ООО СТРОИТЕЛЬНАЯ КОМПАНИЯ " МЕРА"
ЛИЦЕНЗИЯ Д 714230 (ГС-2-781-02-26-0-7805390363-013259-1)
198095, г. Санкт-Петербург, ул. Зои Космодемьянской, д.20, лит.А, тел. 740-78-40.

РАБОЧИЙ ПРОЕКТ ИНДИВИДУАЛЬНОГО ЖИЛОГО ДОМА № 38-17

Генеральный директор строительной компании "МЕРА": Скачков Е.М.
ГАП: Коршунов Д.М.
Архитектор: Суроженков К.О.
Конструктор: Скачков А.Е.

г.Санкт-Петербург
2010 г.

Ведомость рабочих чертежей основного комплекта марки "АР"

Лист	Наименование	Прим.
1	Титульный лист	
2	Ведомость рабочих чертежей основного комплекта марки "АР"	
3	Общие данные	
4	План цокольного этажа на отметке -2.980 М 1:100	
5	Кладочный план на отметке ±0.000 М 1:100	
6	Кладочный план на отметке +3.290 М 1:100	
7	Фрагмент-1 М 1:50 Сечение А-А М 1:25	
8	Фрагмент-2 М 1:50 Фрагмент-3 М 1:50	
9	Фрагмент-4 М 1:50 Фрагмент-5 М 1:50	
10	План кровли М 1:100	
11	Маркировочный план 1-го этажа М 1:100	
12	Маркировочный план 2-го этажа М 1:100	
13	Спецификация элементов заполнения проемов Схемы заполнения оконных проемов	
14	Экспликация полов	
15	Разрез 1-1 М 1:75	
16	Разрез 2-2 М 1:75	
17	Разрез 3-3 М 1:75	
18	Разрез 4-4 М 1:50 Узлы А и Б М 1:20	
19	ВК-1 М 1:50	
20	ВК-2 М 1:50	
21	ВК-3 М 1:50	
22	ВК-4 М 1:50	
23	Фасад в осях "1-8" М 1:75	
24	Фасад в осях "А-И" М 1:75	
25	Фасад в осях "8-1" М 1:75	
26	Фасад в осях "И-А" М 1:75	
27	Наружная отделка фасада в осях "1-8" М 1:75	
28	Наружная отделка фасада в осях "А-И" М 1:75	
29	Наружная отделка фасада в осях "8-1" М 1:75	
30	Наружная отделка фасада в осях "И-А" М 1:75	
31	Спецификация элементов "АрхиСтиль" Особенности эксплуатации и монтажа изделий из архитектурного камня	
32	План расстановки мебели 1-ого этажа М 1:100	
33	План расстановки мебели 2-ого этажа М 1:100	

Ведомость основных комплектов рабочих чертежей.

Обозначение	Наименование
АР	Архитектурные решения
КЖ	Конструкции железобетонные
КД	Конструкции деревянные

Основные технико-экономические показатели*.

1. Площадь застройки - 375,60 м²
2. Площадь дома - 684,82 м²
   в том числе: цокольный этаж-277,75 м²
   первый этаж-246,97 м²
   второй этаж-160,10 м²
3. Жилая площадь -158,23 м²
   в том числе: цокольный этаж-0,00 м²
   первый этаж-83,50 м²
   второй этаж-74,73 м²
4. Общая площадь - 592,92 м²
   в том числе: цокольный этаж-223,85 м²
   первый этаж-235,91 м²
   второй этаж-133,16 м²
5. Площадь кровли - 441,00 м²
6. Строительный объем -3847,0 м³
   в том числе: выше отм. 0.000 - 3141,84 м³
   ниже отм. 0.000 - 705,16 м³

СНиП 2.08.01-89 (Приложение 2)

Примечание:

1. Без штампа к производству работ технадзора заказчика, данный комплект чертежей не имеет силы и может использоваться только для подготовительных работ.

Изм.	Кол. уч	Лист	N док.	Подпись	Дата
ГАП		Коршунов Д.М.			
Архитектор		Сурженков К.О.			
Конструктор		Скачков А.Е.			

38-17 АР

ИНДИВИДУАЛЬНЫЙ ЖИЛОЙ ДОМ

Стадия	Лист	Листов
РП	2	33

Ведомость рабочих чертежей основного комплекта марки "АР"

Строительная компания "МЕРА" т. 740 78 40

Общие данные

1. Общая часть

Рабочий проект коттеджа разработан строительной компанией "Мира"

Архитектор – Суроженов К.О

Конструктор – Оганов А.Е.

Рабочие чертежи марки АР разработаны на основании требований глав СНиП :

- СНиП 11-01-95 "Инструкция о порядке разработки, согласования, утверждения и состава проектной документации на строительство предприятий, зданий и сооружений".
- СНиП 2.08.01-89* "Жилые здания"
- СНиП 21-01-97* "Пожарная безопасность зданий и сооружений"
- СНиП 31-02-2001 "Дома жилые одноквартирные"
- НПБ 106-95 "Индивидуальные жилые дома. Противопожарные требования."

2. Место расположения

Область строительства – климатические условия России с ГСОП до 5000 Сут.

3. Архитектурно-строительная часть

3.1. Архитектурно-планировочное решение.

Дом двухэтажный с цокольным этажом, бассейном и сауной.
Высота цокольного этажа 2.625 м, первого этажа 3.000 м, второго этажа 3.000 м.
Цокольный этаж: холл, котельная, помещение для обслуживания бассейна, 3 кладовые и 4 технопомещения.
Первый этаж: тамбур при главном входе, прихожая, холл 1-го эт., гостиная, кухня, столовая с выходом на крытую террасу, спальня с санузлом, санузел, бассейн с выходом на террасу, сауна, парильня, ванна, помещение с душевыми и раздевалкой при бассейне, кабинет.
Второй этаж: холл 2-го этажа, балкон над гостиной 1-го этажа, кабинет, 3 спальни с санузлом и гардеробными, большая из которых имеет выход на балкон.
Чердак: при желании заказчика, эксплуатируемый.
За относительную отметку ±0.000 принимается отметка пола 1-го этажа.
По степени огнестойкости дом относится к зданиям III – IIIа класса.
Класс конструктивной пожарной опасности здания – С1

3.2. Наружная отделка здания.

Облицовка цоколя – натуральный камень (цвет – от светло-коричневого до рыжевато-серо)
Фасады – облицовочный кирпич "Terca FAT(250x85x65) Kurra рир", облицовочный кирпич "Terca NRT 60(285x85x60) Tuohi клинкер".
Кровля – цементно-песчаная черепица, (согласовать с заказчиком).
Декоративные элементы – элементы компании "АрхСтиль"(цвет белый).

3.3. Внутренняя отделка здания.

Внутренняя отделка осуществляется в соответствии с ведомостями нормативов по дизайн-проекту, который разрабатывается отдельно и согласовывается по пожеланиям заказчика.

В соответствии с "Законом о сертификации" РФ все, указанные в рабочих чертежах изделия и материалы, используемые при строительстве, должны быть сертифицированы в отношении экологической и пожарной безопасности и на соответствие государственным стандартам.

Устройство полов следует производить только после завершения всех монтажных работ по прокладке инженерных коммуникаций.
В помещениях санузлов предусмотреть дверные заполнения проемов со встроенными вентрешетками в нижней части дверного полотна.
Дверные блоки во входных проемах должны иметь приспособления для самозакрывания.
Устройство подшивных потолков следует производить только после размещения инженерных коммуникаций и устройств.

Рабочие документы выполнены в соответствии с действующими нормами и правилами, и предусматривают мероприятия, обеспечивающие пожарную безопасность при эксплуатации здания при соблюдении их выполнения в эксплуатации.

Главный архитектор проекта Мирошник Д.М.

3.4. Конструктивные решения.

Фундамент – монолитная ж/б плита под всем домом.
Наружные стены – крупноформатные керамические камни λ=0,22Вт/м, γ=840кг/м.куб, с облицовкой лицевым кирпичом натуральным камнем по сетке.
Внутренние несущие стены – керамический строительный кирпич М 100, на цементно-песчаном растворе М 75.
Кладку вентканалов и дымоходов выполнять из полнотелого кирпича М150 через каждые 5 рядов армировать кладочной сеткой.
В дымовых каналах для камина и отопительной установки устраивается короб из нержавеющей стали, который изолируется сенеупорным теплоизоляционным материалом.
Перегородки – кирпичные
Оконные проемы выполнять с четвертями
Внутренние откосы проемов оштукатуриваются по сетке.
Перекрытия 1-го эт. и 2-го этажей – монолитные ж/б., перекрытие чердака – по дер. балкам.
Кровля – чердачная, покрытие из цементно-песчаной черепицы по деревянным стропилам.
Утеплитель – плиты полужесткие минераловатные толщиной 200 мм с сопротивлением теплопередаче 4,5 м2С/Вт.
Междуэтажная лестница – монолитная, ж/б.
Цоколь облицовывается натуральным камнем.
По периметру здания устраивается отмостка с асфальта – бетонным покрытием шириной 1000мм по грунтовому основанию.
Антикоррозийная защита выполняется в соответствии со СНиП 3.03.04-85.

4. Инженерное оборудование

Отопление – от индивидуального отопительного котла. В комнатах – отопительные радиаторы, в ванных комнатах, санузлах, гостиной, кухне, столовой, бассейной, холле – теплые полы.
Водоснабжение – холодное от местной сети или от скважины, горячее – через бойлер.
Канализация – в местную сеть или в локальные очистные сооружения.
Электроснабжение – от местной сети.

Общие указания

1. Сопряжения наружных и внутренних стен рекомендуется осуществлять перевязкой кладки из камней (наружной стены) и кирпича внутренней стены, а также применением анкеров из нержавеющей стали или сетки ф4 Вр1,с ячейкой 50х50 мм.
2. В помещениях с влажным режимом, на внутренние поверхности наружных стен из керамических камней нанести паропроизоляционное покрытие, оштукатурить цементно-песчаным раствором, затем обработать гидрофобным раствором типа "Grunitofol".
3. Кладку стен и перегородок армировать металлической сеткой ф4 Вр1,с ячейкой 50х50 мм через каждые 3 ряда на всю высоту и ширину кладки.Первые 5 рядов армировать порядово.
4. Крепление облицовочного кирпича к основной кладке из керамических крупноформатных камней следует выполнять прокладкой анкеров из нержавеющей стали № 3 мм в каждом ряду камня (через 3 ряда кирпича по высоте) на расстоянии не более 75 см или с использованием прокладного ряда из лицевого кирпича – перевязкой тычковым рядом кирпича через два ряда кладки из керамических камней(шесть рядов кирпича лицевого слоя).
5. Местная нагрузка от балок ,прогонов и т.п. на кладку из высокопустотных керамических камней не допускается.
Балки,прогоны и т.п. следует опирать на армированную бетонную подготовку (армопояс и т.п.)
6. Кладку наружных стен из керамического строительного кирпича производить по цоколю высотой не менее 500мм.

						36-17			АР
Изм.	Кол.уч.	Лист	N док.	Подпись	Дата				
ГАП		Мирошник				Индивидуальный жилой дом	Стадия	Лист	Листов
Архитектор		Суроженов					РП	3	
Конструктор		Оганов							
						Общие данные	Строительная компания "МИРА" т. 749 78 40		

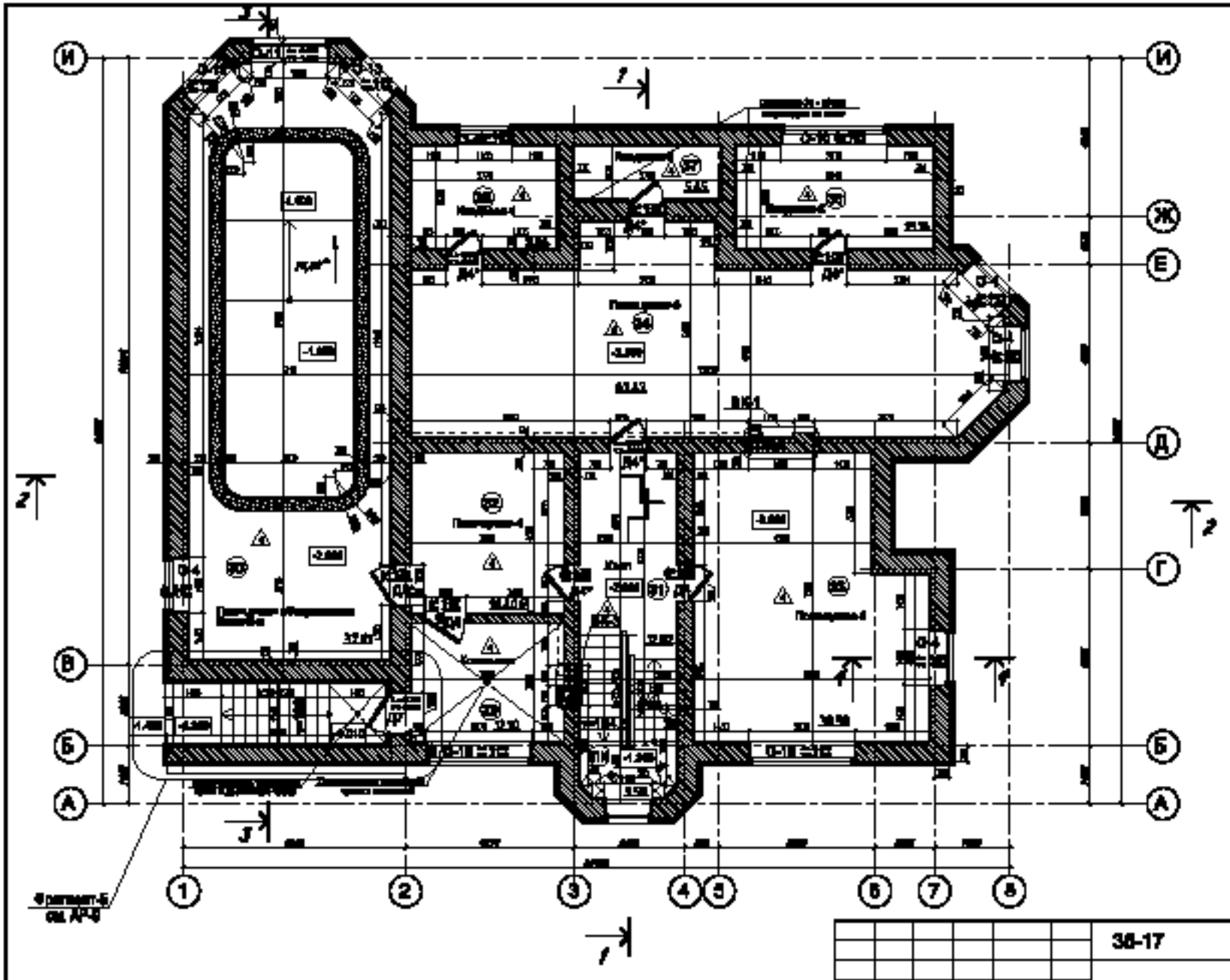

Экспликация помещений		
Поз.	Наименование	Площадь, м²
29	[illegible]	[illegible]
30	[illegible]	[illegible]
31	Холл	[illegible]
32	Помещение-4	[illegible]
33	Помещение-4	[illegible]
34	Помещение-4	[illegible]
35	Кладовая-4	[illegible]
36	Кладовая-4	[illegible]
37	Кладовая-4	[illegible]
ЛК	Внутренняя лестница	[illegible]
	Итого	[illegible]

УСЛОВНЫЕ ОБОЗНАЧЕНИЯ

- Отметка пола
- Кладка из кирпичного варианта
- Кладка из керамического варианта
- Монолитный ж/б
- Линия разреза
- Номер помещения по экспликации
- О-4 Элемент заполнения оконного проема
- ДГ Элемент заполнения дверного проема
- Тип пола
- Отметка верха перемычки (перемычки)
- Отметка низа перемычки (подоконная плита)

Фрагмент-5 см. АР-10

Жилая площадь красильного этажа: 0,00 кв.м
Общая площадь цокольного этажа: 223,55 кв.м

Жилая площадь: 154,23 кв.м
Общая площадь: 682,92 кв.м

						36-17		АР
Изм.	Кол. уч.	Лист	N док.	Подпись	Дата			
ГАП		Нарадилов				Индивидуальный жилой дом	Стадия: РП	Лист: 4
Архитектор		Сурмашевич						Раздел:
Инженер		Сычева				План цокольного этажа на отметке -2,600 М 1:100	Строительная компания "МИРАЖ" т. 249 78 40	

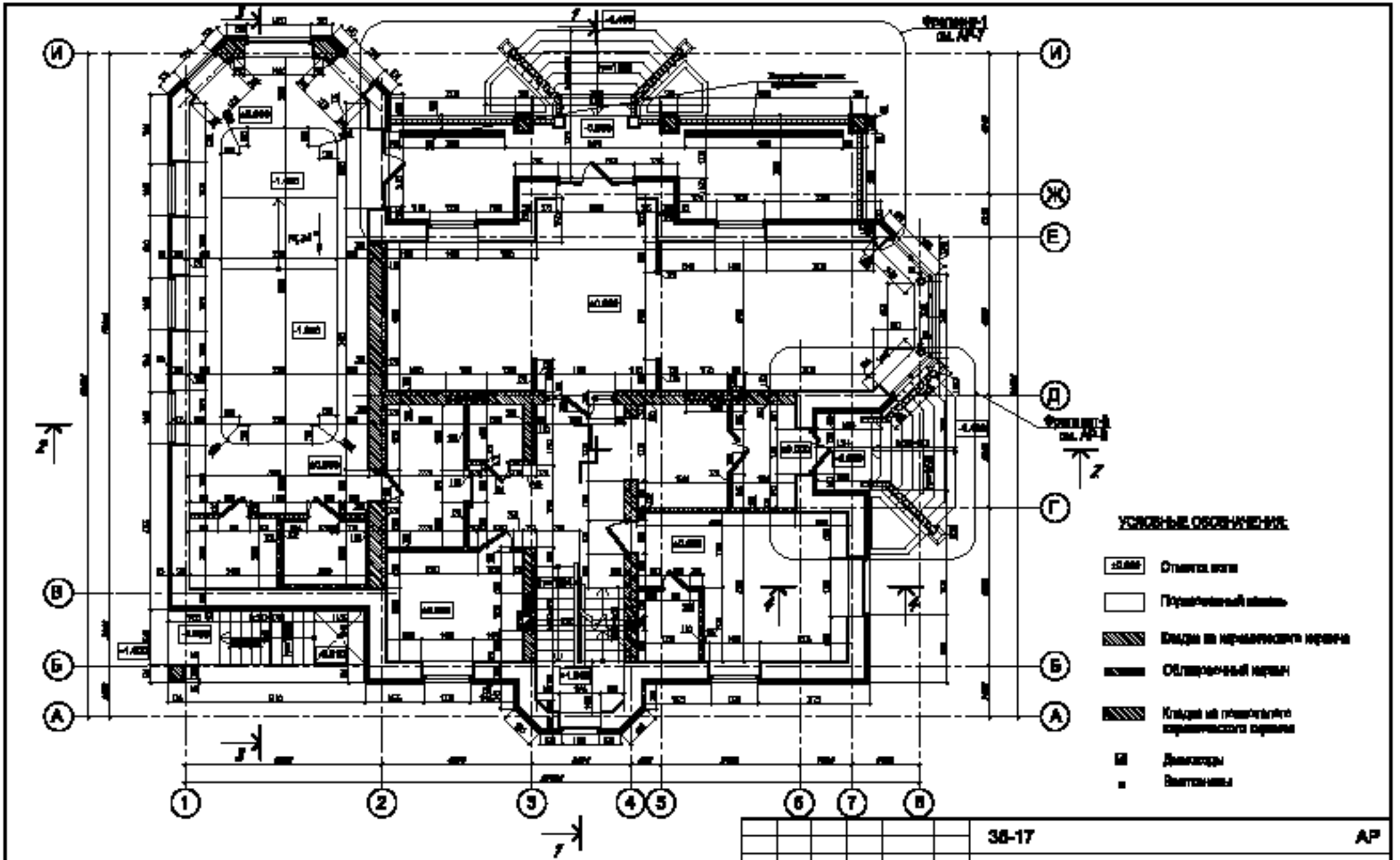
УСЛОВНЫЕ ОБОЗНАЧЕНИЯ:
Отметка пола
Перегородки гипсо
Кладка из керамического кирпича
Облицовочный кирпич
Кладка из пеногазобетонного керамического кирпича
Доводчики
Вентканалы
Примечание:
1. Смотрить отмостки в листах АР
2. Смотрить ограждение в листах КЖ
36-17
АР
Изм. Кол. уч. Лист N док. Подпись Дата
ГАП
Архитектор
Инженер
Стадия
Лист
Листов
РП
1
МНОГОКВАРТИРНЫЙ ЖИЛОЙ ДОМ
Фрагмент плана на отметке -0.600 М 1:100
Строительная компания "МИРАЖ" т. 249 78 40

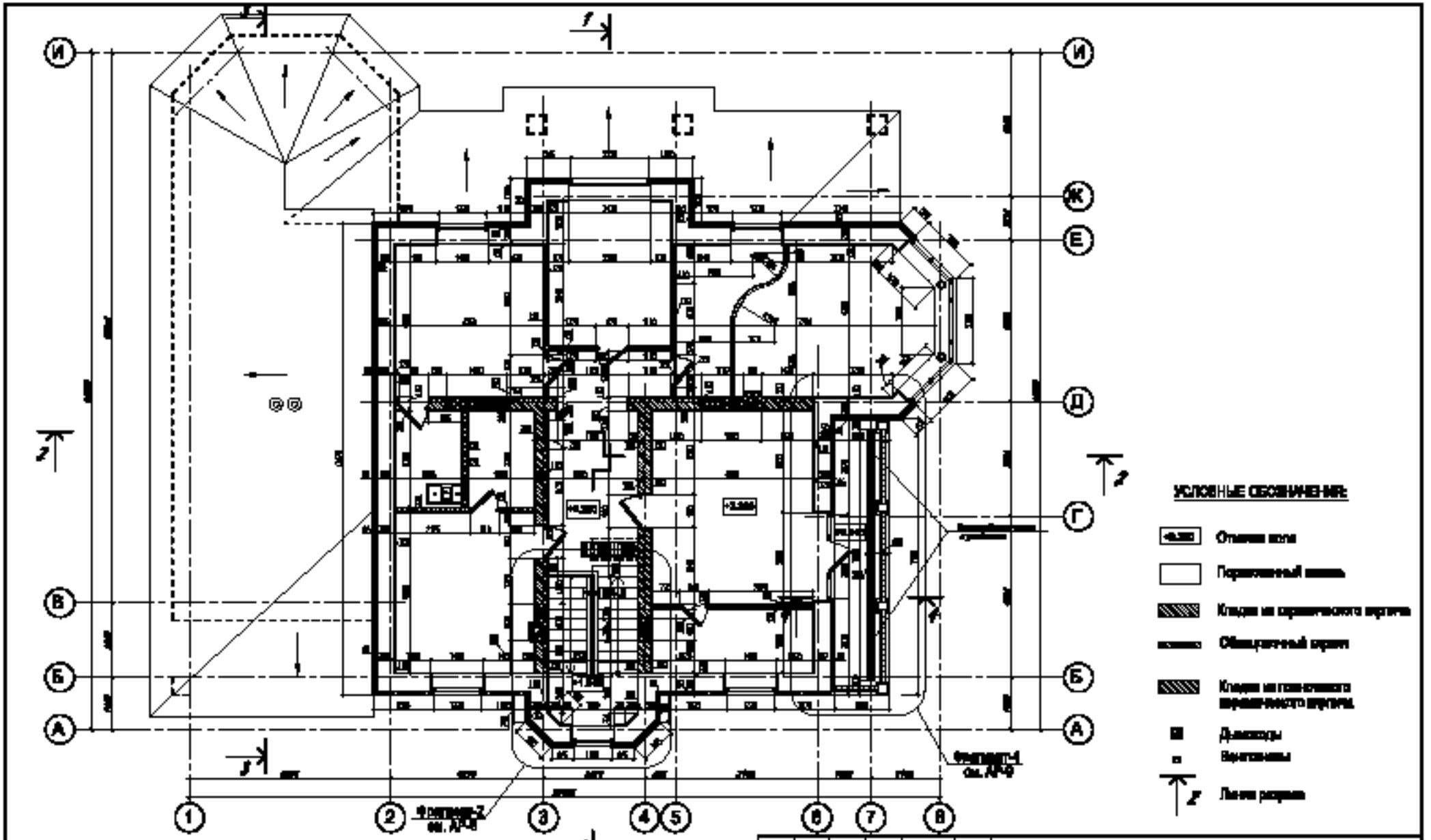

Примечание

1. Смотрить отмостки в листах АР
2. Смотрить ограждение в листах КЖ

						36-17		АР
Изм.	Кол. уч.	Лист	N док.	Подпись	Дата			
ГИП		Нарадчев				МНОГОКВАРТИРНЫЙ ЖИЛОЙ ДОМ	Стадия	Лист	Листов
Архитектор		Сурмашевич					РП	1	
Инженер		Сычева							
						Жилой этаж на отметке +0.150 М 1:100	Строительная компания "МИРАЖ" г. Тюмень		

Фрагмент-1 М 1:50

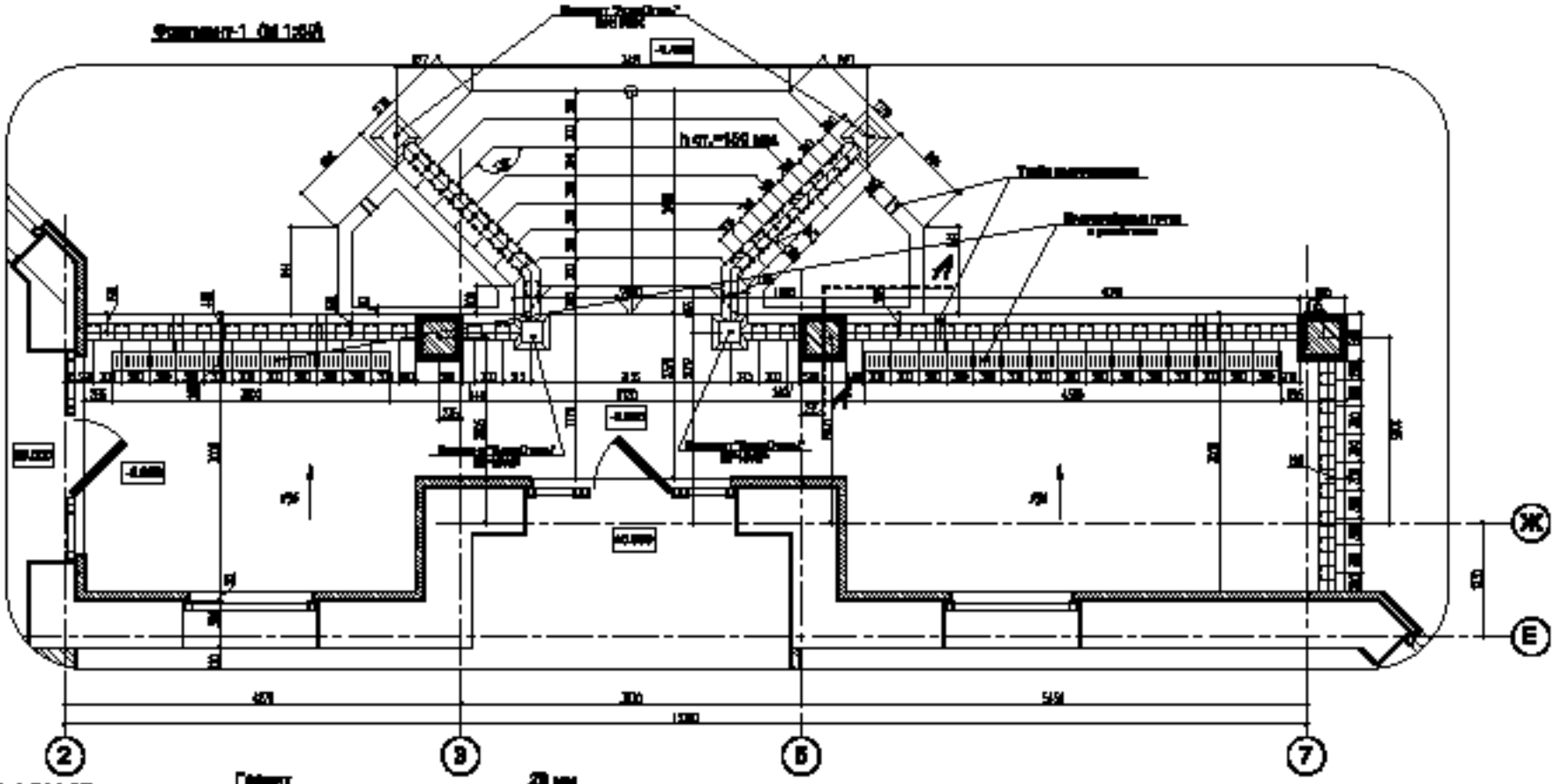

Разрез А-А М 1:20

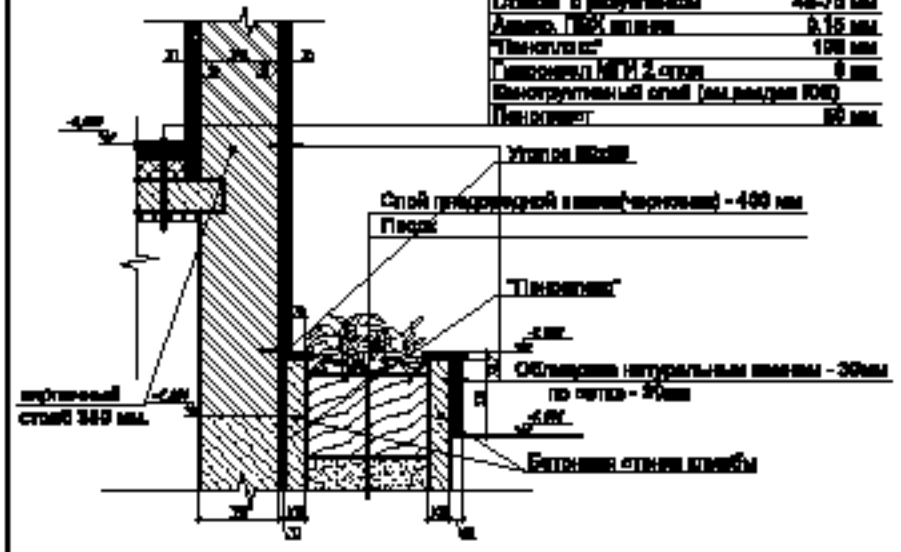

Гипсокартон	20 мм
на каркасе профилей "Сергей СМ"	10 мм
Стойка с регулировкой	48-75 мм
Армир. ПВХ сетка	0.15 мм
"Пеноплекс"	100 мм
Пароизол МГИ 2 слоя	6 мм
Многоуровневый слой (см.раздел КЖ)	
Пенопласт	50 мм

Примечание:

1. Смотреть отмостки в листовом АР
2. Смотреть отмостки в листовом КЖ
3. Перед заказом на изготовление декоративных элементов компании "АрмаСтиль", необходимо произвести точный обмеры мест установки элементов.
4. Для качественной установки элементов необходимо воспользоваться услугой шаблонистов, предлагаемой компанией "АрмаСтиль"
5. Участь облицовку ступеней толщиной 3 см.

						38-17			АР
Изм.	Кол.уч.	Лист	N док.	Подпись	Дата				
ГАП		Нарадова				Индивидуальный жилой дом	Стадия	Лист	Листов
Архитектор		Сурмашова					РП	7	
Инженер		Сенина							
						Фрагмент-1 М 1:50 Разрез А-А М 1:20	Строительная компания "МИРА" т. 340 78 40		

Фрагмент-2 (М 1:50)

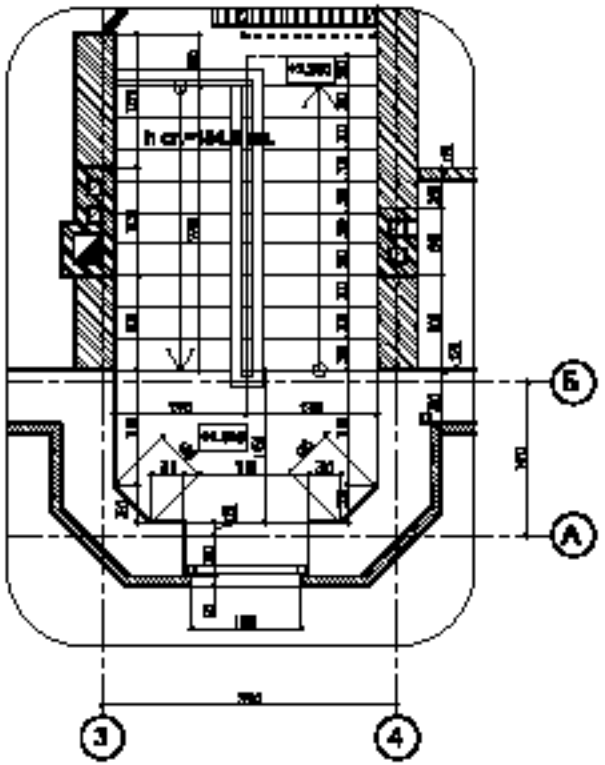

Фрагмент-3 (М 1:50)

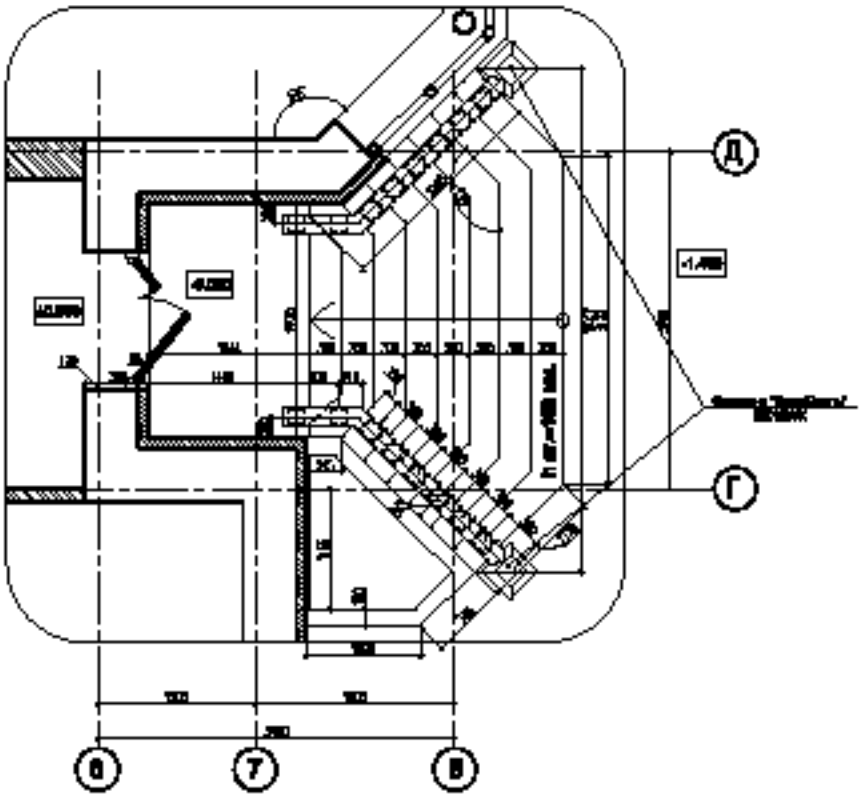

Примечание:

1. Смотреть совместно с листами АР
2. Смотреть совместно с листами КЖ
3. Перед закупкой и изготовлением декоративных элементов компании "АрхоСтиль", необходимо произвести точные обмеры мест установки элементов.
4. Для качественной установки элементов необходимо воспользоваться услугой шефмонтажа, предоставляемой компанией "АрхоСтиль"
5. Учесть обмазку стыков толщиной 3 см.

						38-17			АР
Изм.	Кол. уч.	Лист	N док.	Подпись	Дата				
ГИП		Нечаев				Индивидуальный жилой дом	Стадия	Лист	Листов
Архитектор		Сурменкова					РП	8	
Инженер		Сычева							
						Фрагмент-2 М 1:50 Фрагмент-3 М 1:50	Строительная компания "МИРАЖ" т. 249 78 40		

Фрагмент-4 (М 1:50)

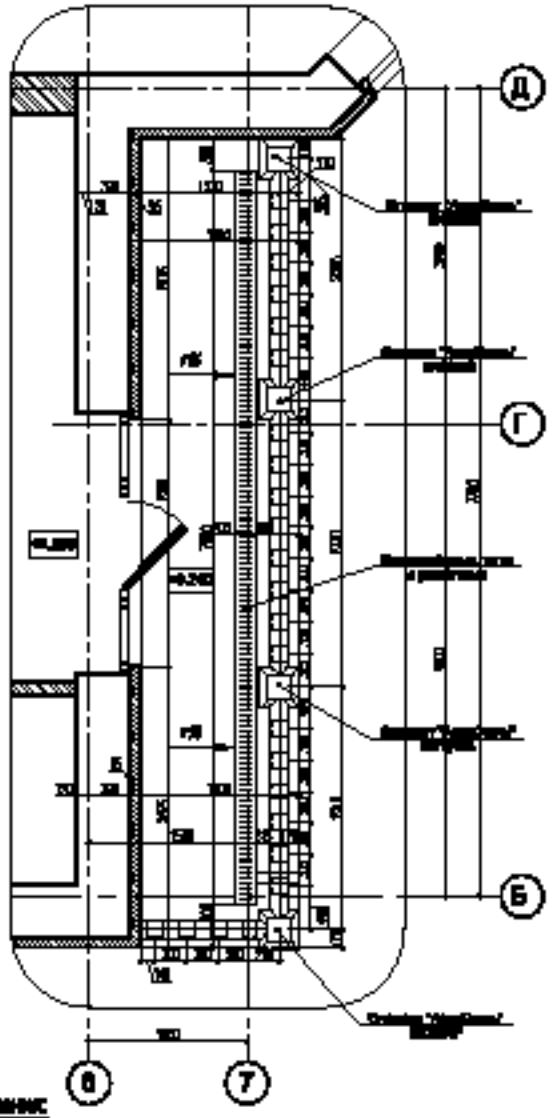

Фрагмент-6 (М 1:50)

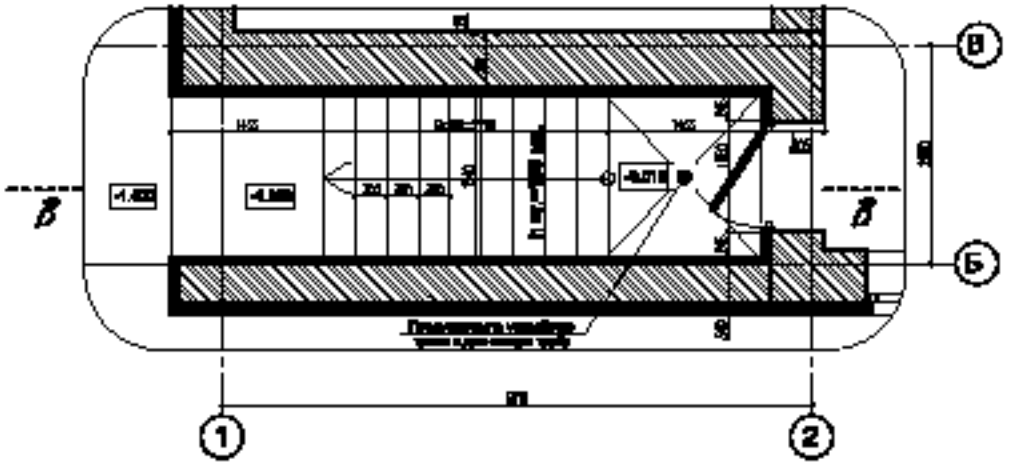

Сечение 2-2 (М 1:50)

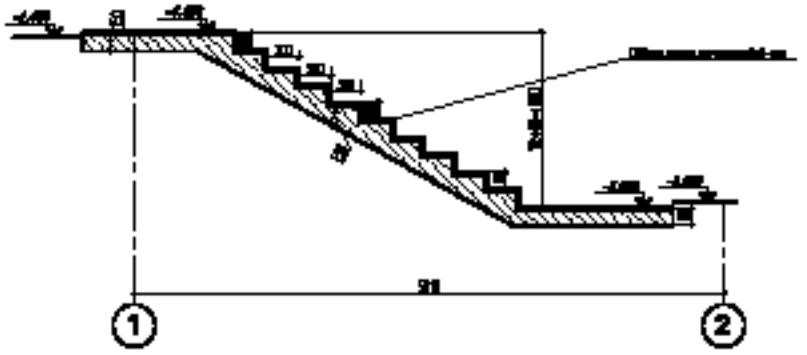

Примечание

1. Смотреть совместно с листами АР
2. Смотреть совместно с листами ЮК
3. Перед заказом на изготовление декоративных элементов компании "АрмаСтиль", необходимо провести точные замеры мест установки элементов.
4. Для качественной установки элементов необходимо внимательно читать шаблонтаж, предлагаемый компанией "АрмаСтиль"
5. Учесть обмуровку стыков толщиной 3 см.

						3В-17			АР
Изм.	Кол. уч.	Лист	N док.	Подпись	Дата				
ГИП		Нарадчев				Индивидуальный жилой дом	Стадия	Лист	Листов
Архитектор		Сурмашевич					РП	8	
Инженер		Сычева							
						Фрагмент-4 М 1:50 Фрагмент-6 М 1:50	Строительная компания "МИРАЖ" т. 249 78 40		

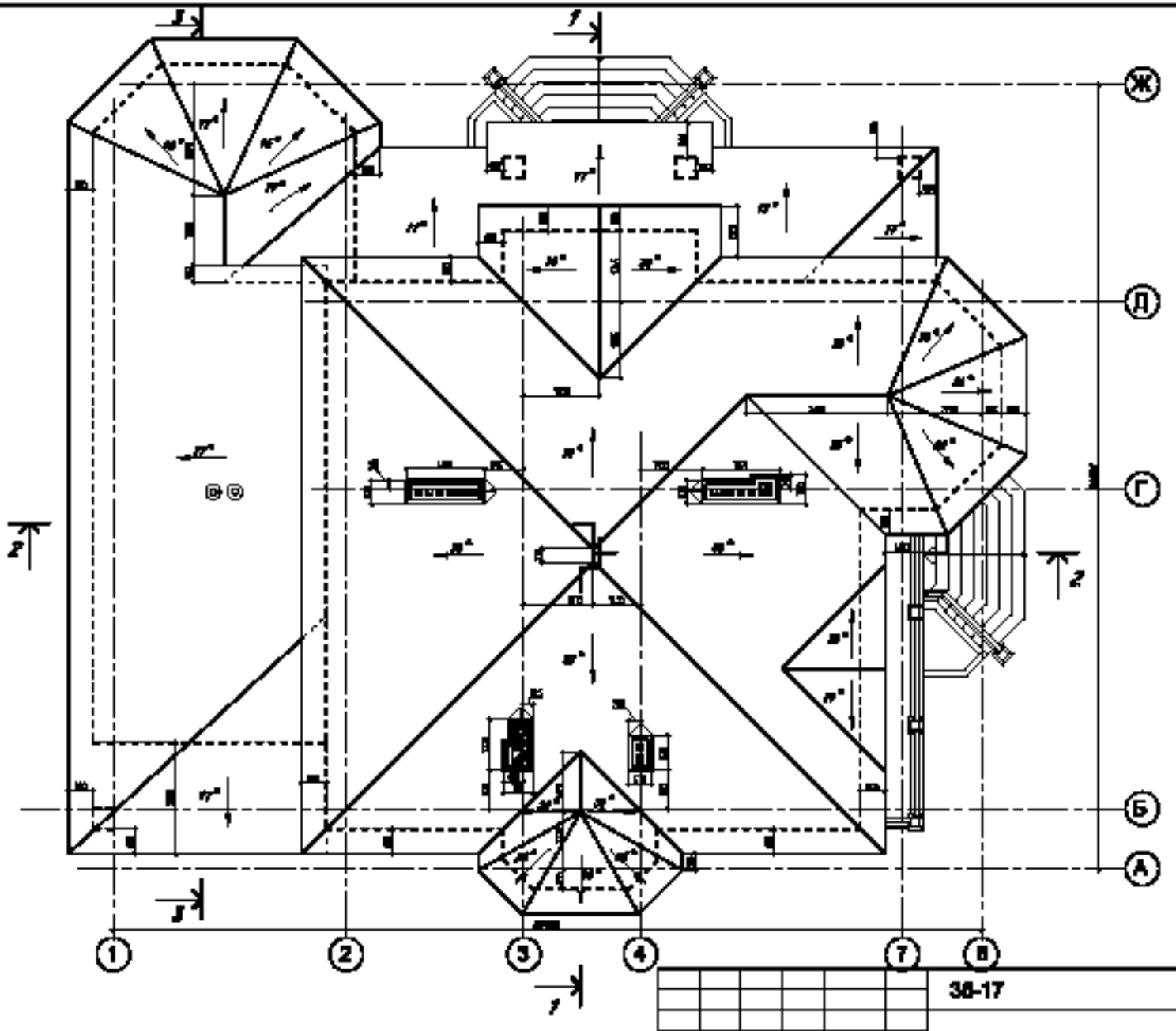

						36-17			АР
Изм.	Кол. уч.	Лист	N док.	Подпись	Дата				
ГИП		Нечаев				Индивидуальный жилой дом	Стадия	Лист	Листов
Архитектор		Сурженков					РП	18	
Инженер		Сычева							
						План уровня М1:100	Строительная компания "МЕРИС" г. Тюмень		

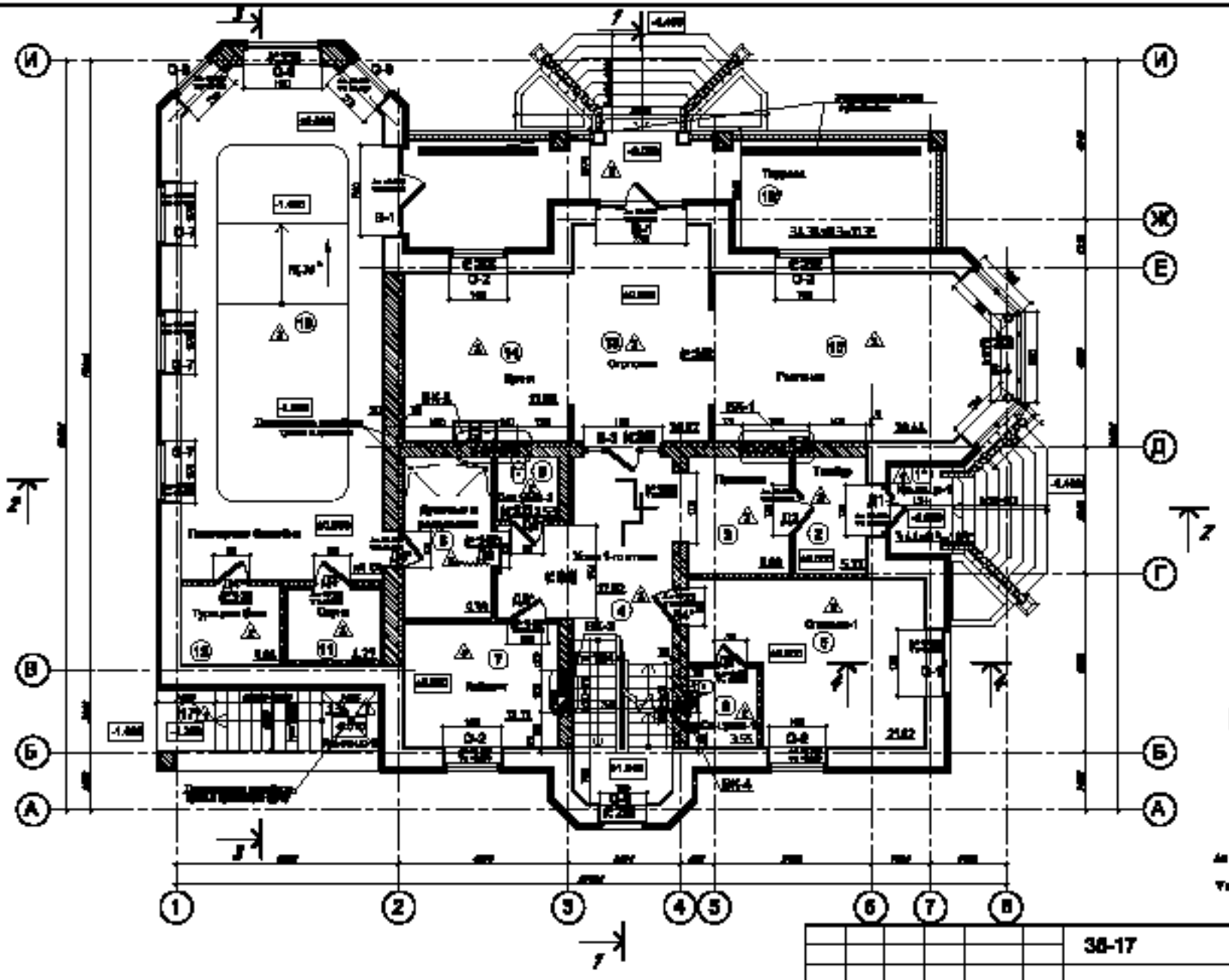

Экспликация помещений

Номер помещения	Наименование	Площадь, м2
1*	Прихожая-1	1,86
2	Тамбур	5,77
3	Прихожая	6,69
4	Холл 1-го этажа	17,42
5	Столовая	41,42
6	Кладовая-1	2,88
7	Кабинет	13,17
8	Душевая и раздевалка	8,34
9	Кладовая-2	5,65
10	Бассейн	88,88
11	Сауна	4,27
12	Тренажёрная	5,84
13	Бассейн	28,67
14	Зона	17,69
15	Гардероб	19,44
16*	Тамбур	10,30
17*	Прихожая-2	1,34
	Итого	256,91

* - в границах помещения имеется уклон 0,3

УСЛОВНЫЕ ОБОЗНАЧЕНИЯ:

- (16) Номер помещения по экспликации
- 0,000 Отметка пола
- D-2 Элемент заполнения оконного проема
- Д1 Элемент заполнения дверного проема
- В1 Элемент заполнения проема (ворота)
- Тип пола
- 0,750 Отметка верха проема (относительная)
- Уз +4,200 Отметка низа проема (по чертежу пола)

Примечание:

1. Смотрить отмостки в листах АР
2. Смотрить водостоки в листах КЖ

Жилая площадь первого этажа: 83,68 кв.м
Общая площадь первого этажа: 256,91 кв.м

Жилая площадь: 166,25 кв.м
Общая площадь: 502,82 кв.м

						36-17		АР
Изм.	Кол. уч.	Лист	N док.	Подпись	Дата			
ГАП		Нарадченко				Индивидуальный жилой дом	Стадия: РП	Лист: 11
Архитектор		Сурженкова						
Инженер		Сенчина				Экспликация помещений 1-го этажа М 1:100	Строительная компания "МИРАЖ" т. 249 78 40	

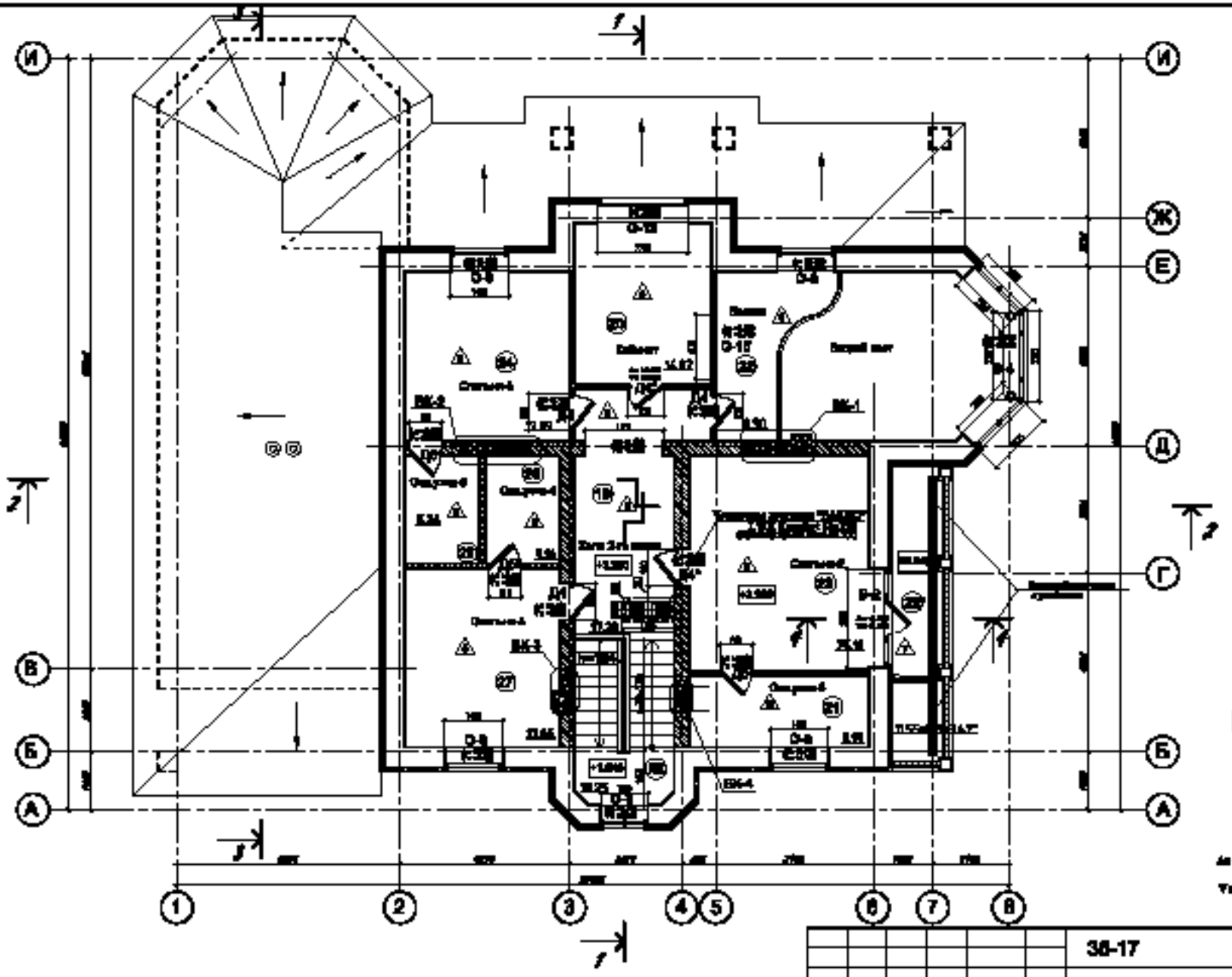

19	[illegible]	17.28
20	Кабинет	14.88
21	Санузел-4	4.10
22	Баня	4.84
23	Спальня-3	26.18
24	Спальня-4	17.68
25	Санузел-4	6.14
26	Санузел-4	6.84
27	Спальня-4	17.68
28*	Баня-3	3.47
ЛК	[illegible]	16.28
	Баня	196.18

* - в учетом коэффициента 0,5

УСЛОВНЫЕ ОБОЗНАЧЕНИЯ:

- Номер помещения по экспликации
- Отметка пола
- О-12 Элемент заполнения дверного проема
- ДИ Элемент заполнения дверного проема
- В-2 Элемент заполнения проема (окна)
- Тип пола
- Отметка верха проема (низ перемычки)
- Отметка низа проема (по чертежу пола)

Примечание:

1. Смотрить отмостку в листах АР
2. Смотрить водосток в листах КЖ

Жилая площадь второго этажа: 74,73 м.кв
Общая площадь второго этажа: 103,16 м.кв

Жилая площадь: 169,26 м.кв
Общая площадь: 192,82 м.кв

						36-17			АР
Изм.	Кол. уч.	Лист	N док.	Подпись	Дата				
ГИП		Нарадилов				Индивидуальный жилой дом	Стадия	Лист	Листов
Архитектор		Сурмашевич					РП	13	
Инженер		Сычева							
						Экспликация помещений 2-го этажа М 1:100	Строительная компания "МИРАЖ" т. 249 78 40		

Спецификация элементов заполнения проемов

Поз.	Обозначение	Наименование	Кол.	Проем	Примечание
		Дверные блоки			
Д1	Индивидуальный	ДИП 19-24	1	проем [illegible]	[illegible]
Д2	Индивидуальный	ДИГ 19-24	1	проем [illegible]	[illegible]
Д3	Индивидуальный	ДИО 8-21	1	проем [illegible]	[illegible]
Д4	Индивидуальный	ДИГ 8-21	4	проем [illegible]	[illegible]
Д4*	Индивидуальный	ДИГ 8-21л	10	проем [illegible]	[illegible]
Д5	Индивидуальный	ДИГ 8-21	4	проем [illegible]	[illegible]
Д5*	Индивидуальный	ДИГ 8-21л	1	проем [illegible]	[illegible]
Д6	Индивидуальный	ДИГОг 19-21	1	проем [illegible]	[illegible]
Д6*	Индивидуальный	ДИГ 19-21л	2	проем [illegible]	[illegible]
Д7	Индивидуальный	ДИПОг 19-21	1	проем [illegible]	[illegible]
Д8	Индивидуальный	ДИГОг 8-21	1	проем [illegible]	[illegible]
			27		
		Ворота			
В-1	Индивидуальный	ДИВ 8-24	2	проем [illegible]	[illegible]
В-2	Индивидуальный	ДИВ 8-24	1	проем [illegible]	[illegible]
В-3	Индивидуальный	ДИВ 8-24	1	проем [illegible]	[illegible]
В-4	Индивидуальный	ВИГ [illegible]	1	проем [illegible]	[illegible]
			5		
		Оконные блоки			
О-1	Индивидуальный	ПВХ 17-19	1	проем [illegible]	
О-2	Индивидуальный	ПВХ 19-19	4	проем [illegible]	
О-3	Индивидуальный	ПВХ 19-19	1	проем [illegible]	
О-4	Индивидуальный	ПВХ 14-8	5	проем [illegible]	
О-5	Индивидуальный	ПВХ 25-19	1	проем [illegible]	
О-6	Индивидуальный	ПВХ 15-19	2	проем [illegible]	
О-7	Индивидуальный	ПВХ 19-19	3	проем [illegible]	
О-8	Индивидуальный	ПВХ 15-19	1	проем [illegible]	
О-9	Индивидуальный	ПВХ 15-19	4	проем [illegible]	
О-10	Индивидуальный	ПВХ 25-8	3	проем [illegible]	
О-11	Индивидуальный	ПВХ 25-8	1	проем [illegible]	
О-12	Индивидуальный	ПВХ 25-19	1	проем [illegible]	
О-13	Индивидуальный	ПВХ 19-8	2	проем [illegible]	
О-14	Индивидуальный	ПВХ 8	2	проем [illegible]	
О-15	Индивидуальный	ПВХ 15-25	1	проем [illegible]	[illegible]
			32		

*- дверь встроенная, разрабатывается в другом проекте
**- по согласованию с заказчиком, размер можно менять, уменьшать

Схемы заполнения оконных проемов

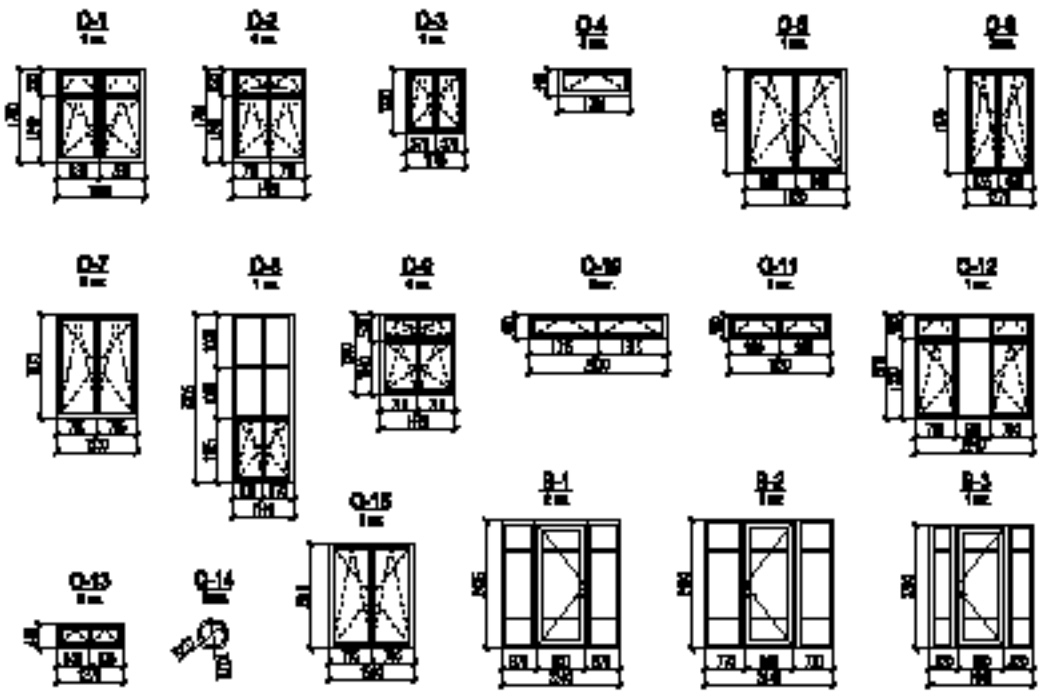

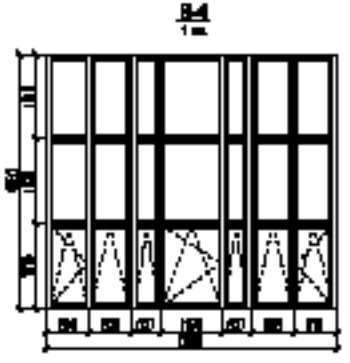

Примечания:

1. Соотношение расположения фрамуг/створок проемов проемным, необходимо учитывать при заказе.
2. Перед размещением заказа на изготовление заполнения проемов необходимо произвести контрольные замеры.
3. Данный лист выстроить совместно с листами АР
4. Окна - [illegible] (белый/[illegible] в [illegible])
   внутренняя поверхность - по дизайн-проекту
   наружная - темно-коричневая (цвет- согласовать с заказчиком).
   Цвет оконных откосов - темно-коричневый (цвет- согласовать с заказчиком)
5. Оконные окна необходимо оснащать [illegible]
6. У наружных дверей необходимо предусматривать доп. [illegible]
7. Двери в [illegible] должны иметь ручки с наружной части [illegible]

						36-17			АР
Изм.	Кол. уч.	Лист	N док.	Подпись	Дата				
ГИП		Нерадько				Индивидуальный жилой дом	Стадия	Лист	Листов
Архитектор		Сурженкова					РП	15	
Инженер		Сычева							
						Спецификация элементов заполнения проемов. Схемы заполнения оконных проемов	Строительная компания "МИРА" т. 340 78 40		

Экспликация полов

Наименование или номер помещения	Марка пола	Схема пола	Покрытие пола
Коридор-1 (1) Прихожая-2 (17)	1		Грейпс 20 мм из смесей р-ра "Ceresit CM" 10 мм Стяжка с разуклонкой 40–70 мм Конструктивный слой (см.раздел КЖ)
Тамбур (2) Прихожая (3) Хол 1-го эт (4) Санузел-1 (6) Душевая и раздевалка (8) Санузел-2 (9) Гардеробная (10) Склад (11) Туалет Хол (12) Столовая (13) Хол (14) Прачечная (15)	2		Керамогранит плитка 10 мм Выравнивающая стяжка 8 мм Конструкция основания пола (см.разделы АР)* 45 мм Полиэтиленовая пленка "Пенотекс" 1 рул слой по 50мм с перекрытием шагом 100 мм Гидроизоляция 5 мм Напыление эл/б проводящее (см.раздел ОВ)
Отделение-1 (4) Кабинет (7)	3		Паркетная доска 15 мм на подложке 3 мм Клеевая прослойка 10 мм Выравнивающая стяжка (армированная сетка) 4 мм Армированная стяжка* (бетон В12,5) 60 мм Полиэтиленовая пленка Пенополиуретан экструзионный 1 рул слой по 40 мм с перекрытием шагом 40 мм Гидроизоляция 1 мм Напыление эл/б проводящее (см.раздел ОВ)
Коридор (29) Помещение общего пользования Фойе-Фуршет (30) Хол (31) Помещение-1 (32) Помещение-2 (33) Помещение-3 (34) Коридор-1 (35) Коридор-2 (36) Коридор-3 (37)	4		Паркетная доска из дуба толщиной 10 мм на подложке из бетонной 3 мм Клеевая прослойка (армированная сетка) 5 мм Конструкция основания пола (см.разделы АР) 65 мм Фанера 3 мм Пенопласт 35 60 мм Гидроизоляция 2 слоя 7 мм Эл/б проводящий пол

Наименование или номер помещения	Марка пола	Схема пола	Покрытие пола
Хол 2-го этажа (18) Кабинет (20) Балкон (22) Санузел (23,24,27)	5		Паркетная доска 16 мм на подложке 3 мм Клеевая прослойка 10 мм Выравнивающая стяжка (армированная сетка) 4 мм Стяжка армированная* 65 мм Полиэтиленовая пленка Пенополиуретан экструзионный 40 мм Гидроизоляция 5 мм Напыление эл/б проводящее 100 мм
Санузел-3 (25) Санузел-4 (26) Санузел-5 (28)	6		Керамическая плитка на клею 10 мм Выравнивающая стяжка 5 мм Бетонная подготовка (пол) 70 мм Полиэтиленовая пленка "Пенотекс" 20 мм Гидроизоляция 0 мм Напыление эл/б проводящее 120 мм
Балкон-2 (21)	7		Керамогранит по эл/п разобщ. 20 мм Клеевая прослойка (армированная сетка) 5 мм Выравнивающая стяжка с разуклонкой 50 мм Гидроизоляция 5 мм "Пенотекс" 40 мм Напыление эл/б проводящее Бетонит 140 мм "Пенотекс" 200 мм Существующая плита
Терраса (16)	8		Грейпс 20 мм из смесей р-ра "Ceresit CM" 10 мм Стяжка с разуклонкой 40–70 мм Армир. ПВХ сетка 0,15 мм "Пенотекс" 100 мм Гидроизол ИГК 2 слоя 8 мм Бесструктурный слой (см.раздел КЖ) Пенопласт 50 мм Пароизоляционная пленка

Примечание: * – стяжка армирована ф 4 Вр I с ячейкой 150х150

						36-17		АР
Изм.	Кол.уч.	Лист	N док.	Подпись	Дата			
ГАП		Нарадченко				Индивидуальный жилой дом	Стадия: РП	Лист: 14
Архитектор		Сурженкова						
Инженер		Сычева						
						Экспликация полов	Строительная компания "МИРАЖ" т. 340 78 40	

Разрез 1-1 (М 1:75)

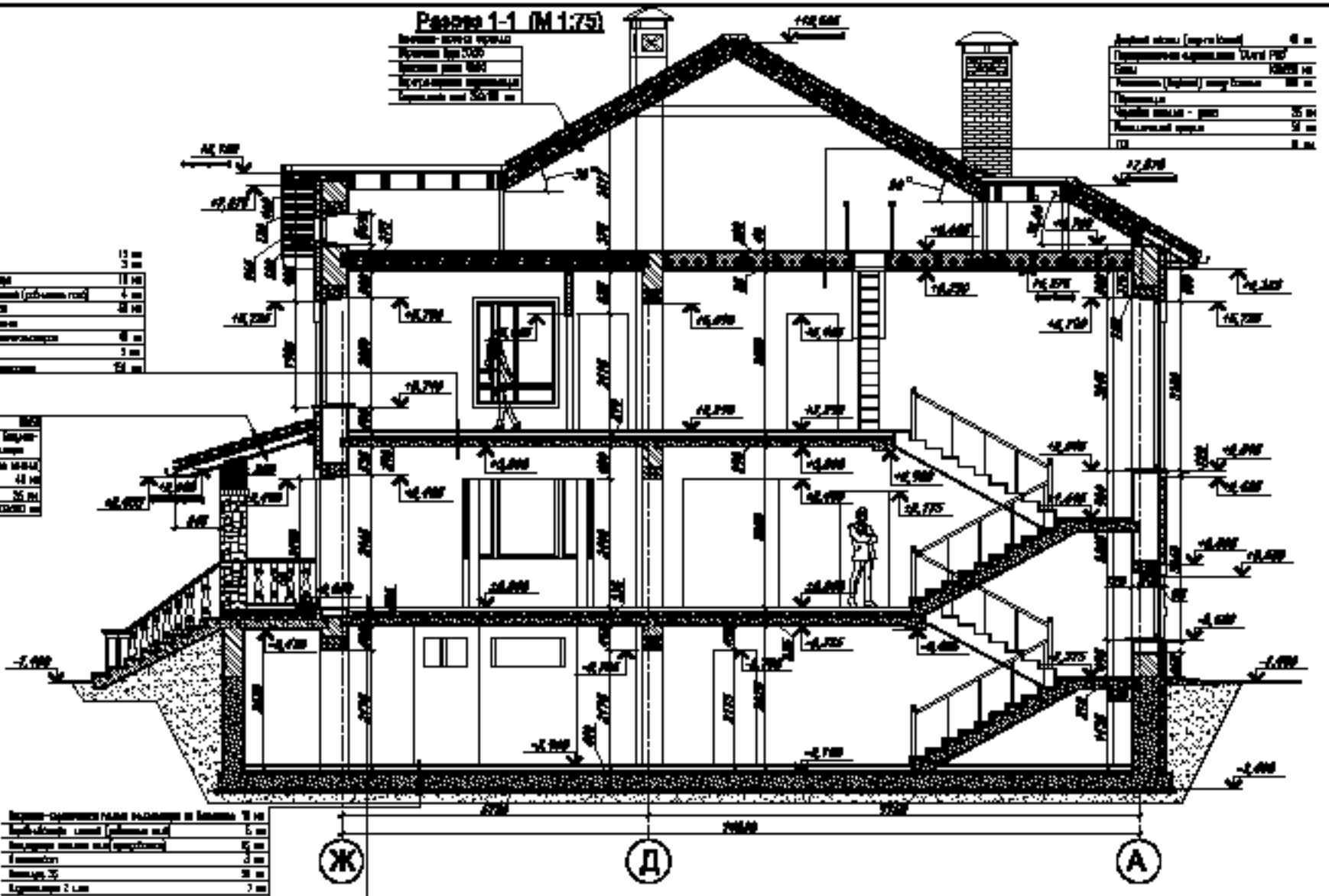

						36-17	АР
Изм.	Кол. уч.	Лист	N док.	Подпись	Дата		
ГИП		Корнеева				Индивидуальный жилой дом	Стадия: РП; Лист: 18; Листов:
Архитектор		Сергеева					
Инженер		Сергеев				Разрез 1-1 М 1:75	Строительная компания "МИРА" т. 740 75 40

Разрез 2-2 (М 1:75)

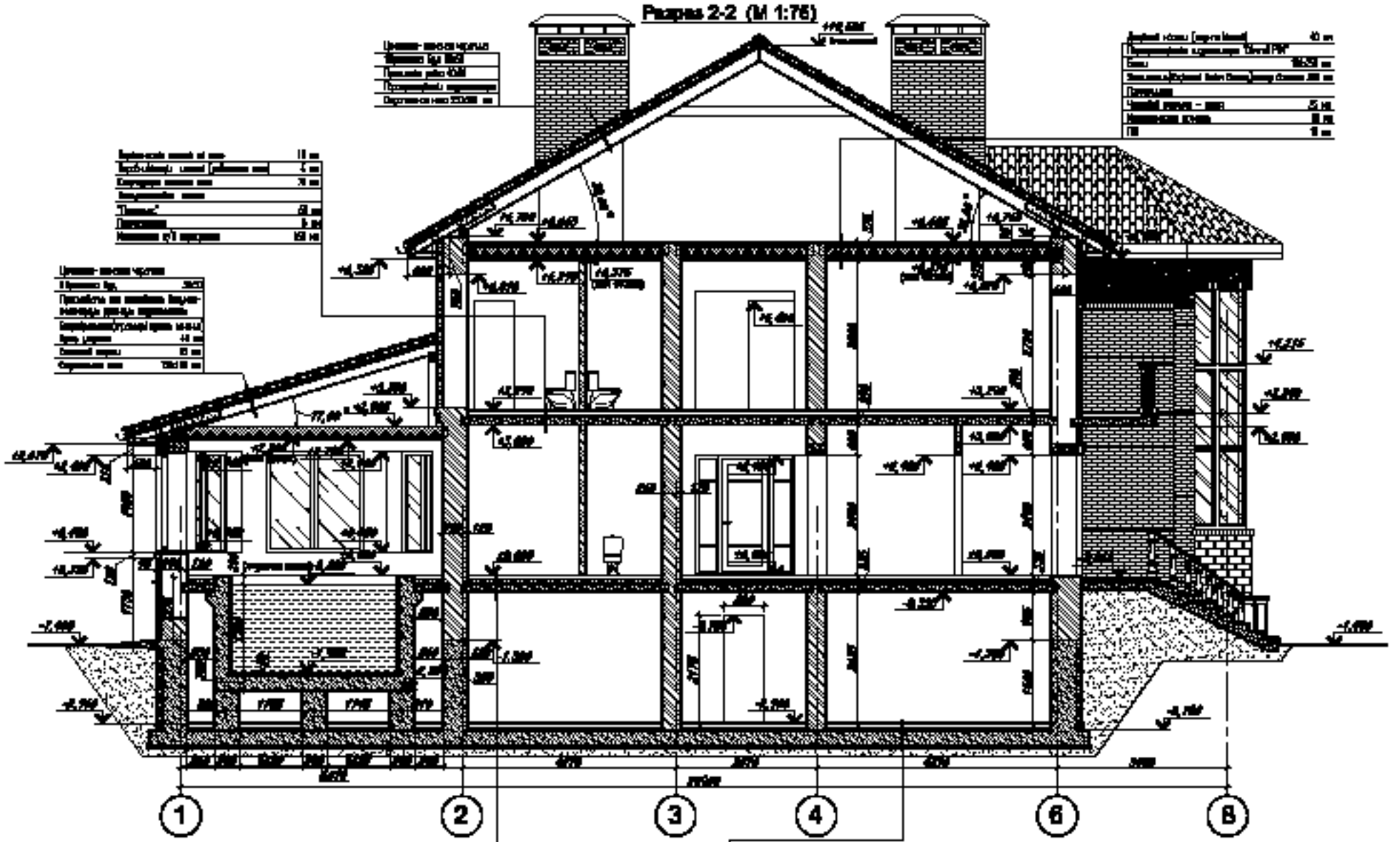

						36-17		АР
Изм.	Кол. уч.	Лист	N док.	Подпись	Дата			
ГИП		Корнеева				Индивидуальный жилой дом	Стадия	Лист	Листов
Архитектор		Сергеева					РП	10	
Инженер		Сергеев				Разрез 2-2 М 1:75	Строительная компания "МИРА" т. 740 75 40		

Разрез 3-3 (М 1:75)

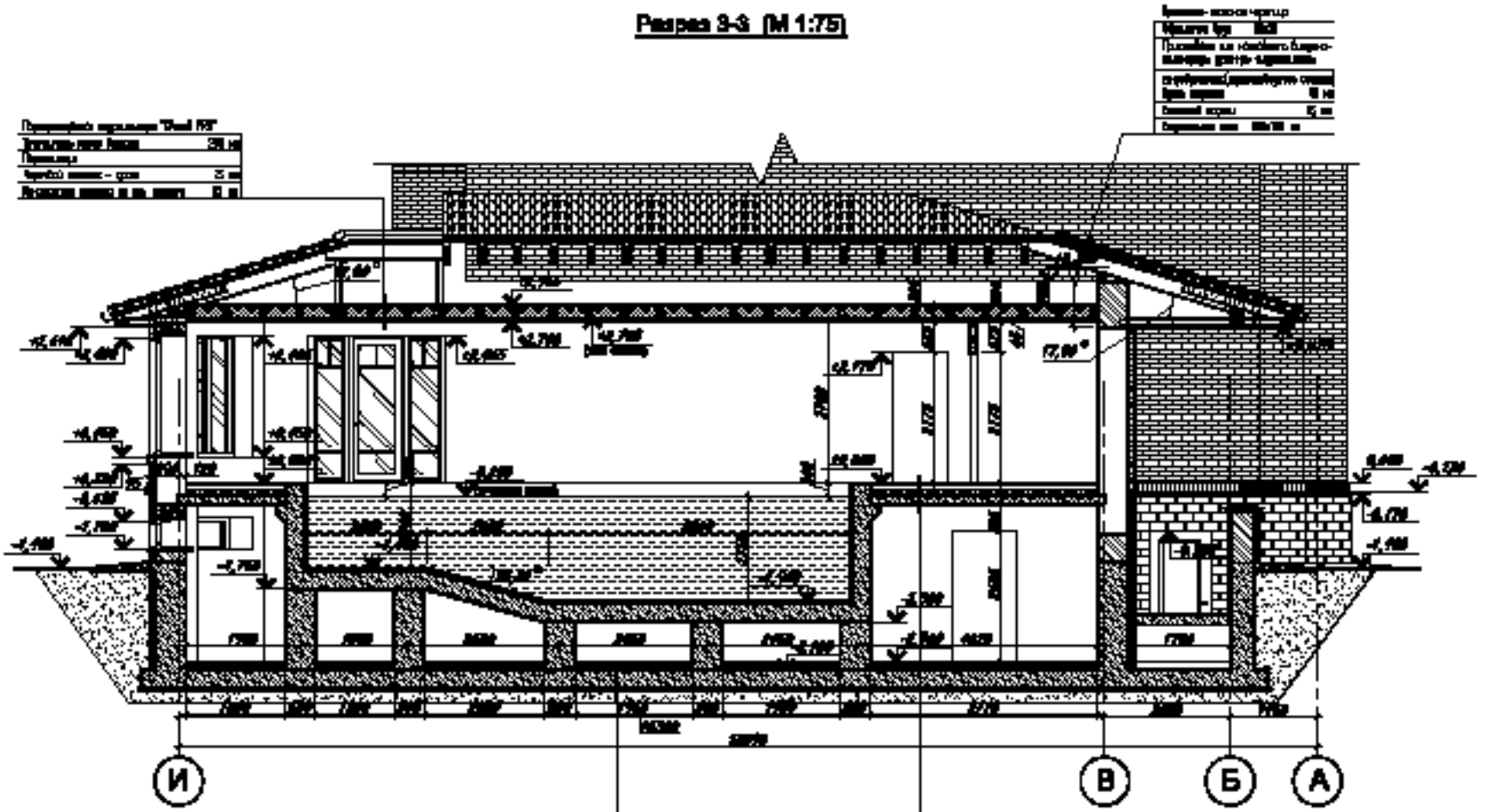

						36-17			АР
Изм.	Кол. уч.	Лист	N док.	Подпись	Дата				
ГИП		Корнеева				Индивидуальный жилой дом	Стадия	Лист	Листов
Архитектор		Сергеева					РП	17	
Инженер		Сергеев				Разрез 3-3 М 1:75	Строительная компания "МИРА" т. 740 75 40		

Разрез 4-4 М 1:50

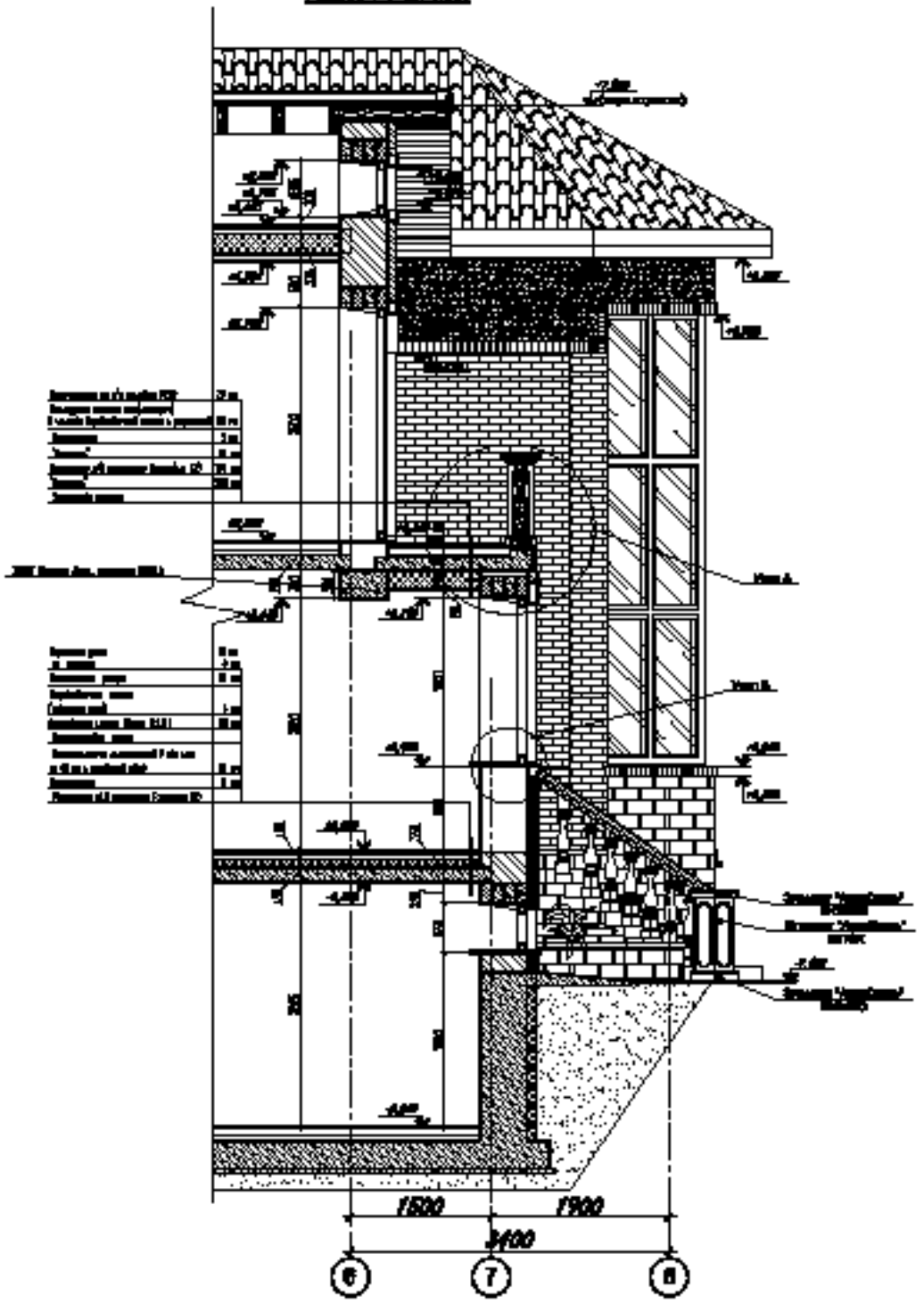

Узел А М 1:20

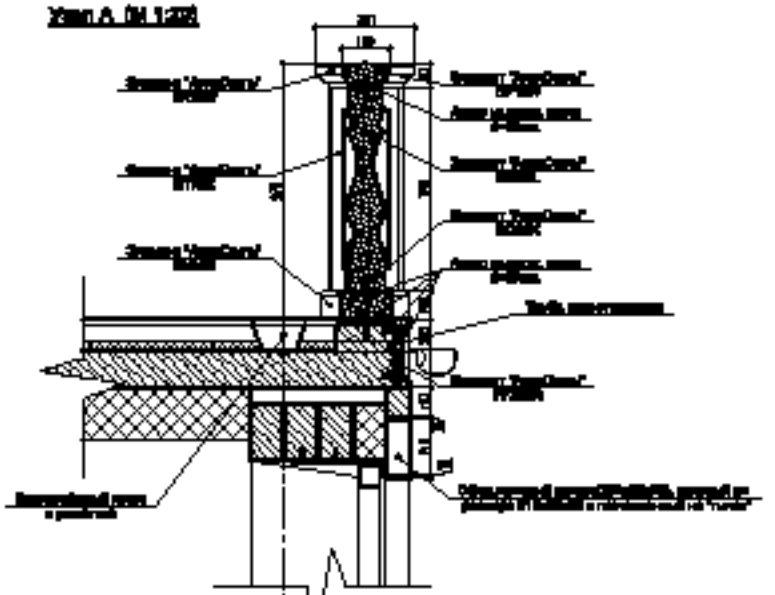

Узел Б М 1:20

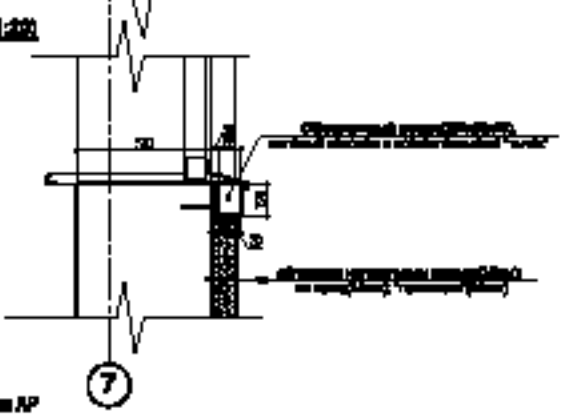

Примечание:

1. Смотреть совместно с листами АР
2. Смотреть аналогично в листами КЖ, КД
3. Перед заказом на изготовление декоративных элементов компании "УрсаСтиль", необходимо произвести точные обмеры мест установки элементов.
4. Для качественной установки элементов необходимо использовать услуги монтажников, предлагаемой компанией "УрсаСтиль"
5. Вентиляция выбрана сифонная(вакуумная) кровля на рассчитана. диам. выпуск на 15-18 кг. воронки. Средние расстояния между воронками 300-500 мм.

						38-17			АР
Изм.	Кол. уч.	Лист	N док.	Подпись	Дата				
ГИП		Неудачно				Индивидуальный жилой дом	Стадия	Лист	Листов
Архитектор		Сурмонова					РП	18	
Инженер		Сычева							
						Разрез 4-4 М 1:50 Узлы А и Б М 1:20	Строительная компания "МИРАЖ" т. 340 78 40		

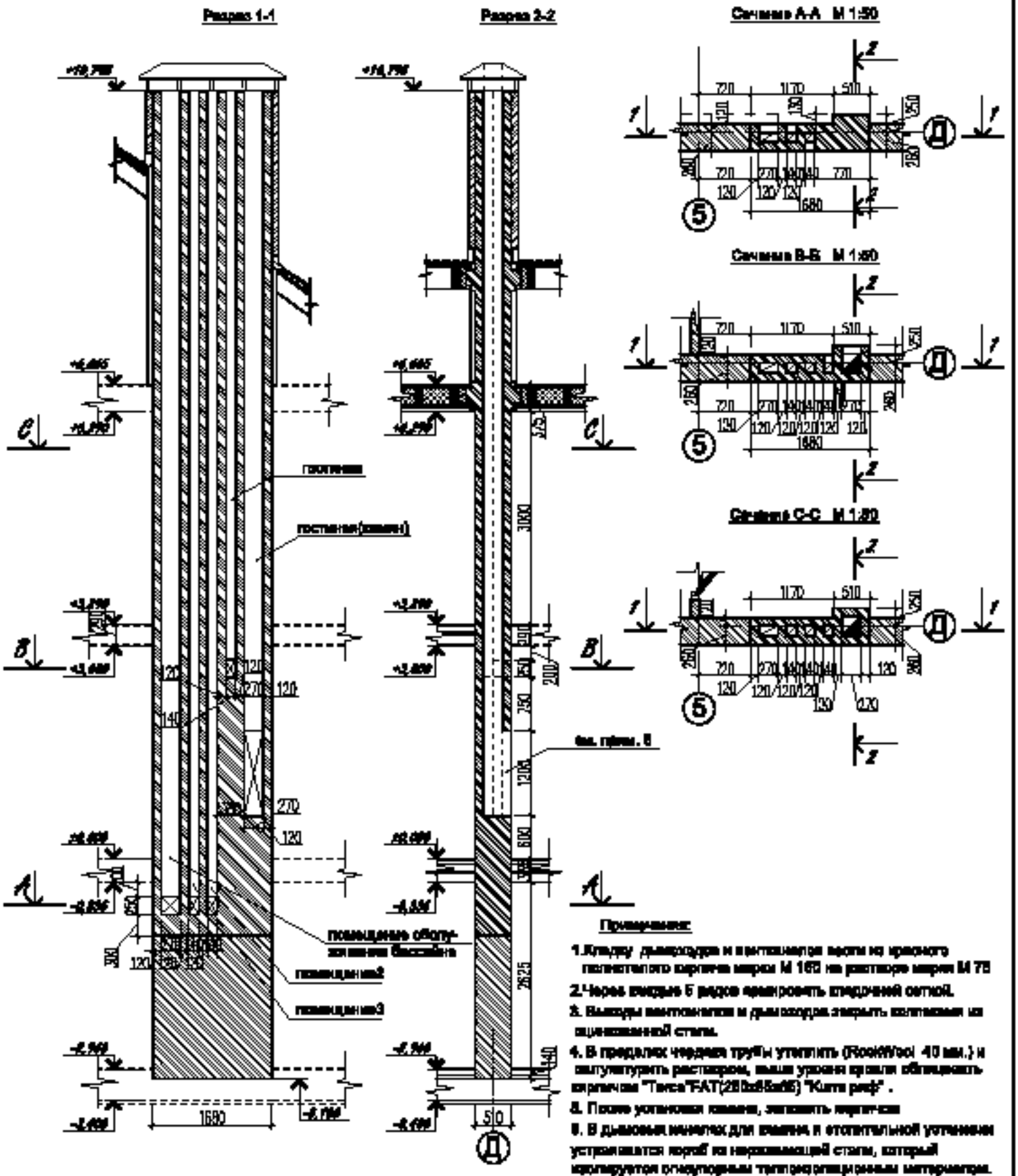

Примечание:

1. Кладку дымоходов и вентканалов вести из красного полнотелого кирпича марки М 150 на растворе марки М 75
2. Через каждые 5 рядов армировать кладочной сеткой.
3. Выходы вентканалов и дымоходов закрыть колпаками из оцинкованной стали.
4. В пределах чердака трубы утеплить (Rockwool 40 мм.) и оштукатурить раствором, выше уровня кровли облицовать кирпичом "Terca"FAT(250x85x65) "Kurte реф" .
5. После установки камина, заложить кирпичом
6. В дымовом канале для камина и отопительной установки устраивается короб из нержавеющей стали, который изолируется огнеупорным теплоизоляционным материалом.

						36-17		АР
Изм.	Кол.уч.	Лист	N док.	Подпись	Дата			
ГИП		Корнеева				Индивидуальный жилой дом	Стадия	Лист	Листов
Архитектор		Ортемкина					РП	18	
Конструктор		Сабиева							
						ВК-1 М 1:50	Организация выполнившая "ЦЕНТР" т. 740 70 40		

Разрез 1-1

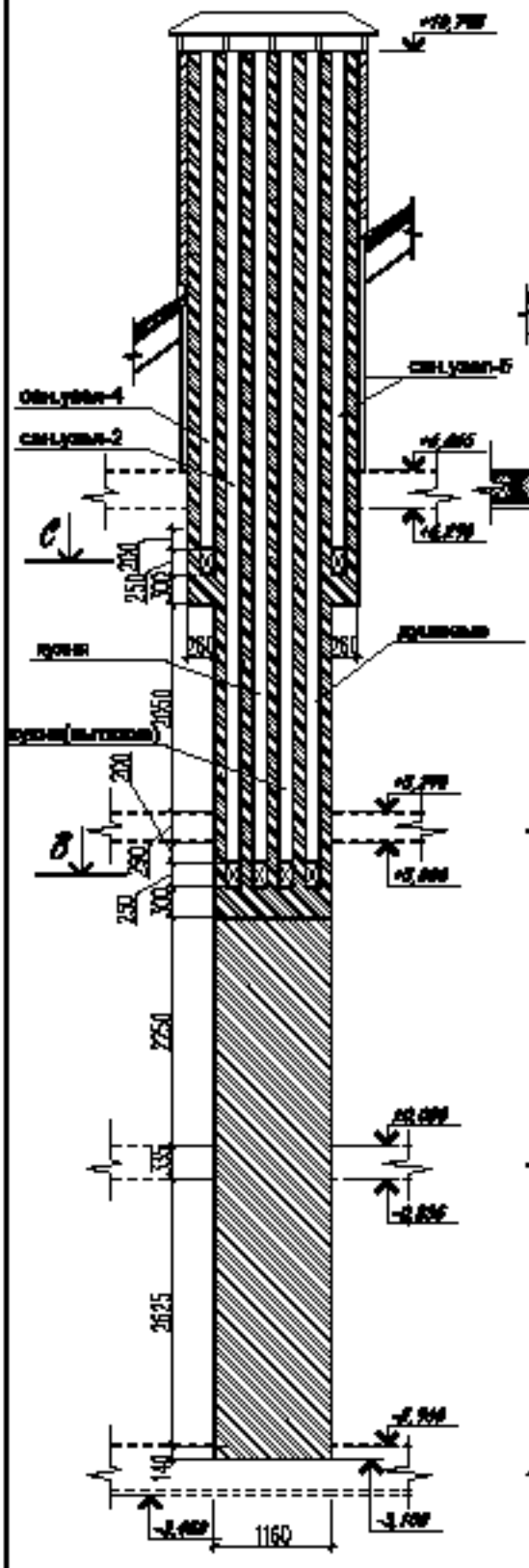

Разрез 2-2

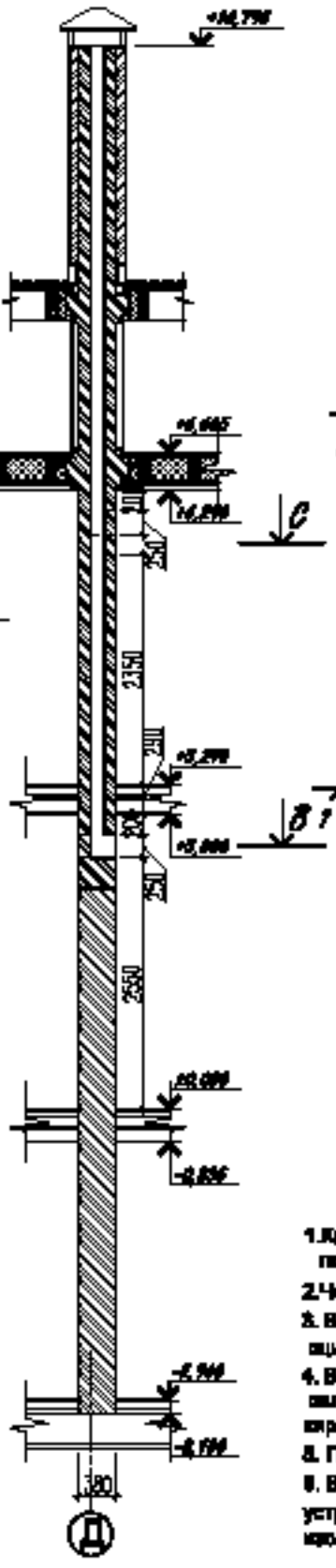

Сечение Б-Б М 1:20

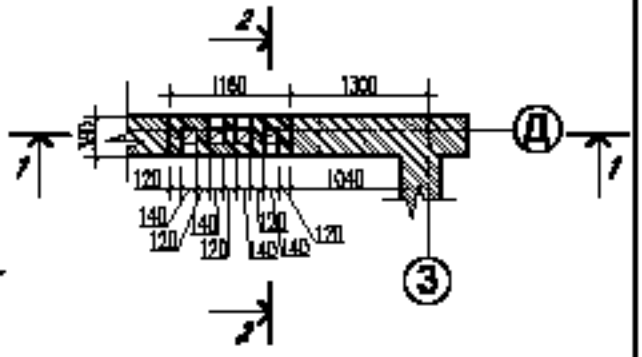

Сечение С-С М 1:20

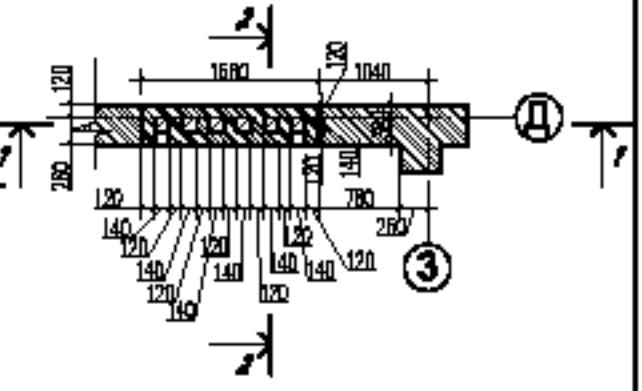

Примечания:

1. Кладку дымоходов и вентканалов вести из красного полнотелого кирпича марки М 150 на растворе марки М 75
2. Через каждые 5 рядов армировать кладочной сеткой.
3. Выходы вентканалов и дымоходов закрыть колпаками из оцинкованной стали.
4. В пределах чердака трубы утеплить (Rockwool 40 мм.) и оштукатурить раствором, выше уровня кровли облицовать кирпичом "Terca"FAT(250x85x65) "Kurn реф" .
5. После установки камина, заложить кирпичом
6. В дымовом канале для камина и отопительной установки устраивается короб из нержавеющей стали, который изолируется огнеупорным теплоизоляционным материалом.

						36-17		АР
Изм.	Кол.уч.	Лист	N док.	Подпись	Дата			
ГИП		Корнеева				Индивидуальный жилой дом	Стадия	Лист	Листов
Архитектор		Ортемьянова					РП	20	
Конструктор		Сабиева							
						ВК-2 М 1:20	Организация выполнила "МЫРИС" т. 740 75 40		

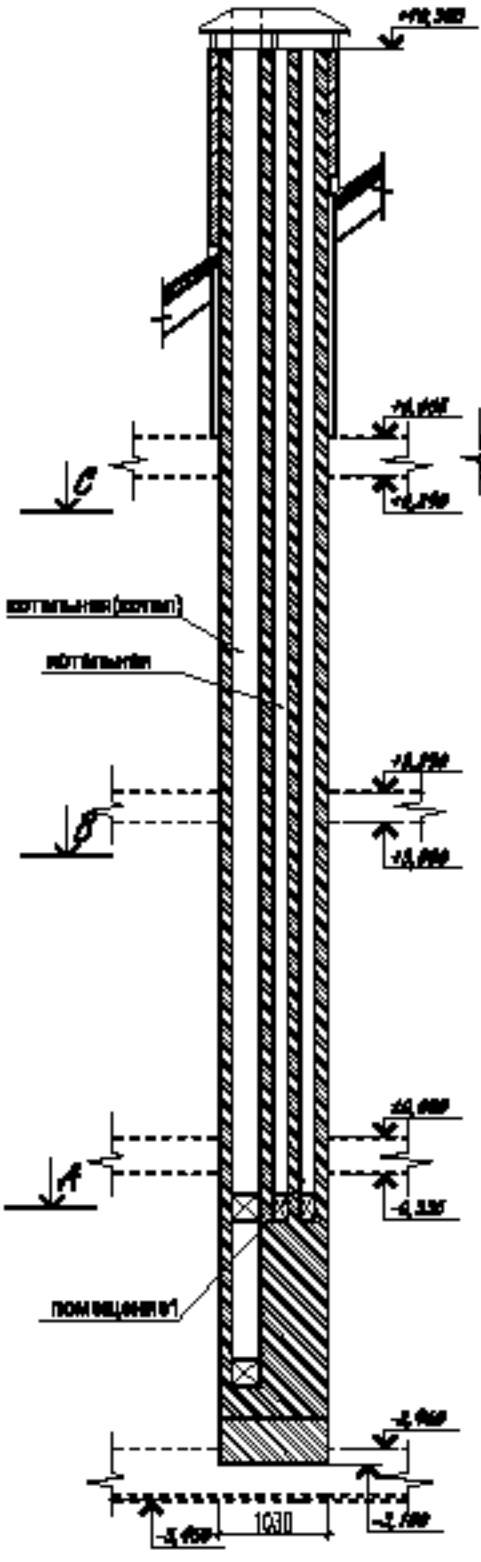

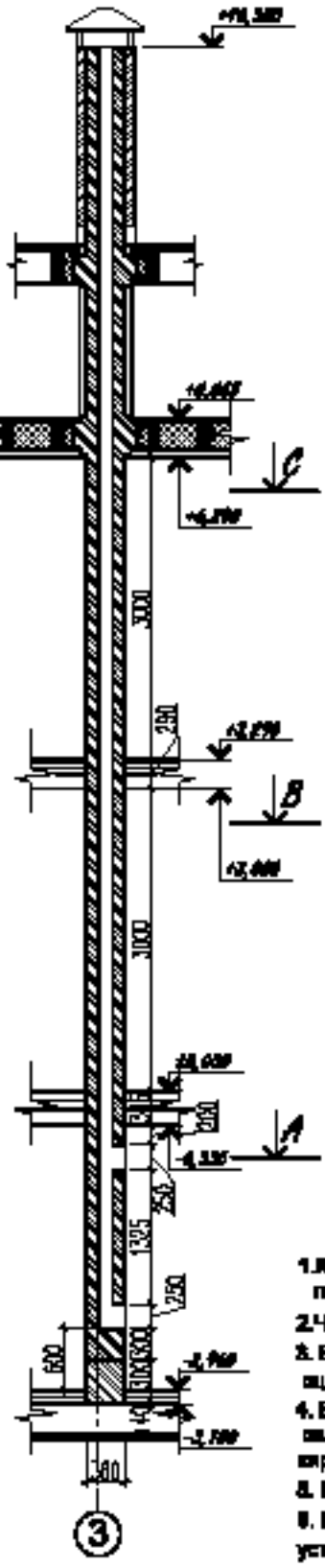

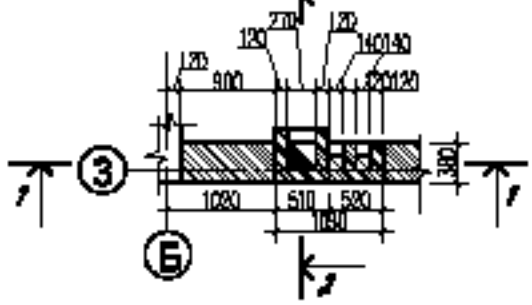

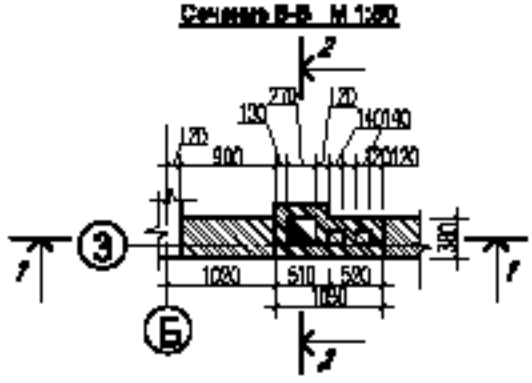

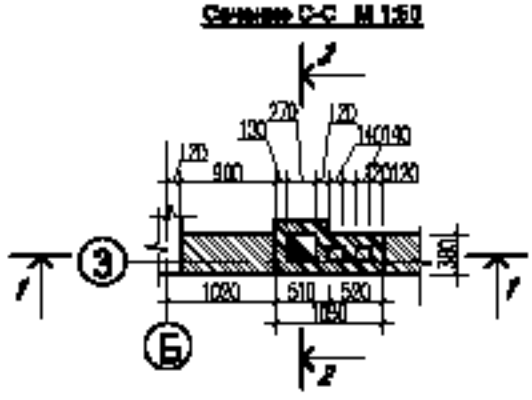

Примечание:

1. Кладку дымоходов и вентканалов вести из красного полнотелого кирпича марки М 150 на растворе марки М 75
2. Через каждые 5 рядов армировать кладочной сеткой.
3. Выходы вентканалов и дымоходов закрыть колпаками из оцинкованной стали.
4. В пределах чердака трубы утеплить (Rockwool 40 мм.) и оштукатурить раствором, выше уровня кровли облицовать кирпичом "Terca"FAT(250x85x65) "Klinker реф" .
5. После установки камина, заложить кирпичом
6. В дымовом канале для камина и отопительной установки устраивается короб из нержавеющей стали, который изолируется огнеупорным теплоизоляционным материалом.

						38-17		АР
Изм.	Кол.уч.	Лист	N док.	Подпись	Дата			
ГИП		Корнеева				Индивидуальный жилой дом	Стадия	Лист	Листов
Архитектор		Ортемкина					РП	21	
Конструктор		Сабиева							
						ВК3 М1:50	Организация выполнила "МИРИС" т. 740 75 42		

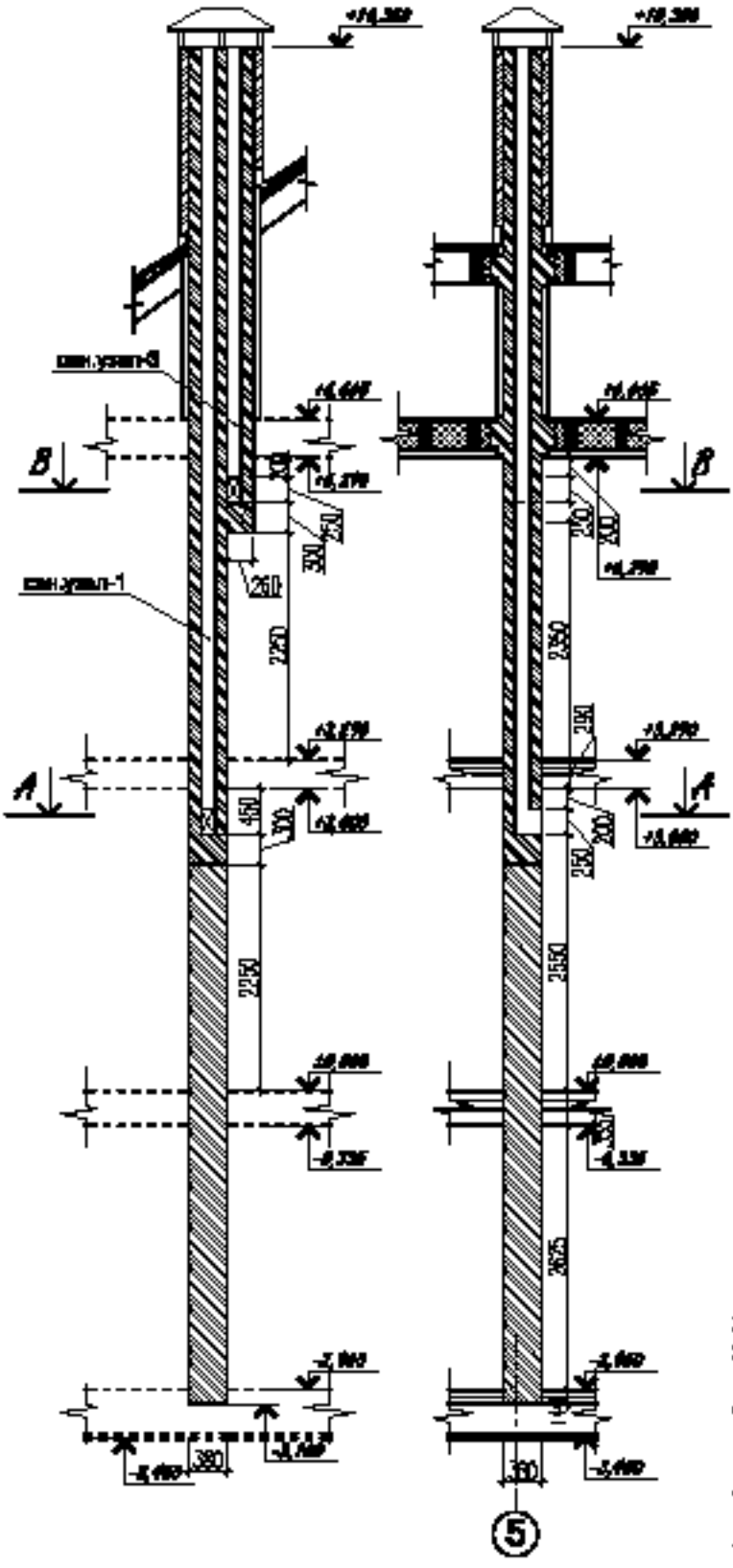

Сечение А-А М 1:50

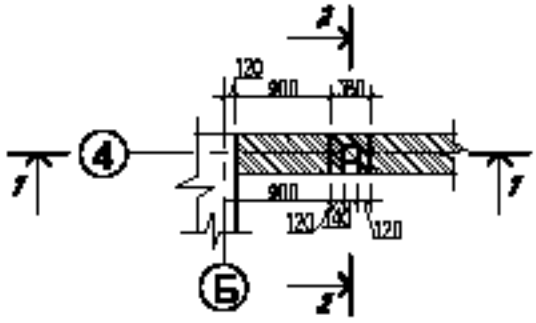

Сечение Б-Б М 1:50

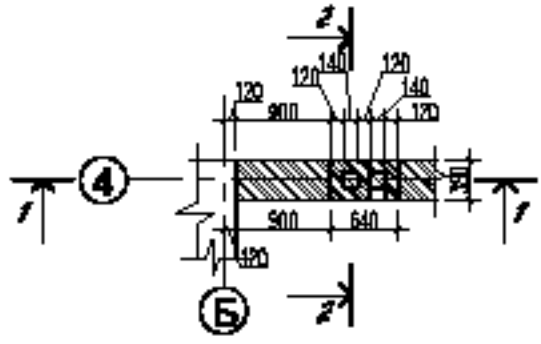

Примечание:

1. Кладку дымоходов и вентканалов вести из красного полнотелого кирпича марки М 150 на растворе марки М 75
2. Через каждые 5 рядов армировать кладочной сеткой.
3. Выходы вентканалов и дымоходов закрыть колпаками из оцинкованной стали.
4. В пределах чердака трубы утеплить (Rockwool 40 мм.) и оштукатурить раствором, выше уровня кровли облицовать кирпичом "Terca"FAT(250x85x65) "Кирпичный рай" .
5. После установки камина, заложить кирпичом
6. В дымовом канале для камина и отопительной установки устраивается короб из нержавеющей стали, который изолируется огнеупорным теплоизоляционным материалом.

						38-17			АР
Изм.	Кол.уч.	Лист	N док.	Подпись	Дата				
ГИП		Корнеева				Индивидуальный жилой дом	Стадия	Лист	Листов
Архитектор		Ортемкина					РП	23	
Конструктор		Сабиева							
						ШЕ-4 М 1:50	Строительная компания "МИРИС" т. 740 75 40		

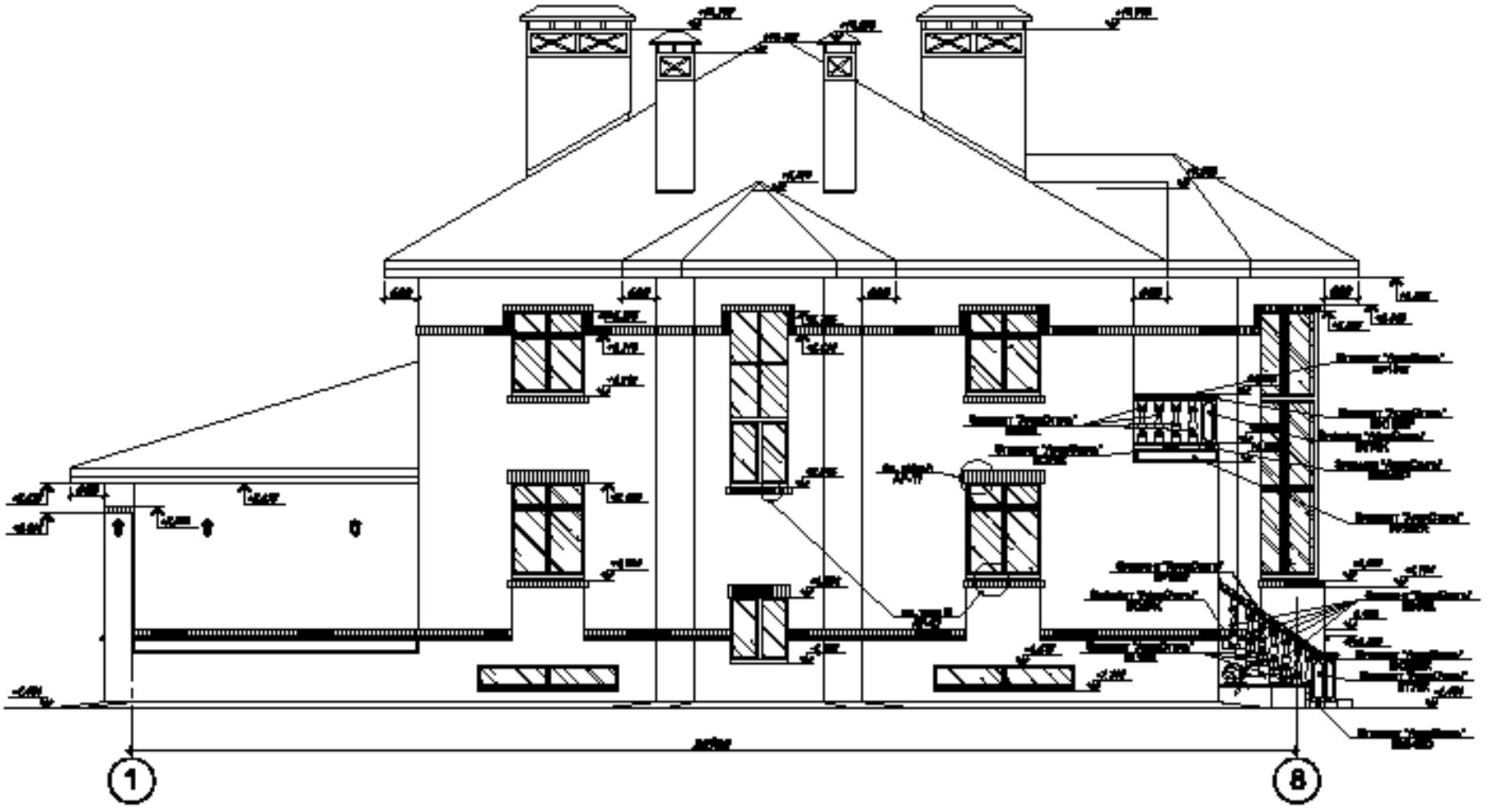

Примечание:

1. Смотреть совместно с листами АР
2. Смотреть совместно с листами КЖ, КД
3. Перед началом их изготовления декоративных элементов компании "АрхиСтиль", необходимо провести точные обмеры мест установки элементов.
4. Для качественной установки элементов необходимо воспользоваться услугой шефмонтаж, предлагаемой компанией "АрхиСтиль"

						36-17			АР
Изм.	Кол. уч.	Лист	N док.	Подпись	Дата				
ГИП		Корунова				Индивидуальный жилой дом	Стадия	Лист	Листов
Архитектор		Сурганова					РП	23	
Инженер		Сенчук							
						Фасад в осях "1-8" М 1:75	Строительная компания "МИРА" т. 740 75 40		

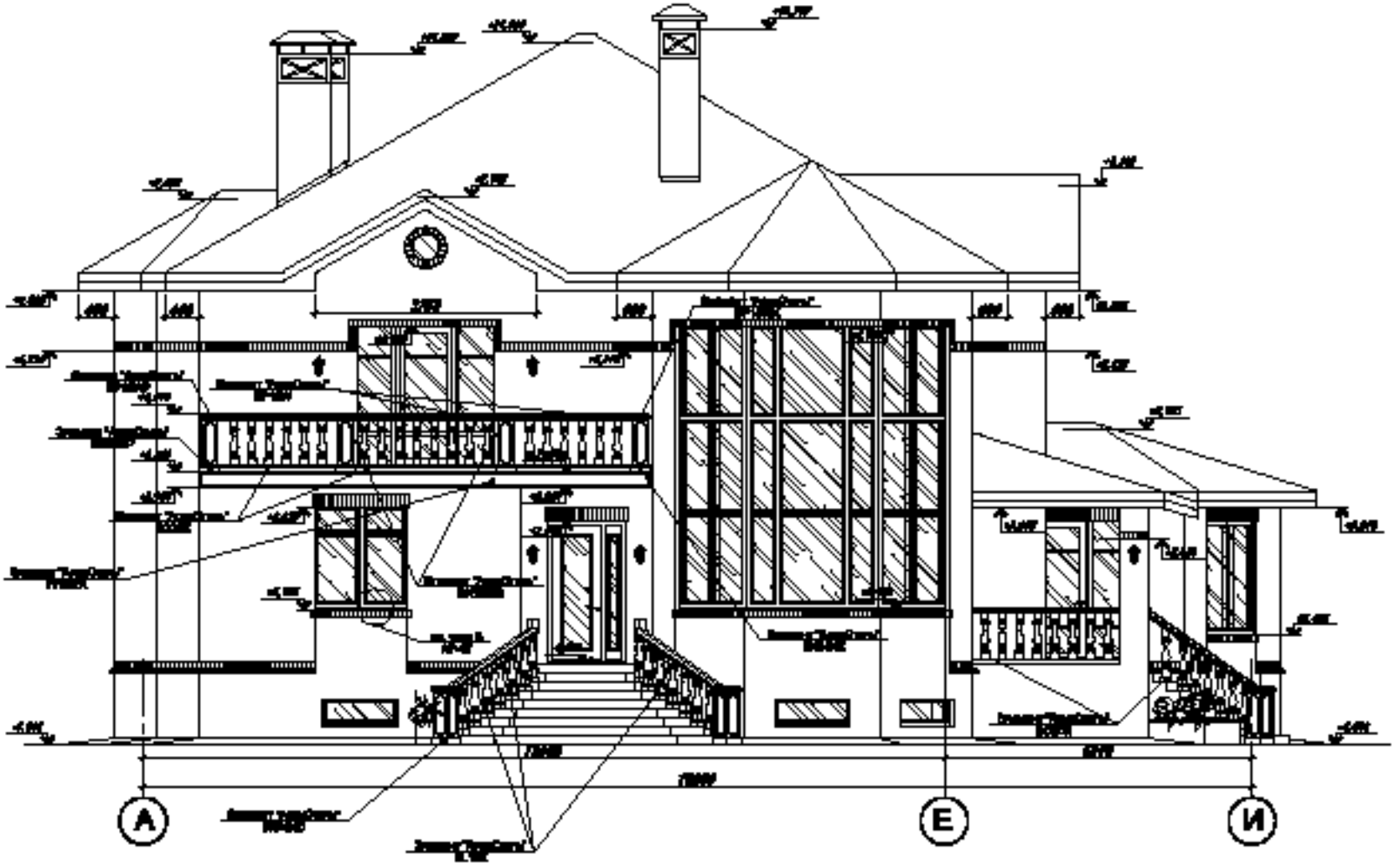

Примечание:

1. Смотреть совместно с листами АР
2. Смотреть совместно с листами ЮК, КД
3. Перед началом их изготовления декоративных элементов компании "АрхиСтиль", необходимо проверить точные обмеры мест установки элементов.
4. Для качественной установки элементов необходимо воспользоваться услугой шефмонтаж, предлагаемой компанией "АрхиСтиль"

						36-17			АР
Изм.	Кол. уч.	Лист	N док.	Подпись	Дата				
ГАП		Корунова				Индивидуальный жилой дом	Стадия	Лист	Листов
Архитектор		Сергеева					РП	24	
Инженер		Сенина							
						Фасад в осях "А-И" М 1:75	Строительная компания "МИРА" т. 740 75 40		

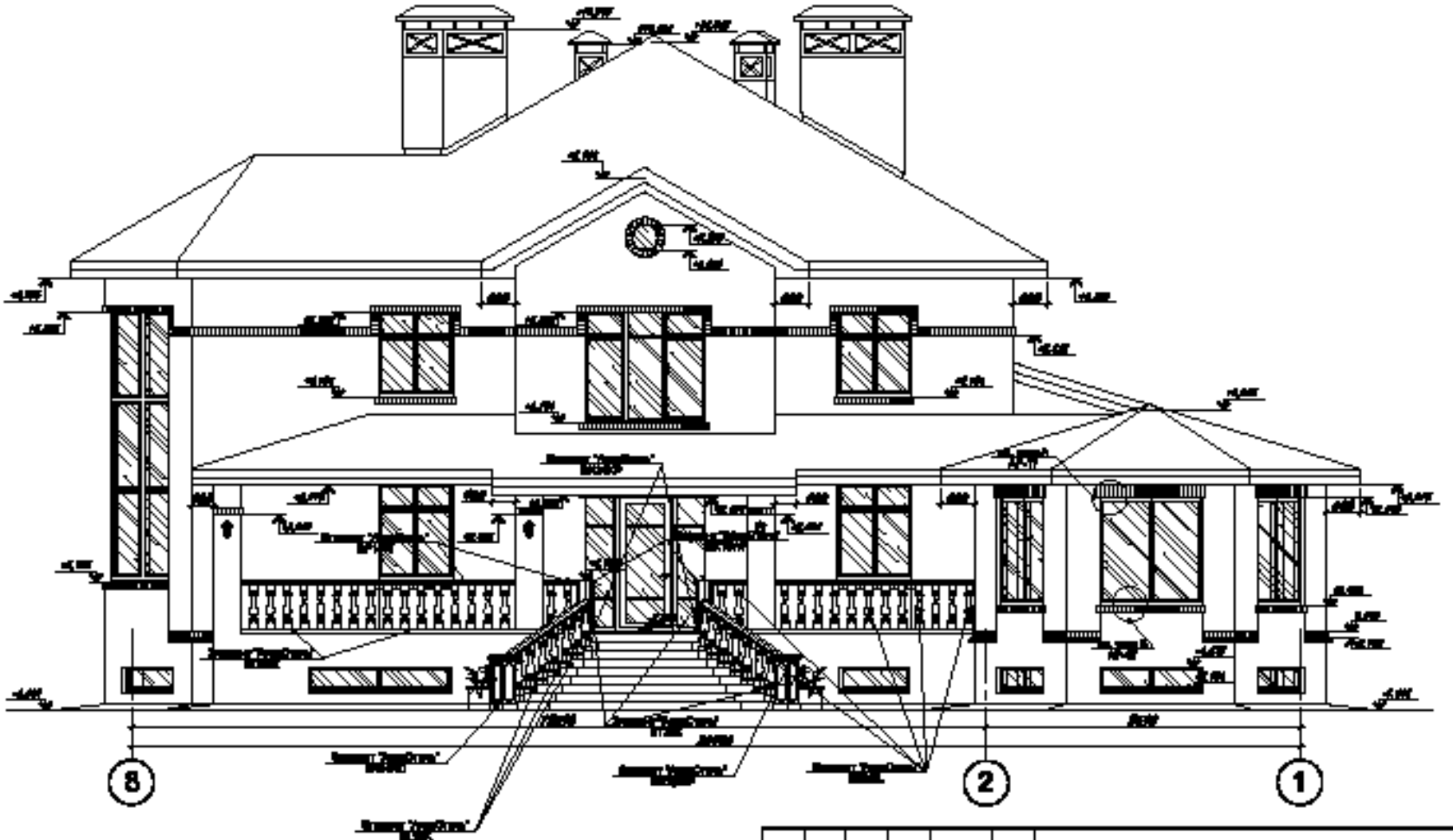

Примечание:

1. Смотреть совместно с листами АР
2. Смотреть совместно с листами ЮК, КД
3. Перед заказом на изготовление декоративных элементов компании "АрхиСтиль", необходимо провести точные обмеры мест установки элементов.
4. Для качественной установки элементов необходимо воспользоваться услугой шефмонтаж, предлагаемой компанией "АрхиСтиль"

						36-17			АР
Изм.	Кол. уч.	Лист	N док.	Подпись	Дата				
ГИП		Корунова				Индивидуальный жилой дом	Стадия	Лист	Листов
Архитектор		Сергеева					РП	25	
Инженер		Сенина							
						Фасад в осях "8-1" М 1:75	Строительная компания "МИРА" т. 740 71 40		

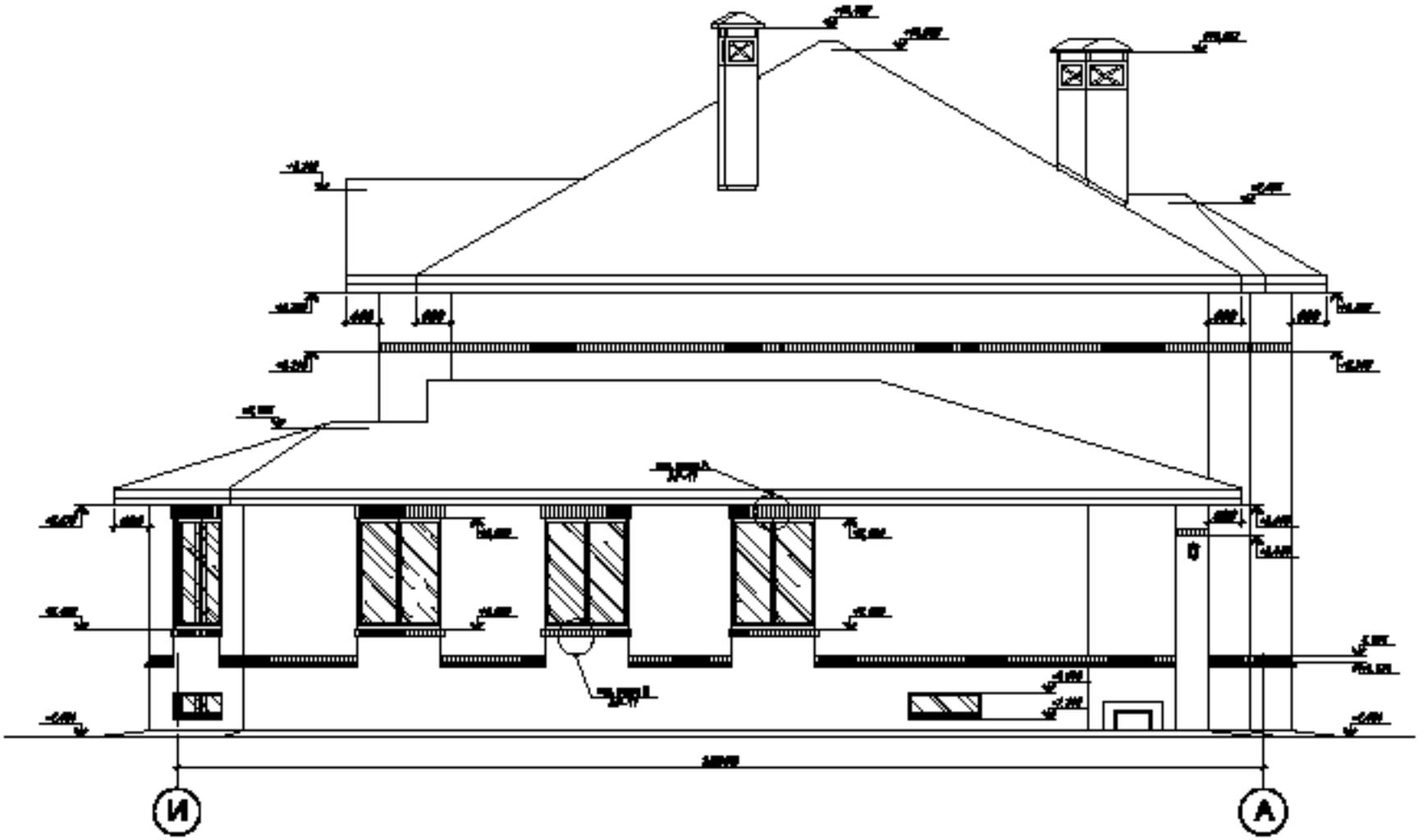

Примечание:

1. Смотреть совместно с листами АР
2. Смотреть совместно с листами ЮК, КД
3. Перед заказом на изготовление декоративных элементов компании "АрхиСтиль", необходимо провести точные обмеры мест установки элементов.
4. Для качественной установки элементов необходимо воспользоваться услугой шефмонтаж, предлагаемой компанией "АрхиСтиль"

						36-17			АР
Изм.	Кол. уч.	Лист	N док.	Подпись	Дата				
ГИП		Корунова				Индивидуальный жилой дом	Стадия	Лист	Листов
Архитектор		Сергеева					РП	20	
Инженер		Сенина							
						Фасад в осях "И-А" М 1:75	Строительная компания "МИРА" т. 740 75 40		

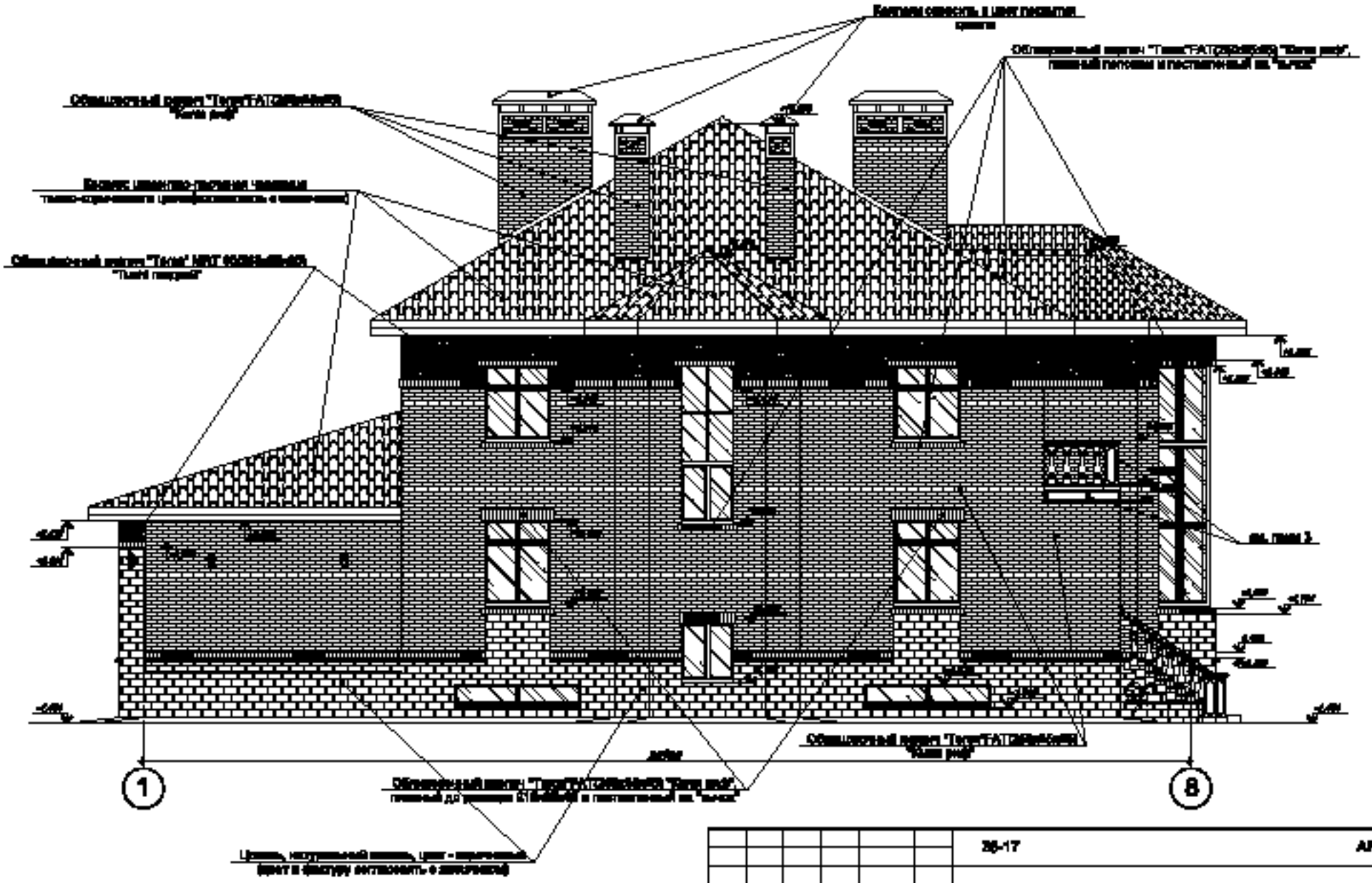

Примечания:

1. Смотреть совместно с листами АР
2. Кладка облицовочного кирпича выполнена на кладочном растворе Vetonit Neltex 160
3. Цвет декоративных элементов "АрхеСтиль" - белый (предварительно согласовать с застройщиком)
4. Марку и цвет кирпича предварительно согласовать с застройщиком

						36-17			АР
Изм.	Кол. уч.	Лист	N док.	Подпись	Дата				
ГИП		Бородина				Индивидуальный жилой дом	Стадия	Лист	Листов
Архитектор		Сурганова					РП	27	
Инженер		Сенчук							
						Наружная отделка фасада в осях "1-8" М 1:75	Строительная компания "МИРА" т. 740 75 40		

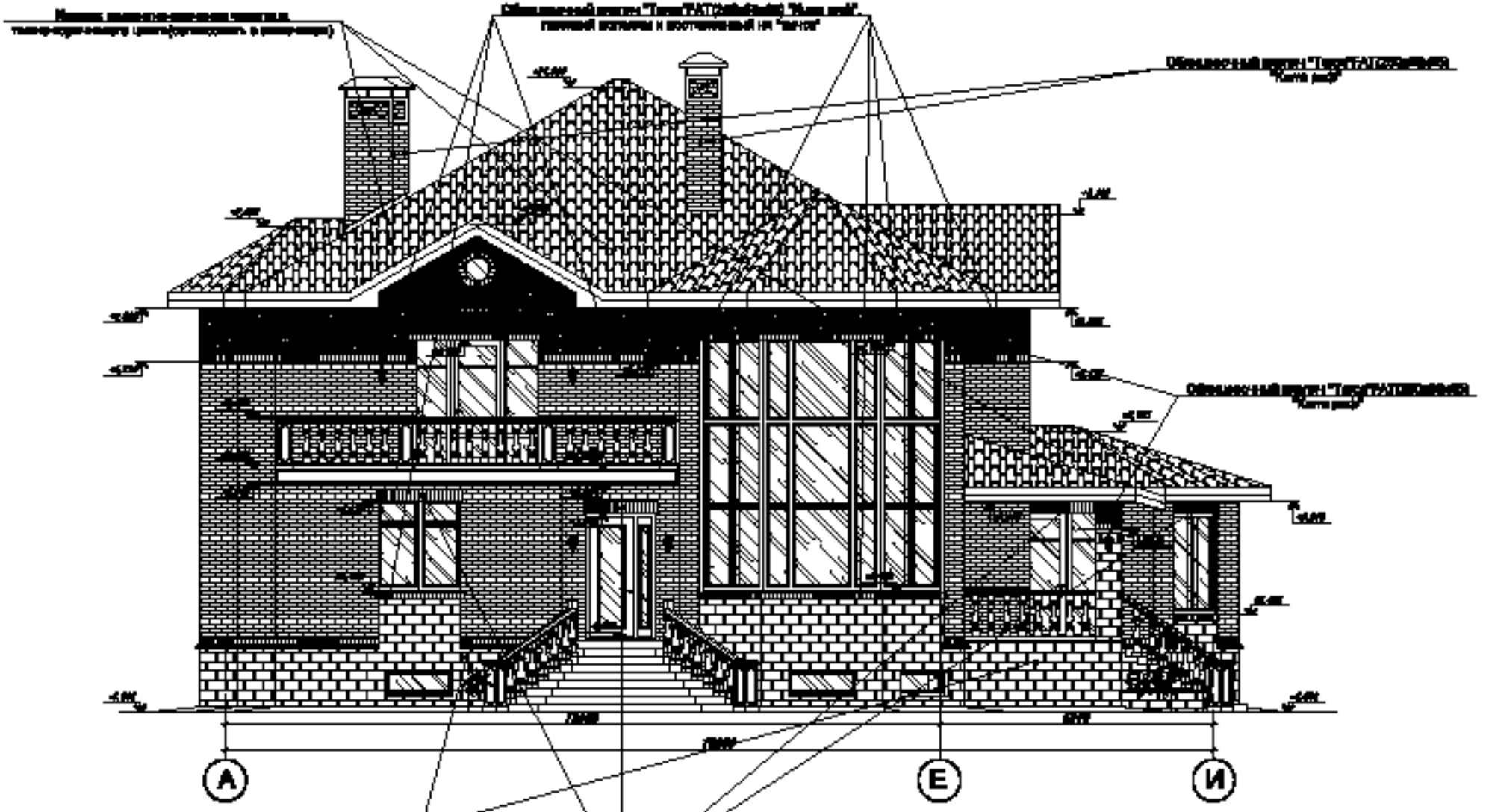

Примечания:

1. Смотреть совместно с листами АР
2. Кладка облицовочного кирпича выполнена на кладочном растворе Vetonit Neiba 160
3. Цвет декоративных элементов "АрмаСтиль" - белый (предварительно согласовать с застройщиком)
4. Марку и цвет кирпича предварительно согласовать с застройщиком

						36-17			АР
Изм.	Кол. уч.	Лист	N док.	Подпись	Дата				
ГИП		Бородина				Индивидуальный жилой дом	Стадия	Лист	Листов
Архитектор		Сергеева					РП	29	
Инженер		Сергеев							
						Наружная отделка фасада в осях "А-И" М 1:75	Строительная компания "МИРА" т. 740 75 40		

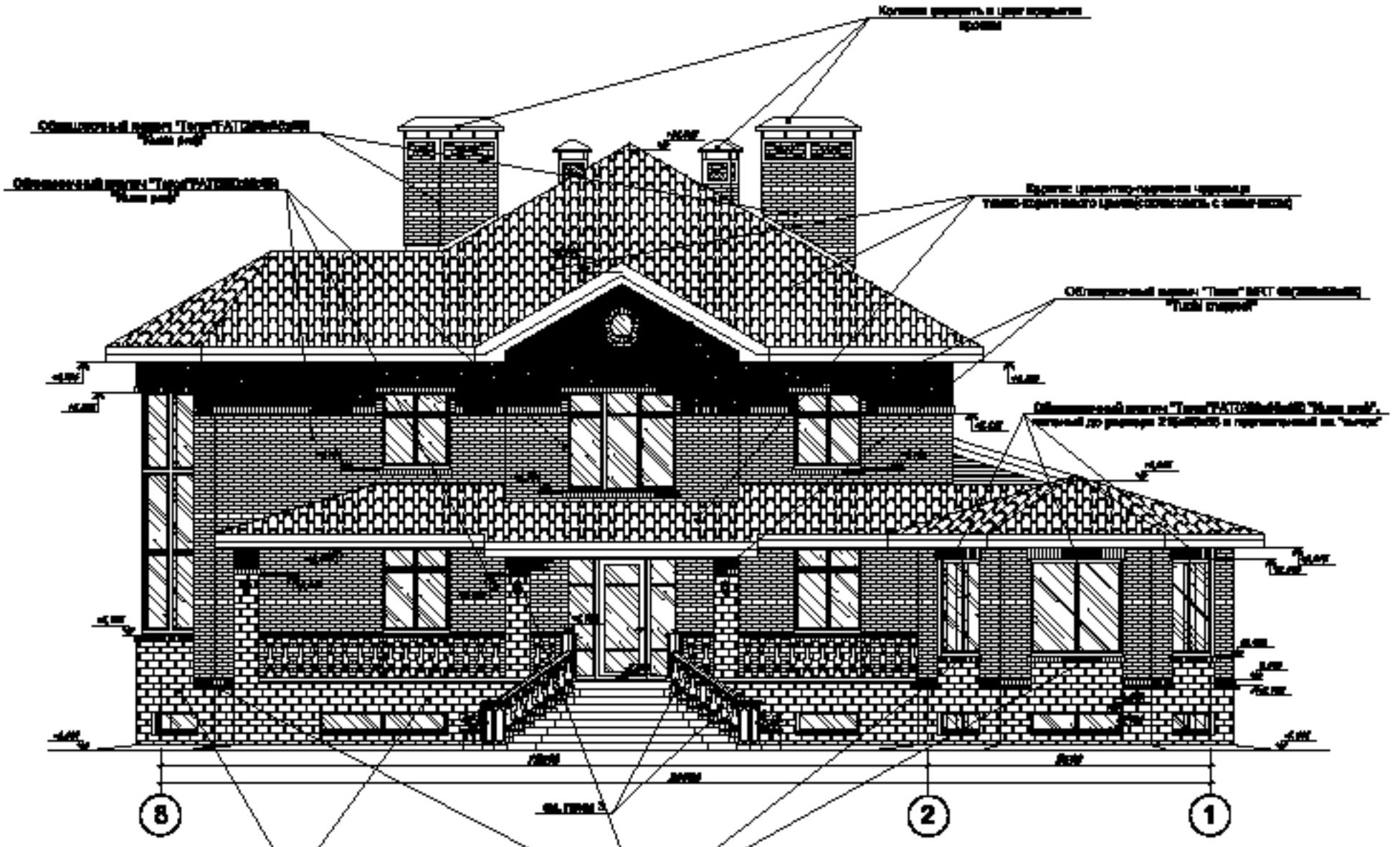

Цоколь наружный панель ЭКТ - клинкерный
(цвет и фактуру согласовать с заказчиком)

Облицовочный кирпич "Терра"FATGRIMBERG "Коко рой",
гнутый кожаным и постелечный на "мрамор"

Примечания:

1. Смотреть совместно с чертежами АР
2. Кладка облицовочного кирпича выполнена на кладочном растворе Vetonit Neiba 160
3. Цвет декоративных элементов "АрмаСтиль" - белый (предварительно согласовать с застройщиком)
4. Марку и цвет кирпича предварительно согласовать с застройщиком

						36-17			АР
Изм.	Кол. уч.	Лист	N док.	Подпись	Дата				
ГИП		Бородина				Индивидуальный жилой дом	Стадия	Лист	Листов
Архитектор		Сурганова					РП	29	
Инженер		Сенчук							
						Наружная отделка фасада в осях "8-1" М 1:75	Строительная компания "МИРА" т. 740 75 40		

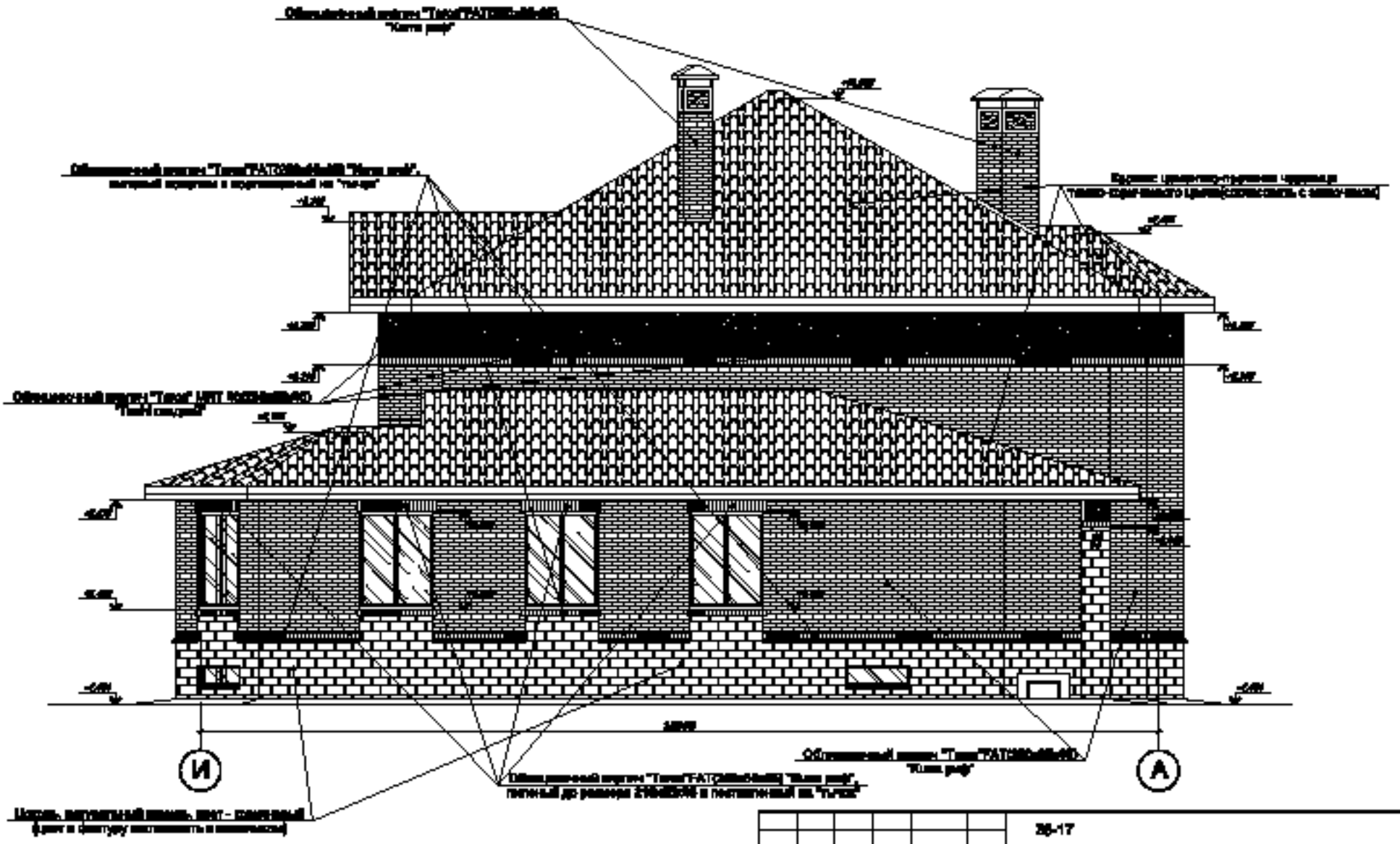

Примечания:

1. Смотреть совместно с листами АР
2. Кладка облицовочного кирпича выполнена на кладочном растворе Vetonit Neibra 160
3. Цвет декоративных элементов "АрмаСтиль" - белый (предварительно согласовать с застройщиком)
4. Марку и цвет кирпича предварительно согласовать с застройщиком

						36-17			АР
Изм.	Кол. уч.	Лист	N док.	Подпись	Дата				
ГИП		Бородина				Индивидуальный жилой дом	Стадия	Лист	Листов
Архитектор		Сурганова					РП	30	
Инженер		Сенчук							
						Наружная отделка фасада в осях "И-А" М 1:75	Строительная компания "МИРА" т. 740 71 40		

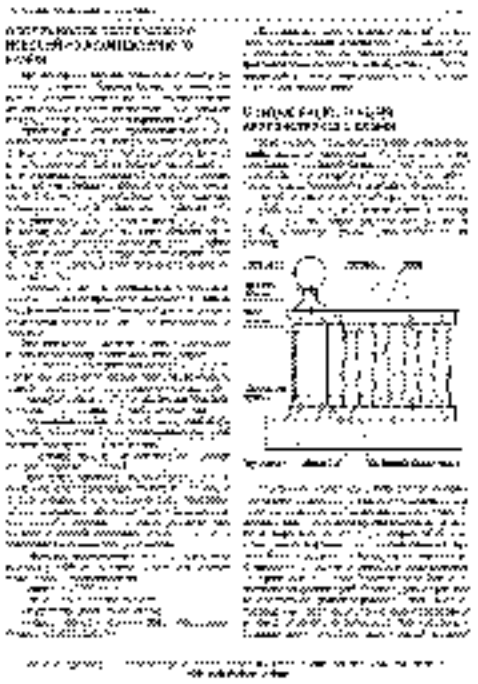

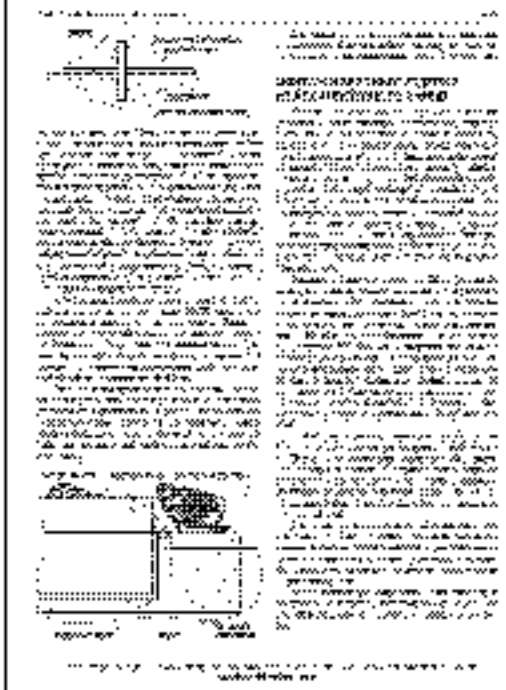

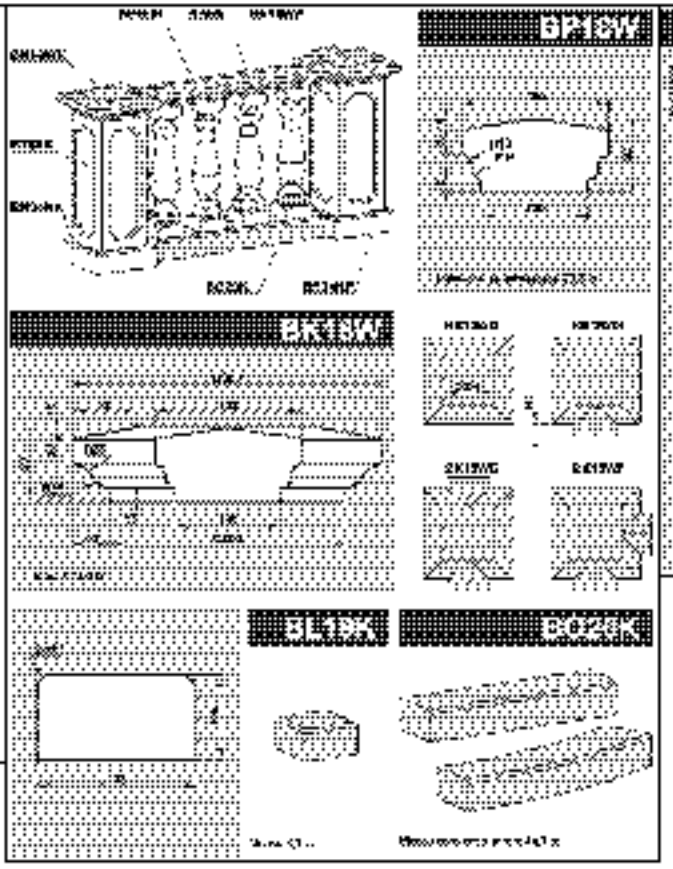

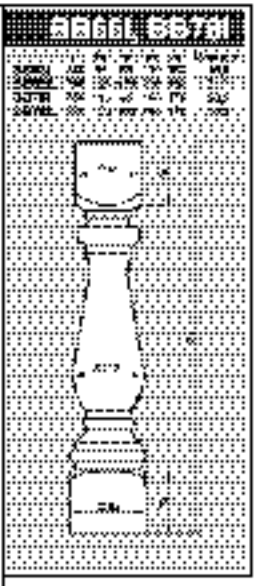

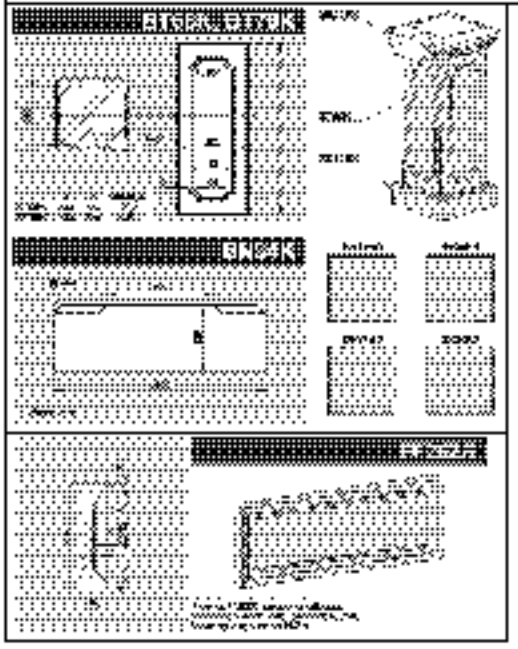

Спецификация элементов "АрмоСтиль"

Наименование элемента по каталогу	Кол-во*	Примечание
BB88IL	84 шт.	
BL18K	38 шт.	
BK18WK	8 шт.	
BK18WB	8 шт.	
BK18WP	3 шт.	
BT78K	18 шт.	
BN24KD	4 шт.	
BN24KK	1 шт.	
BN24KS	8 шт.	
BN24KP	3 шт.	
BP18W	30,6 п. пог.	[illegible]
BO28K	30,6 п. пог.	[illegible]
FF262R	0,3 п. пог.	[illegible]

* - Перед заказом на изготовление декоративных элементов компании "АрмоСтиль", необходимо уточнить точные размеры мест установки элементов.

** - Колонны должны быть учтены Вами в смете.

Примечания:

1. Смотреть примечания в листах АР
2. Смотреть примечания в листах КЖ, КД
3. Перед заказом на изготовление декоративных элементов компании "АрмоСтиль", необходимо уточнить точные размеры мест установки элементов.
4. Для исключения ошибок при выборе рекомендуем использовать спецификации, предоставленные компанией "АрмоСтиль"

						38-17		АР
Изм.	Кол. уч.	Лист	N док.	Подпись	Дата			
ГИП		Неудачин				Индивидуальный жилой дом	Стадия: РП	Лист: 31
Архитектор		Сурикова						
Инженер		Сенина						
						Спецификация элементов "АрмоСтиль" Смонтажная конструкция и монтаж изделий из пластмассовых масс	Организация: "МИРА" т. 340 78 40	

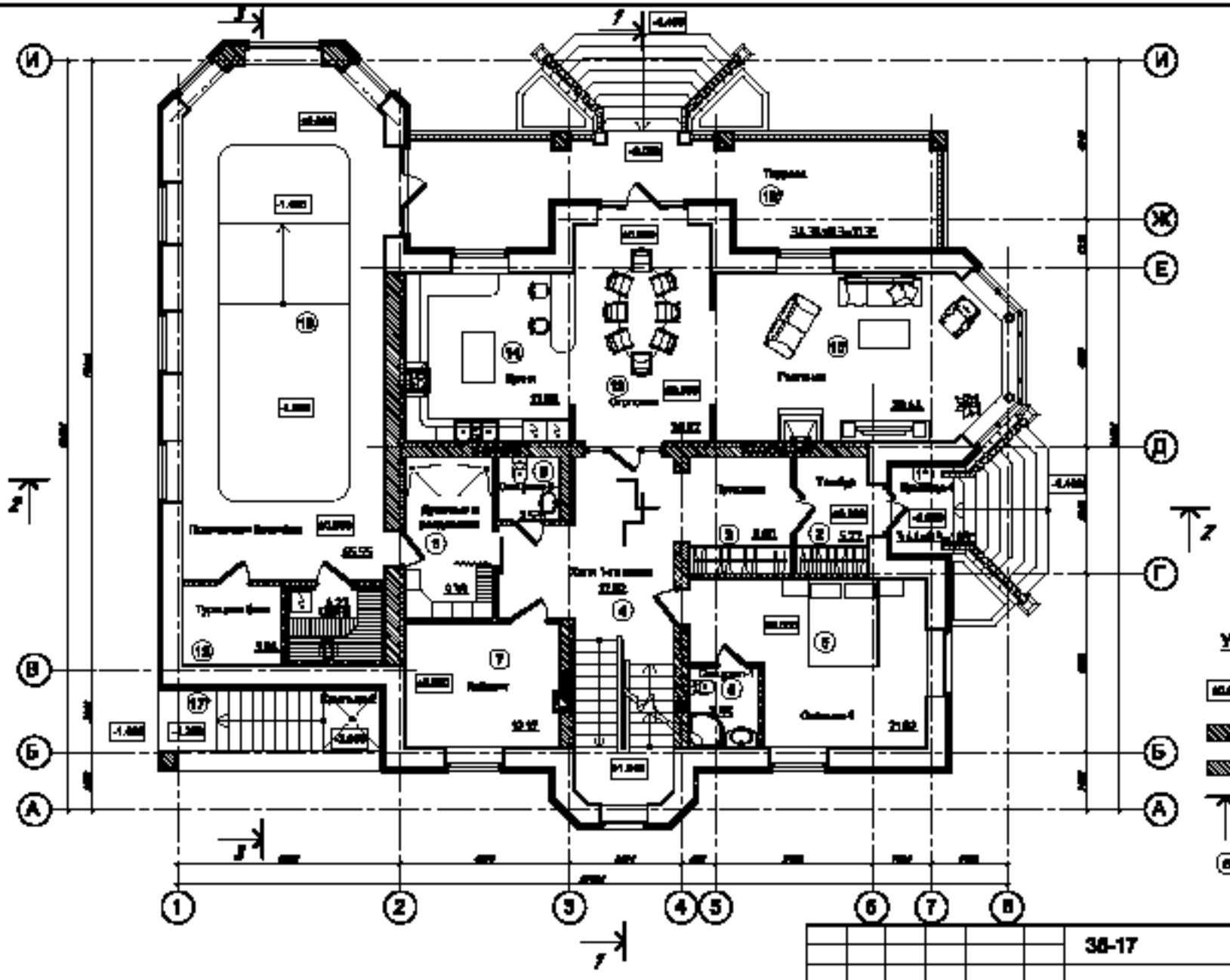

Позиция	Наименование	Площадь, м²
1*	Крытый-1	1,86
2	Тамбур	5,77
3	Прихожая	6,69
4	Холл 1-го этажа	17,42
5	Спальня-4	21,62
6	Санузел-4	3,88
7	Кабинет	12,17
8	Душевая и раздевалка	5,34
9	Санузел-2	5,05
10	Бассейн	65,55
11	Сауна	4,27
12	Тренажёрная	5,84
13	Фитнес	28,67
14	Врач	17,69
16	Гостиная	49,44
16*	Терраса	18,38
17*	Крытый-2	1,34
	Итого	266,91

* - в условиях климатического комфорта равное 0,8

УСЛОВНЫЕ ОБОЗНАЧЕНИЯ

- Отметка пола
- Кладка из монолитного кирпича
- Кладка из керамического кирпича
- Линия разреза
- Номер помещения на экспликации

Жилая площадь первого этажа: 83,68 кв.м
Общая площадь первого этажа: 266,91 кв.м

Жилая площадь: 156,23 кв.м
Общая площадь: 582,92 кв.м

						36-17		АР
Изм.	Кол. уч.	Лист	N док.	Подпись	Дата			
ГАП		Нищенко				Индивидуальный жилой дом	Стадия: РП	Лист: 32
Архитектор		Сурженкова						Папка
Инженер		Сычева				План расположения мебели 1-го этажа М 1:100	Строительная компания "МИРАЖ" т. 249 78 40	

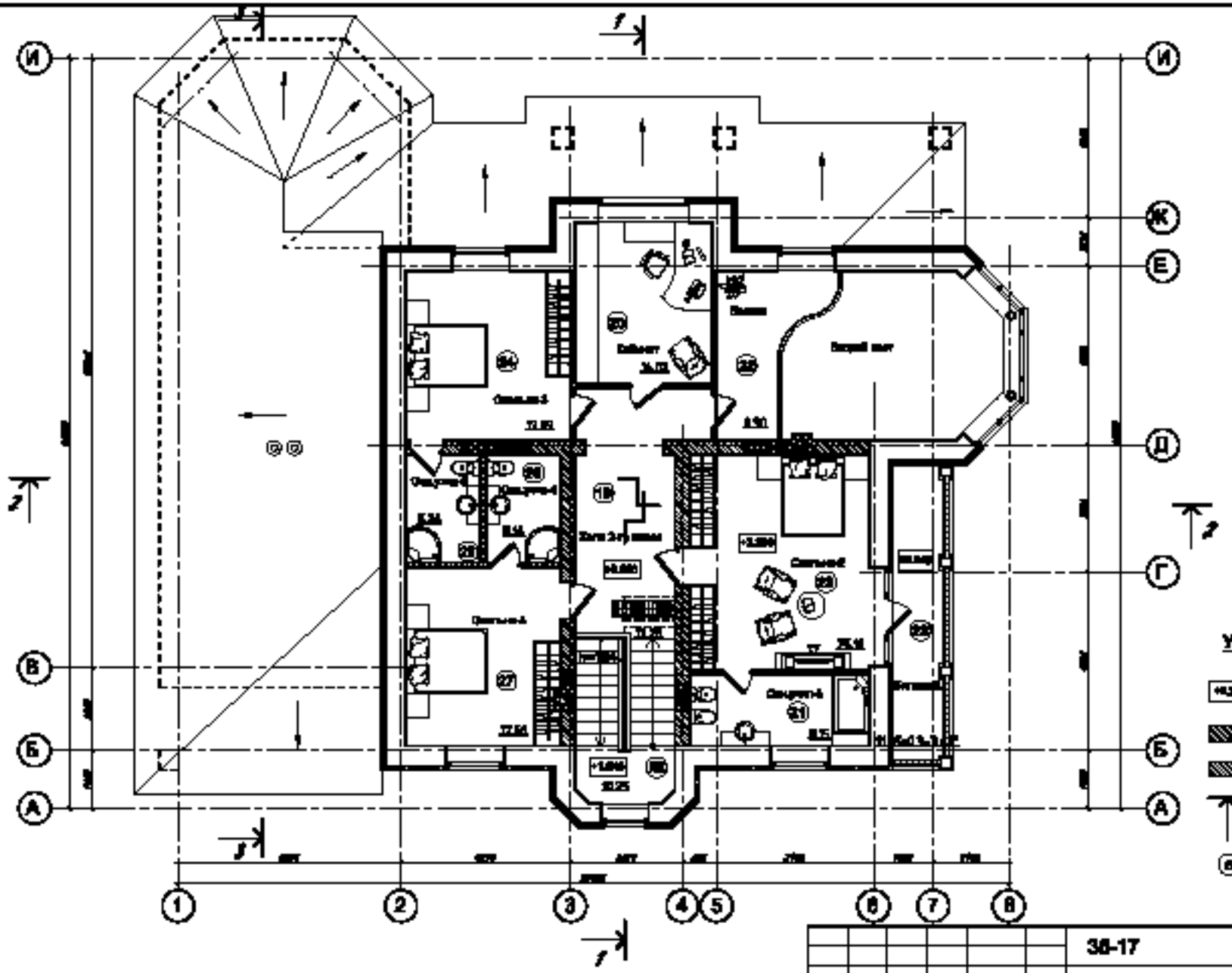

19	[illegible]	17.28
20	Кабинет	14.88
21	Санузел-4	4.10
22	Баня	8.84
23	Спальня-3	26.18
24	Спальня-4	17.68
25	Санузел-4	6.14
26	Санузел-3	6.84
27	Спальня-4	17.64
28*	Баня-3	3.47
ЛК	[illegible]	16.28
	Баня	196.18

* - в учетом понижающего коэффициента 0,5

УСЛОВНЫЕ ОБОЗНАЧЕНИЯ

- Отметка пола
- Кладка из монолитного кирпича
- Кладка из керамического кирпича
- Линия разреза
- Номер помещения на экспликации

Жилая площадь второго этажа: 74,78 кв.м
Общая площадь второго этажа: 138,15 кв.м

Жилая площадь: 156,23 кв.м
Общая площадь: 582,92 кв.м

						36-17			АР
Изм.	Кол. уч.	Лист	N док.	Подпись	Дата				
ГАП		Нарадилов				Индивидуальный жилой дом	Стадия	Лист	Листов
Архитектор		Сурмашевич					РП	33	
Инженер		Сычева							
						План расположения мебели 3-го этажа. М 1:100	Строительная компания "МИРАЖ" т. 249 78 40		

Ведомость чертежей комплекта КЖ0

Лист	Наименование	Приме-чание
1	Общие данные	
2	Опалубочный план цокольного этажа на отметке -2.960	
3	Монолитная фундаментная плита Фп1 на отметке -3.400. Опалубка.	
4	Монолитная фундаментная плита Фп1 . Армирование.	
5	Разрезы 1-1, 2-2, 4-4. Опалубка.	
6	Разрез 3-3. Опалубка. Разрезы 5-5, 6-6. Армирование.	
7	Монолитная ж/б лестница в подвал. Опалубка, армирование.	
8	План крыльца №1. Разрезы 1-1...3-3. Опалубка.	
9	Разрезы 1-1, 2-2. Армирование. Узел 1. Армирование.	
10	План крыльца №2. Разрезы 4-4...7-7. Опалубка.	
11	Разрезы 4-4...6-6. Армирование. Узлы 1, 2. Армирование.	

Ведомость ссылочных и прилагаемых документов

Обозначение	Наименование	Приме-чание
ГОСТ 5264-80	Сварка ручная дуговая.	
ГОСТ 5781-82*	Сталь горячекатанная для армирования	
	железобетонных конструкций.	
ГОСТ 14098-85	Соединения сварные арматуры и закладных	
	изделий железобетонных конструкций.	

Общие указания:

Настоящий раздел рабочего проекта индивидуального жилого дома разработан на основании архитектурной части, СНиП 2.02.01-83 "Основания зданий и сооружений", СНиП 2.01.07-85 "Нагрузки и воздействия"; СНиП 2.03.01-84 "Бетонные и железобетонные конструкции".

Проектом приняты фундаменты монолитные железобетонные (плита) из бетона класса В20, по монолитной подготовке из бетона класса В7,5 толщиной 50 мм по щебеночной подушке толщиной 200 мм.

Крепление облицовочного камня цоколя выполнить на анкерах (см. раздел АР).

Гидроизоляция горизонтальная- 2 слоя изгиласта на битумной мастике; вертикальная всех поверхностей, соприкасающихся с грунтом- обмазка горячим битумом по грунтовке.

Засыпку пазух фундаментов выполнять крупнозернистым песком слоями толщиной не более 20 см с уплотнением до плотности не менее 1,6 т/м3.

Крыльца монолитные железобетонные из бетона класса В20, F100, W6 отрезаны от стен цокольного этажа.

Деформационный шов - 30мм, проложен пенополистиролом.

Под плитами крылец устроить щебеночную подушку толщиной 300 мм

По периметру здания устраивается асфальто-бетонная отмостка шириной 1000 мм по щебеночному основанию.

Укладку бетонной смеси производить слоями толщиной не более 200 мм с послойным вибрированием.

Электроды типа Э 42 по ГОСТ 9467-75. Сварка ручная дуговая по ГОСТ 5264-80.

Изм.	Кол.	Лист	N док.	Подп.	Дата
ГАП		Корнунов			
Архитектор		Сурженко			
Конструктор		Дзюбенко			

38-17 ЮК0

СПб, Ленинградская область, Всеволожский район, АОЗТ "Всеволожский", массив "у дер. Кенкеты".

Индивидуальный жилой дом

Стадия	Лист	Листов
РП	1	

Общие данные.

Строительная компания "МЕРА" т. 740 78 40

Взам. инв. N | Подпись и дата | Инв. N подл.

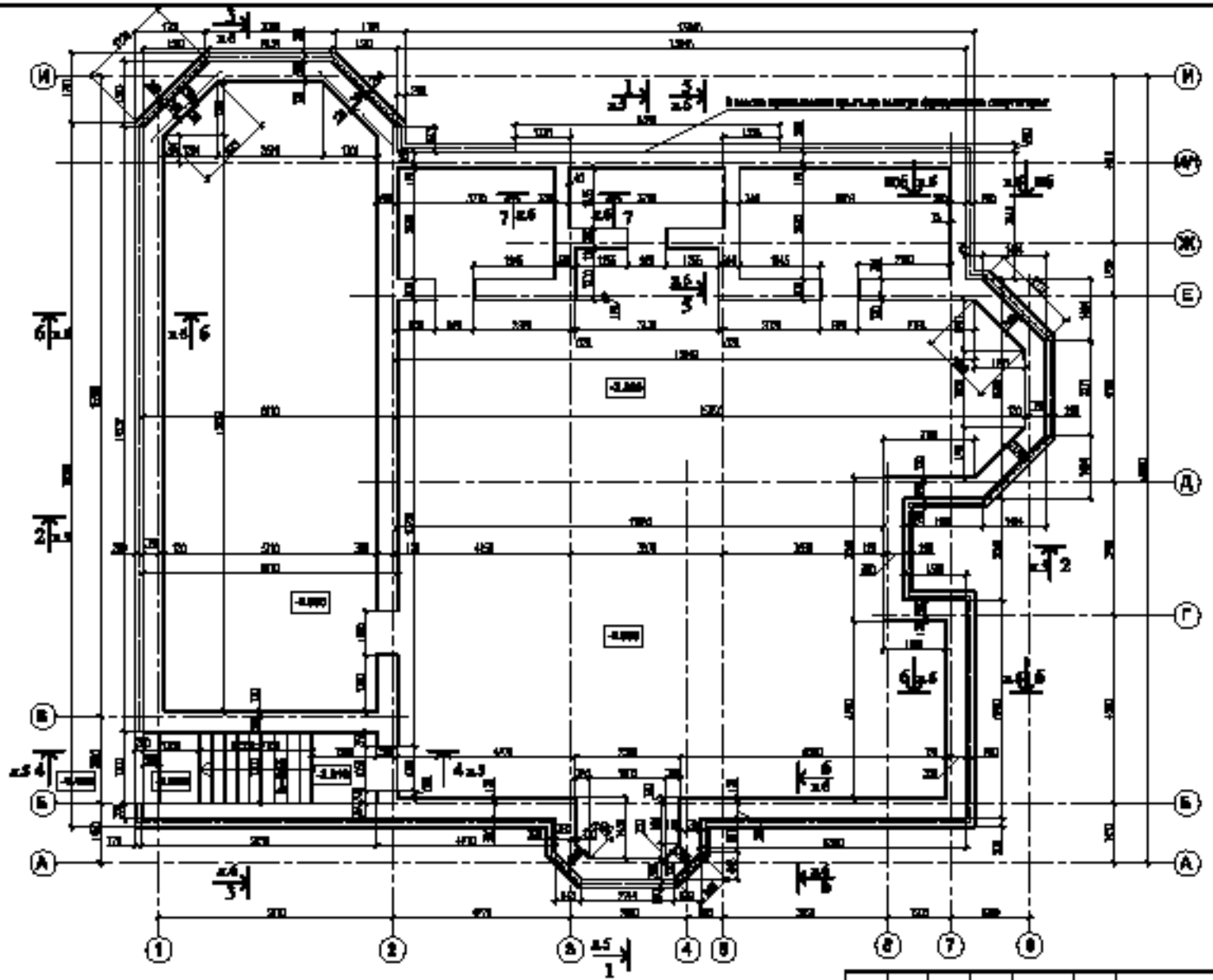

Примечания

1.Данный лист смотреть обязательно с листами 3 - 6.

						36-17		ЮКО	
						СПб, Ленинградская область, Всеволожский район, АОЗТ "Виллозское", земли "у дер. Кивеннапа".			
Изм.	Кол. уч.	Лист	N док.	Подпись	Дата				
ГИП		Кравцова				Индивидуальный жилой дом	Стадия	Лист	Листов
Архитектор		Сурганова					РП	1	
Инженер		Дробышева							
						Стилобатный план цокольного этажа на отметке -2.500	Строительная компания "МИРА" т. 740 71 40		

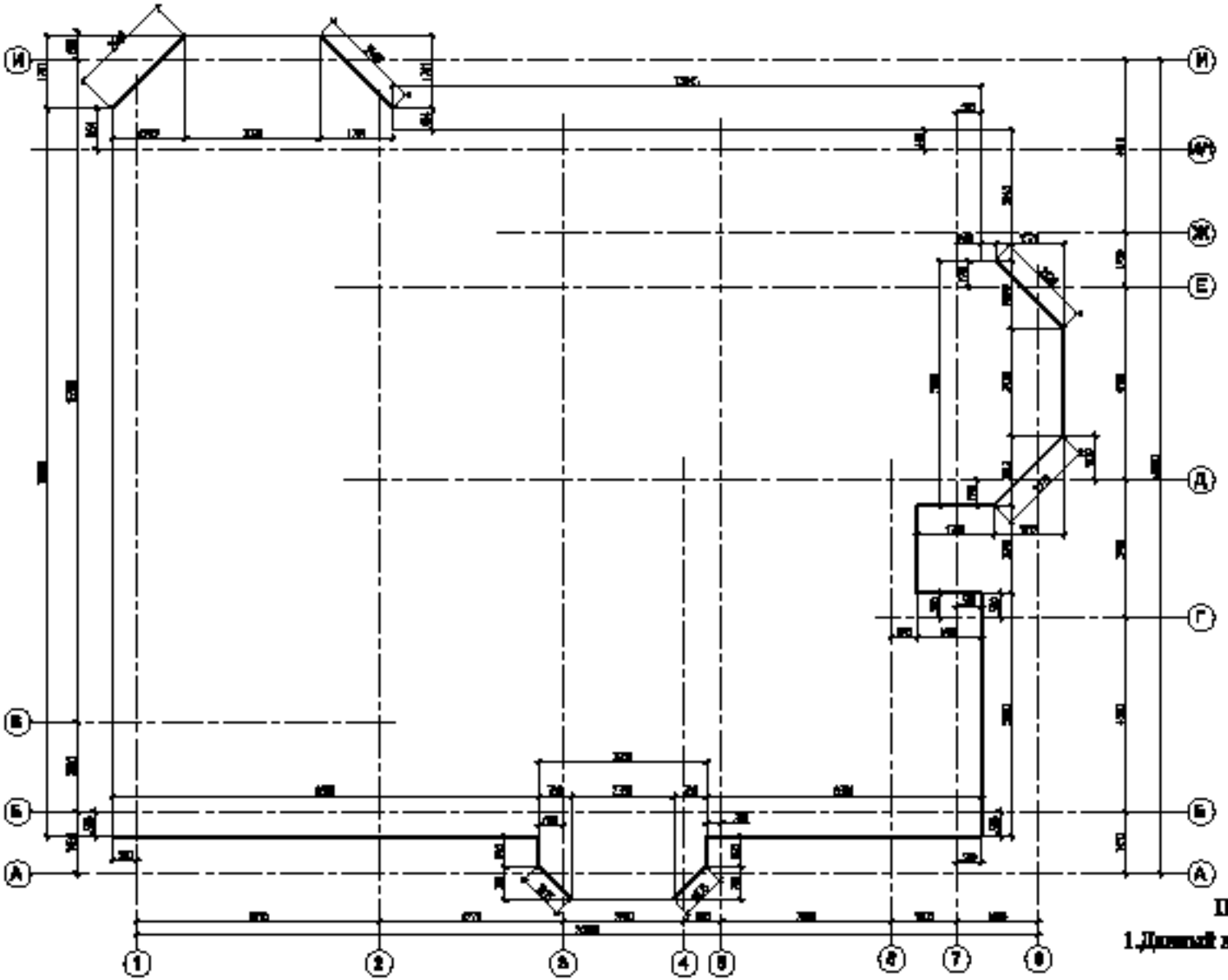

Примечания

1.Данный лист смотреть совместно с листами 2, 3.

						36-17			КЖД
						СПб, Ленинградская область, Всеволожский район, АОЗТ "Виллановское", земли "у дер. Кивеннапа".			
Изм.	Кол. уч.	Лист	N док.	Подпись	Дата				
ГАП		Кондина				Индивидуальный жилой дом	Стадия	Лист	Листов
Архитектор		Сурганова					РП	3	
Инженер		Дмитриева							
						Монолитная фундаментная плита Фп1 на отметке -3.400. Опалубка.	Строительная компания "МИРА" т. 740 75 40		

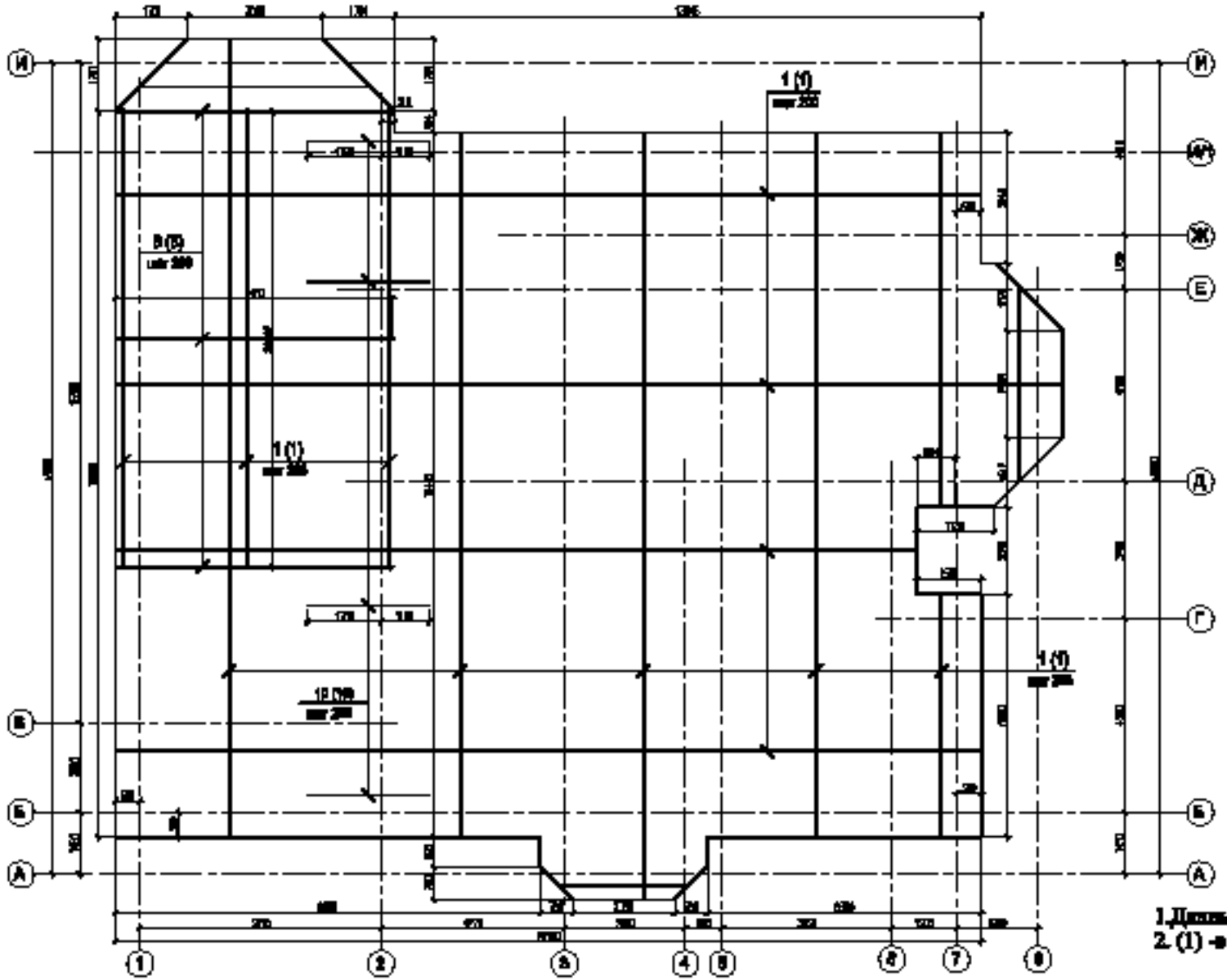

Примечания

1.Данный лист смотреть совместно с листами 2, 3.
2. (1) -в скобках обозначена верхняя арматура.

Схема расположения нижней и верхней арматуры фундаментной плиты Фп1

						36-17			ЮКО
						СПб, Ленинградская область, Всеволожский район, АОЗТ "Виллозское", земли "у дер. Кивеннапа".			
Изм.	Кол. уч.	Лист	N док.	Подпись	Дата				
ГИП		Кондрина				Индивидуальный жилой дом	Стадия	Лист	Листов
Архитектор		Сурганова					РП	4	
Инженер-стр.		Дембицкая							
						Монолитная фундаментная плита Фп1 . Армирование.	Строительная компания "МИРА" т. 740 75 40		

Разрез 1-1

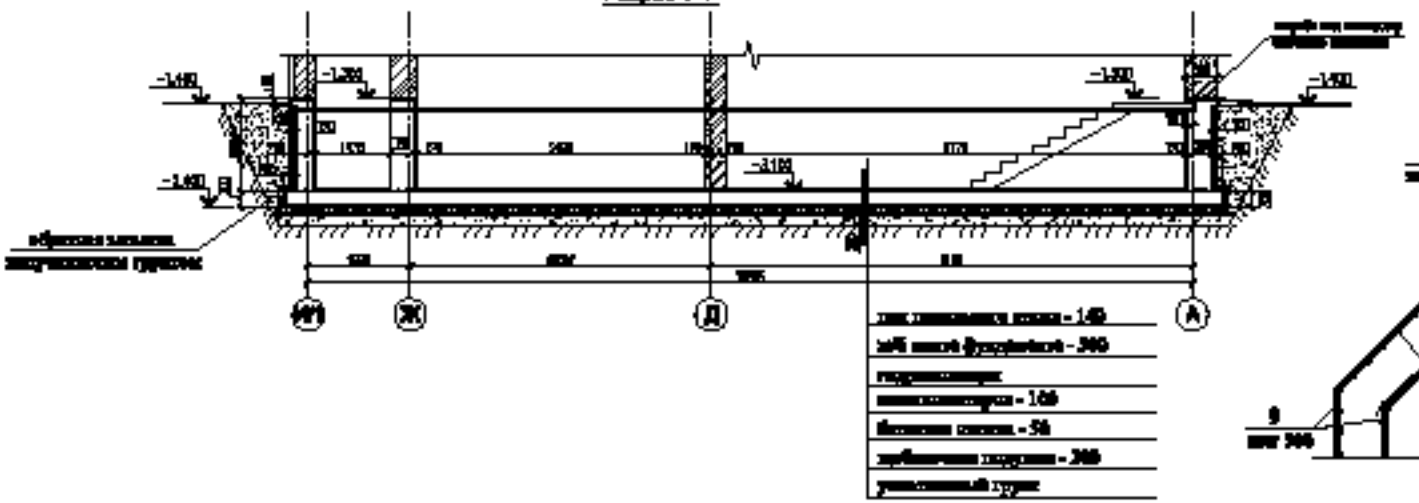

Схема армирования стен подвала

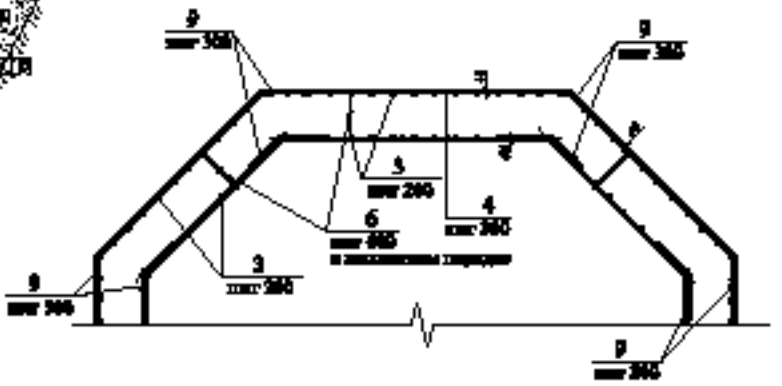

Разрез 2-2

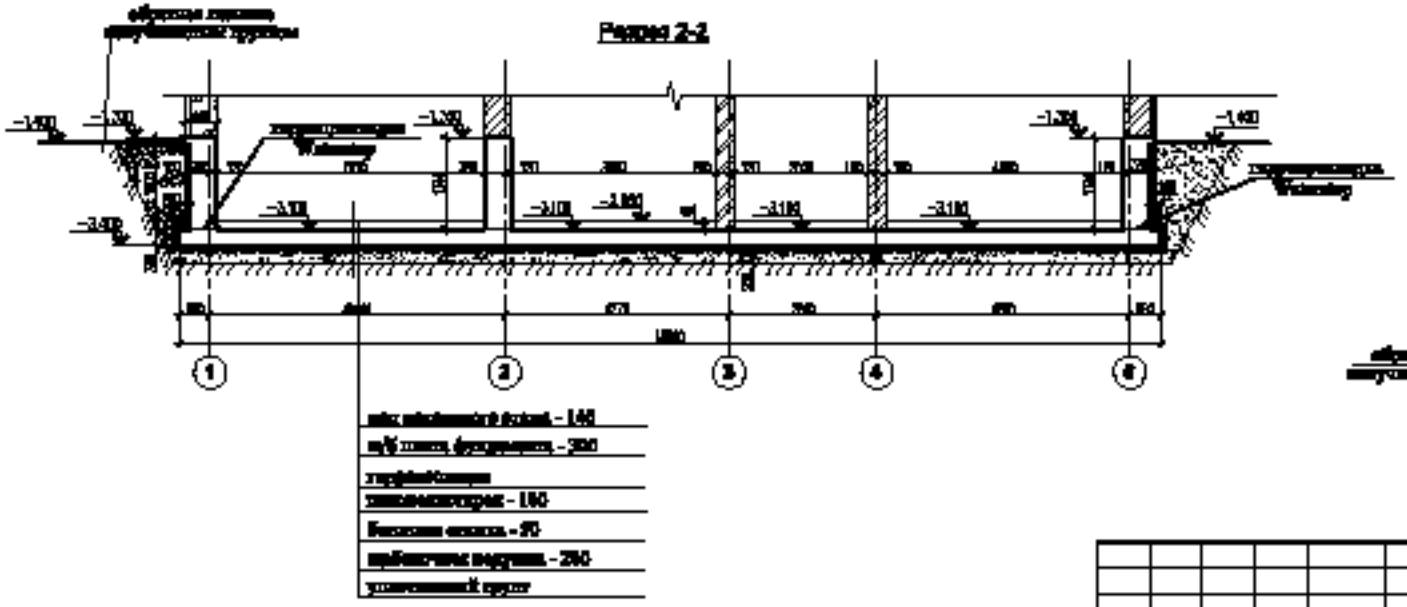

Разрез 4-4

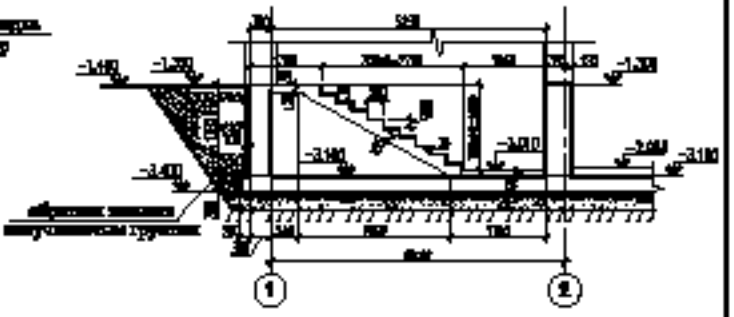

Примечания

1. Данный лист смотреть совместно с листами 2, 3.
2. Под кирпичные стены по верхнему обрезу фундаментов уложить гидроизоляцию (2 слоя изоласта). Боковые поверхности фундаментов, соприкасающиеся с грунтом, обмазать горячим битумом за 2 раза.

						36-17			ЮКО
Изм.	Кол. уч.	Лист	N док.	Подпись	Дата	СПб, Ленинградская область, Всеволожский район, АОЗТ "Виллозское", земли "у дер. Кивеннапа".			
ГАП		Кондина				Индивидуальный жилой дом	Стадия	Лист	Листов
Архитектор		Сурганова					РП	8	
Инженер		Дмитриева							
						Разрезы 1-1, 2-2, 4-4. Спецуфбл.	Строительная компания "ЮВРА" т. 740 71 40		

Разрез 3-3

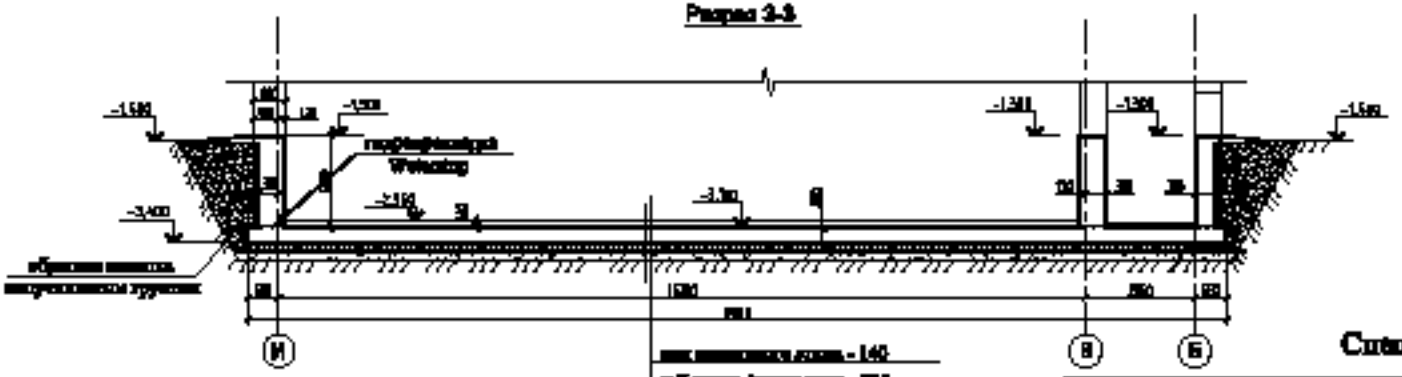

Схема армирования стен подвала

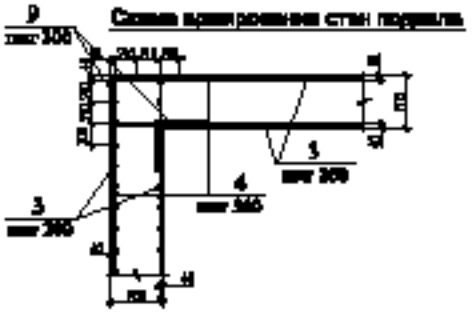

[illegible] - 140	
ж/б плита фундамента - 300	
гидроизоляция	
[illegible] - 100	
Бетонная подготовка - 50	
арматурная подушка - 200	
уплотненный грунт	

Ведомость деталей

Поз.	Эскиз
3*	180 / 2820
5*	110 / 360 / 470
9*	500 / 160 / 60 / 500

Спецификация монолитной ж/б конструкции.

Марка поз.	Обозначение	Наименование	Кол. шт.	Масса ед.кг.	Примеч.
		Плитный фундамент			
		Детали			
1	ГОСТ 5781-82*	Ø12 А-III, L= [illegible]	9100	0,888	8080,8
2	ГОСТ 5781-82*	Ø 8 А-I, L= 270	2600	0,187	278,20
8	ГОСТ 5781-82*	Ø12 А-III, L= 6470	108	5,745	620,46
10	ГОСТ 5781-82*	Ø12 А-III, L= 3880	104	2,490	488,56
		Стены подвала			
		Детали			
3*	ГОСТ 5781-82*	Ø10 А-III, L= 2290	1408	1,357	1899,8
4	ГОСТ 5781-82*	Ø 6 А-I, L= [illegible]	800	0,222	177,60
5*	ГОСТ 5781-82*	Ø 10 А-III, L=1140	310	0,703	217,93
6	ГОСТ 5781-82*	Ø 8 А-I, L= 470	550	0,186	98,58
7	ГОСТ 5781-82*	Ø 8 А-I, L= 350	190	0,138	26,70
9*	ГОСТ 5781-82*	Ø 8 А-I, L= 1120	308	0,443	136,44
		Материалы			
		Бетон класса В20, W6, F100		225 м³	
		Бетон класса В7,5		21 м³	

5-5 (армирование)

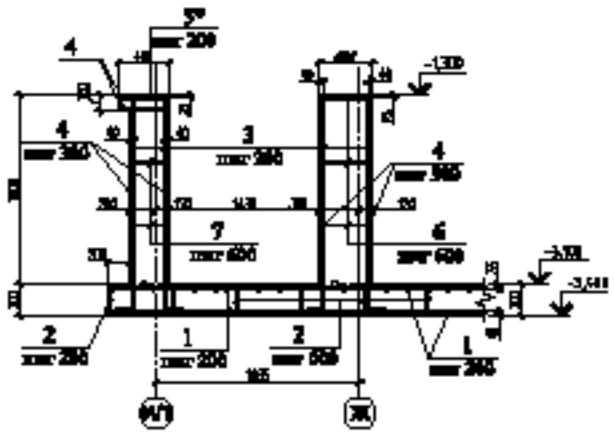

6-6 (армирование)

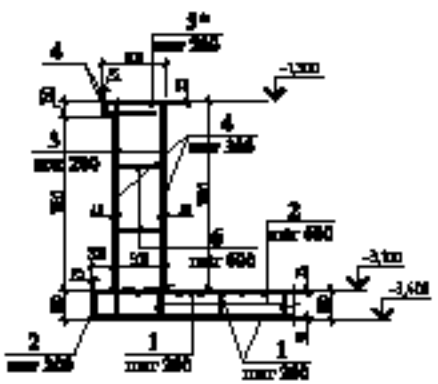

7-7 (армирование)

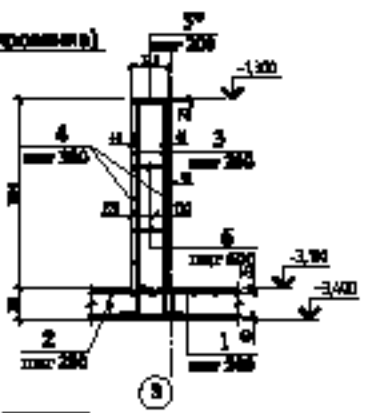

Примечания

1. Данный лист смотреть совместно с листами 2, 3, 4.
2. Ведомость расхода стали смотри на л. 7.

						36-17		ЮКО
Изм.	Кол. уч.	Лист	N док.	Подпись	Дата	СПб, Ленинградская область, Всеволожский район, АОЗТ "[illegible]", [illegible] "у дер. [illegible]".		
ГАП		Кондина				Индивидуальный жилой дом	Стадия: РП	Лист: 6
Архитектор		Сурганова						
Инженер		Дмитриева				Разрез 3-3. Спальня. Разрезы 5-5, 6-6. Армирование.	Строительная компания "МИРА" т. 740 71 40	

Фрагмент плана лестницы в осях "1-2, Б-В"

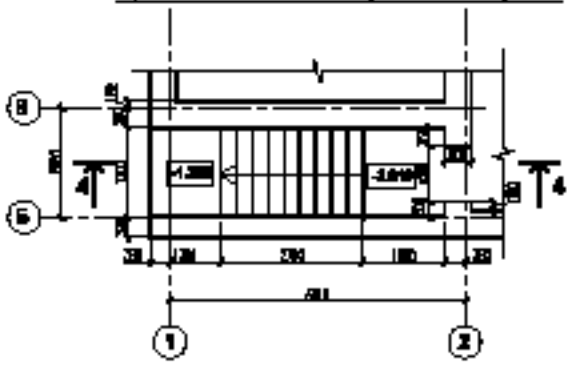

Ведомость деталей

Поз.	Эскиз
4*	380 / 270

4-4 (приопорная лестницы)

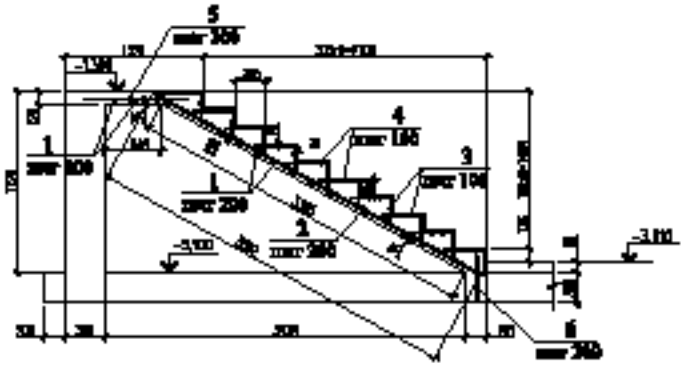

Спецификация монолитной ж/б конструкции.

Марка поз.	Обозначение	Наименование	Кол. шт.	Масса ед.кг.	Примеч.
		Монолитная лестница			
		Детали			
1	ГОСТ 5781-82*	Ø10 А-III, L=2040	21	1,260	26,46
2	ГОСТ 5781-82*	Ø 8 А-I, L=5560	9	1,406	12,65
3	ГОСТ 5781-82*	Ø 6 А-I, L=2040	50	0,453	22,65
4*	ГОСТ 5781-82*	Ø 6 А-I, L=630	180	0,144	25,92
5	ГОСТ 5781-82*	Ø 10 А-III, L=830	9	0,530	4,77
6	ГОСТ 5781-82*	Ø 10 А-III, L=460	9	0,284	2,56
		Материалы			
		Бетон класса В20		3,5 м³	

Ведомость расхода стали, кг

Марка элемента	Арматурные изделия							Всего
	Арматура изделия							
	ГОСТ 5781 - 82							
	А I			А III				
	Ø6	Ø8	итого:	Ø10	Ø12		итого:	
Фп1	-	278.2	278.2	-	9110.4		9110.4	9388.6
Стены	177.6	255.7	433.3	2450	-		2450	2883.3
Лестницы и подъемы	48.57	12.65	61.22	33.80	-		33.80	95.02

Примечания

1.Данный лист смотреть совместно с листом 5.

						36-17			ЮКО
Изм.	Кол. уч.	Лист	N док.	Подпись	Дата	СПб, Ленинградская область, Всеволожский район, АОЗТ "Виллозское", массив "у дер. Кивеннапа".			
ГАП		Кравцов				Индивидуальный жилой дом	Стадия	Лист	Листов
Архитектор		Сурганова					РП	7	
Инженер		Дмитриева							
						Монолитная ж/б лестница в подвал Отмостка, приопорная.	Строительная компания "МИРА" т. 740 71 40		

План крыльца №1

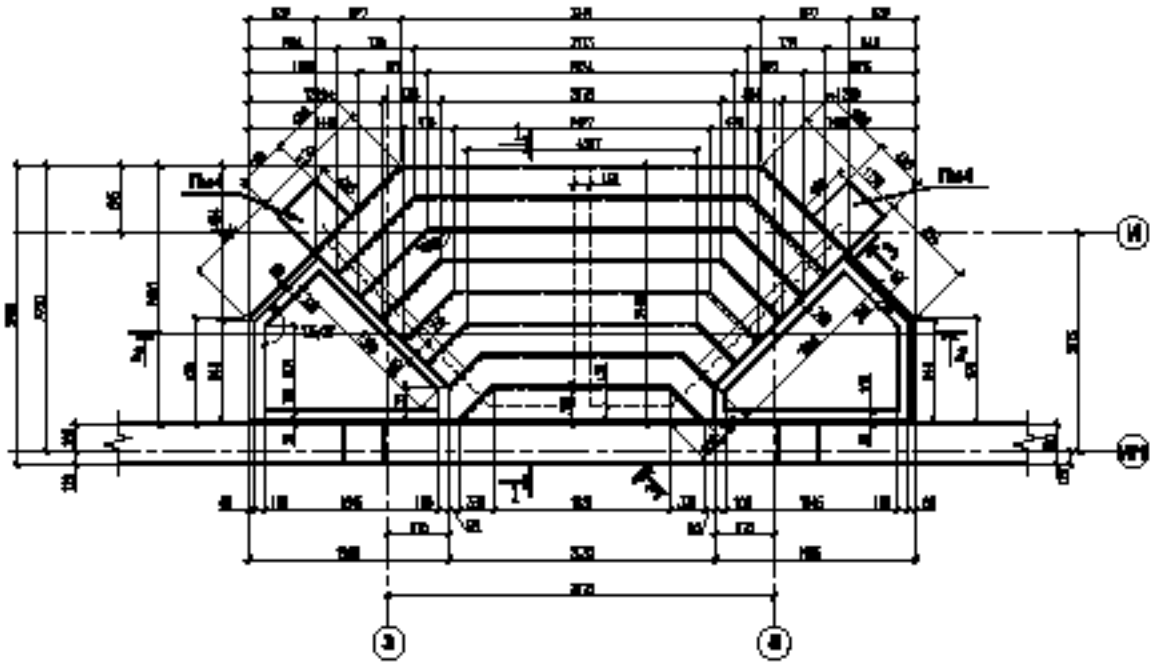

Разрез 3-3

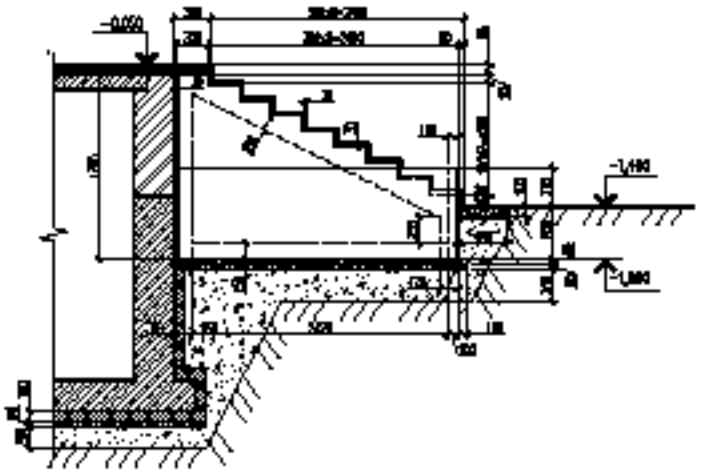

Разрез 1-1

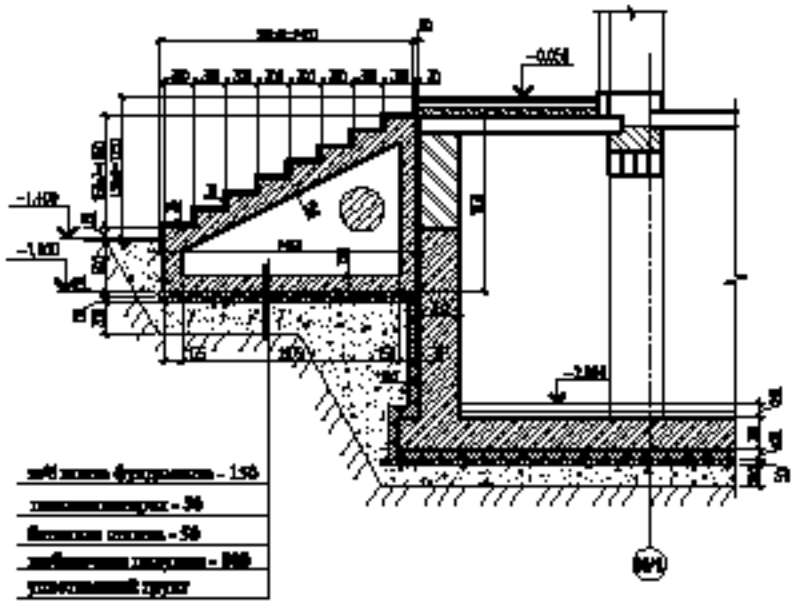

Разрез 2-2

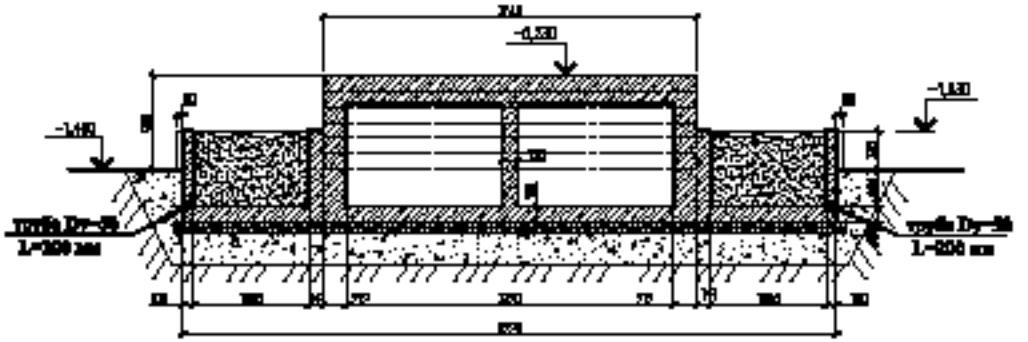

Примечания

1. Данный лист смотреть совместно с листом 9.

						36-17			ЮКО
						СПб, Ленинградская область, Всеволожский район, АОЗТ "Виллозское", земли "у дер. Кивеннапа".			
Изм.	Кол. уч.	Лист	N док.	Подп.	Дата				
ГИП		Кравцов				Индивидуальный жилой дом	Стадия	Лист	Листов
Архитектор		Сурганова					РП	8	
Инженер		Дмитриев							
						План крыльца №1. Разрезы 1-1...3-3. Спецуборка.	Строительная компания "МИРА" т. 740 71 40		

Разрез 1-1
(армирование М1:50)

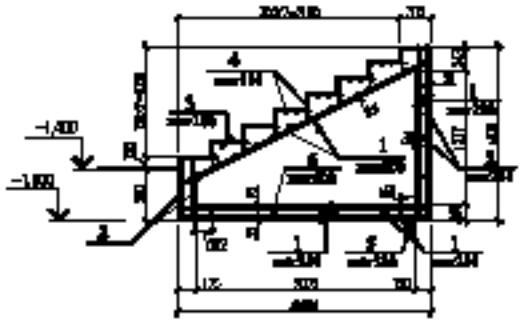

Схема армирования плиты крыльца М1:100

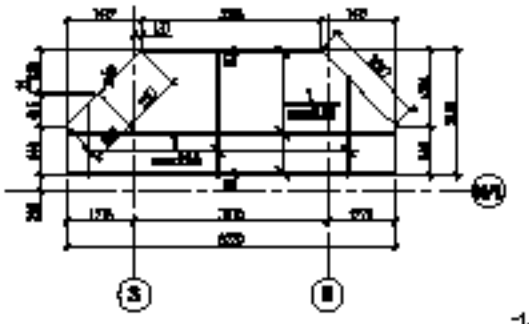

Ведомость деталей

Поз.	Эскиз
3*	380; 270
5*	80; 450; 450; 80
6*	80; 80; 120

Спецификация монолитной ж/б конструкции. Крыльцо №1

Марка поз.	Обозначение	Наименование	Кол. шт.	Масса ед.кг.	Примеч.
		Детали			
1	ГОСТ 5781-82*	Ø12 А-III, L= п.м	755	0,888	670,44
2	ГОСТ 5781-82*	Ø10 А-III, L= п.м	215	0,617	132,66
3*	ГОСТ 5781-82*	Ø 6 А-I, L=650	450	0,145	65,25
4	ГОСТ 5781-82*	Ø 6 А-I, L= п.м	245	0,222	54,40
5*	ГОСТ 5781-82*	Ø 8 А-I, L=1040	10	0,411	4,11
6*	ГОСТ 5781-82*	Ø 6 А-I, L=280	198	0,06	11,40
		Материалы			
		Бетон класса В20, W6, F100		8,0 м³	
		Бетон класса В7,5		1,4 м³	
		Пм-1	2		
2	ГОСТ 5781-82*	Ø10 А-III, L= п.м	4,50	0,617	2,78
		Материалы			
		Бетон класса В20, W6, F100		0,05 м³	

Ведомость расхода стали, кг

Марка элемента	Арматурные изделия							Всего
	Арматура класса							
	ГОСТ 5781 - 82*							
	А I			А III				
	Ø6	Ø8	итого	Ø10	Ø12		итого	
Крыльцо №1	131.1	4.2	135.3	138.3	670.5		808.8	944.1
Крыльцо №2	136.0	8.9	144.9	131.2	714.9		866.1	1011.0

Разрез 2-2
(армирование М1:50)

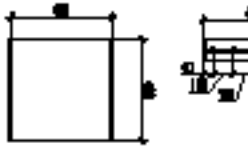

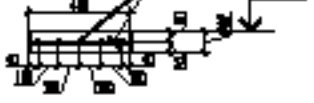

1
(армирование М1:20)

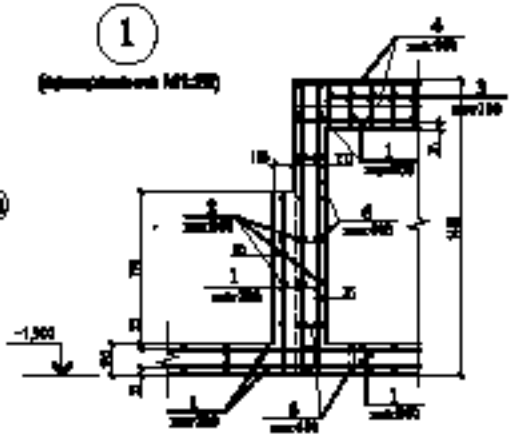

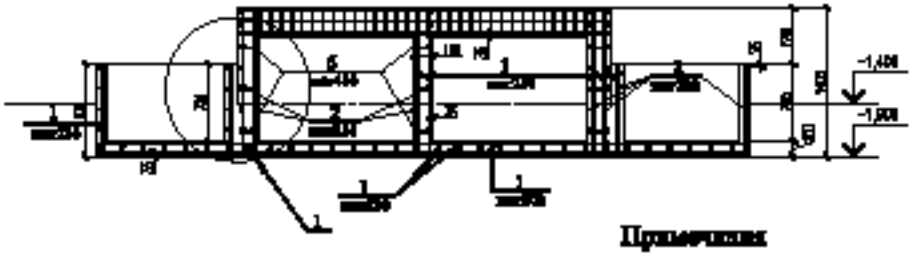

Примечания

1. Данный узел выполнить совместно с листом 8.

Изм.	Кол. уч.	Лист	N док.	Подпись	Дата	36-17			ЮКО
						СПб, Ленинградская область, Всеволожский район, АОЗТ "Виллозское", земли "у дер. Кивеннапа".			
ГИП		Кравцов				Индивидуальный жилой дом	Стадия	Лист	Листов
Архитектор		Сурганова					РП	8	
Инженер		Дмитриева				Разрезы 1-1, 2-2. Армирование. Узел 1. Армирование.	Строительная компания "МИРА" т. 740 71 40		

План крыльца №1

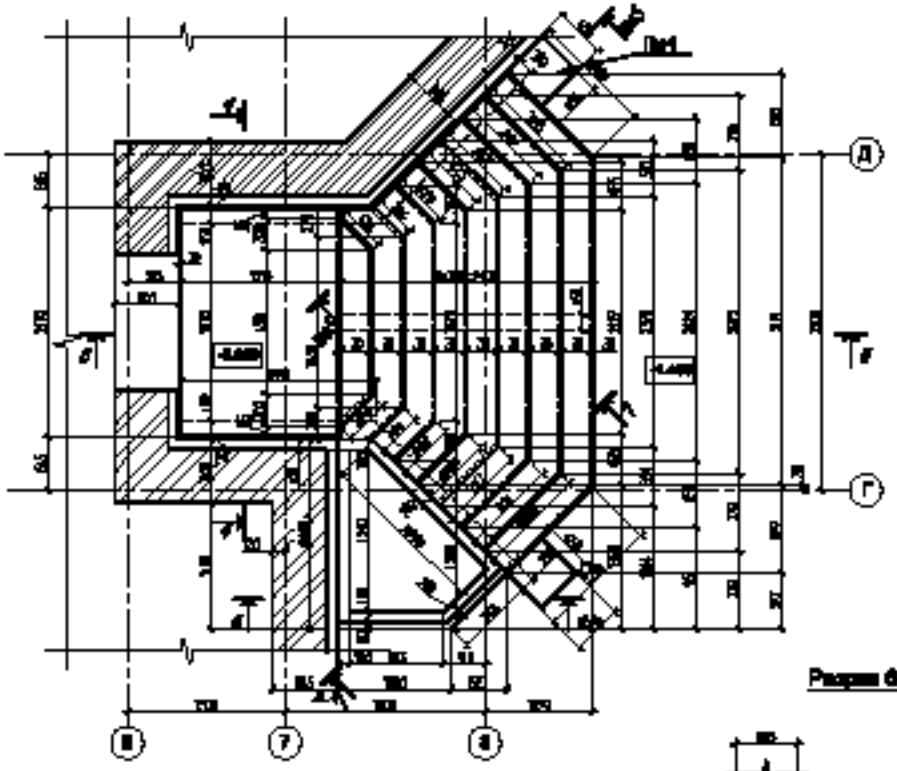

Разрез 5-5

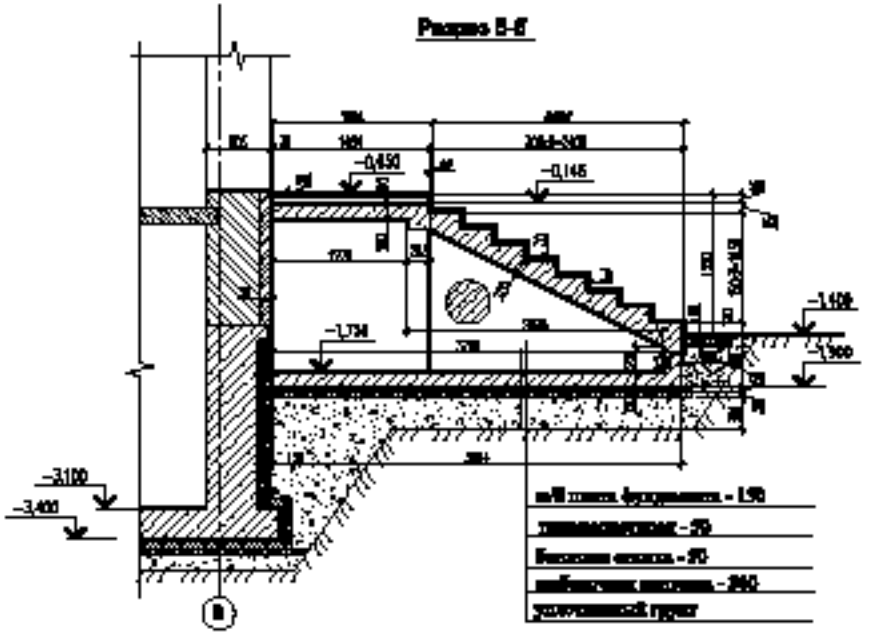

Разрез 6-6

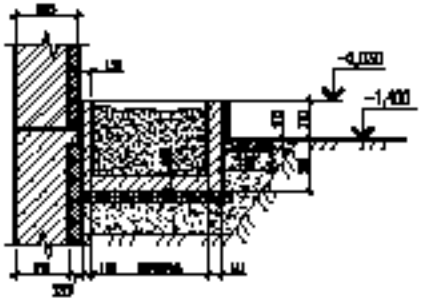

Разрез 7-7

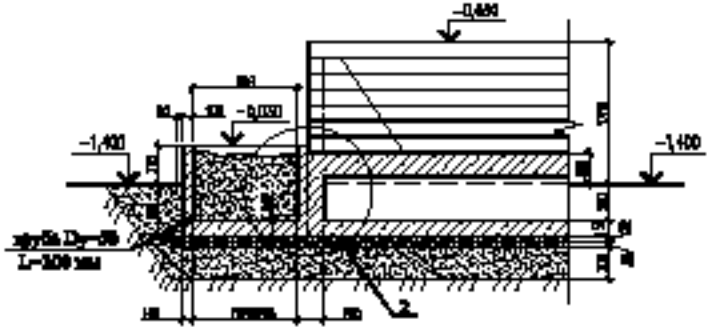

Разрез 4-4

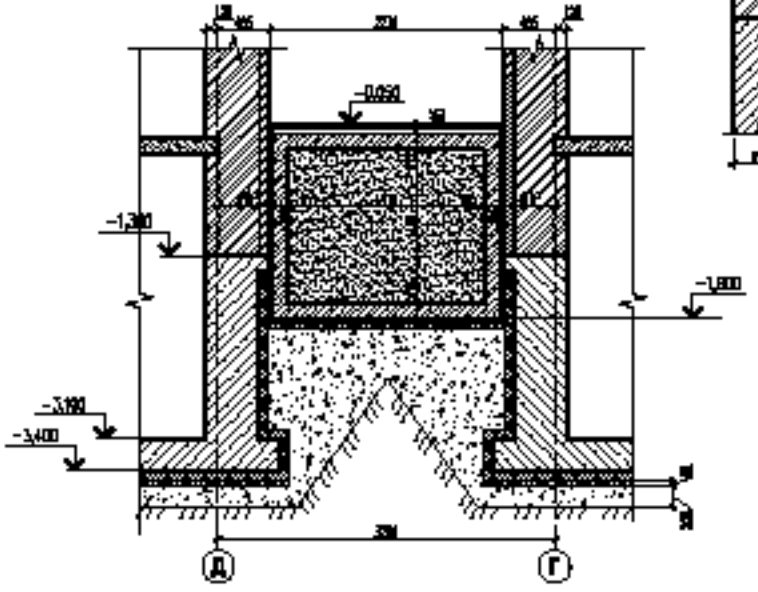

Примечания

1. Данный лист смотреть совместно с листом 11.

						36-17		КЖО	
						СПб, Ленинградская область, Всеволожский район, АОЗТ "Виллозское", земли "у дер. Кивеннапа".			
Изм.	Кол. уч.	Лист	N док.	Подпись	Дата				
ГАП		Кравцова				Индивидуальный жилой дом	Стадия	Лист	Листов
Архитектор		Сурганова					РП	10	
Инженер		Дмитриева							
						План крыльца №2. Разрезы 4-4...7-7. Отмостка.	Строительная компания "МИРА" т. 740 75 40		

Разрез 5-5

(армирование М1:20)

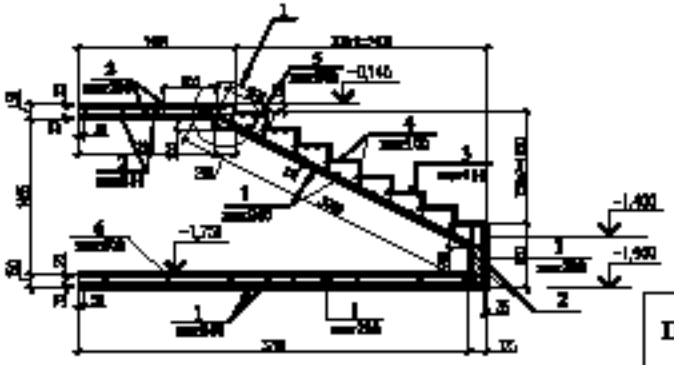

Схема армирования плиты крыльца М1:100

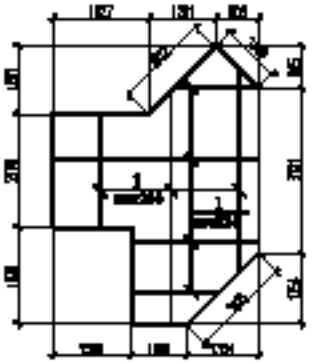

Разрез 4-4

(армирование М1:20)

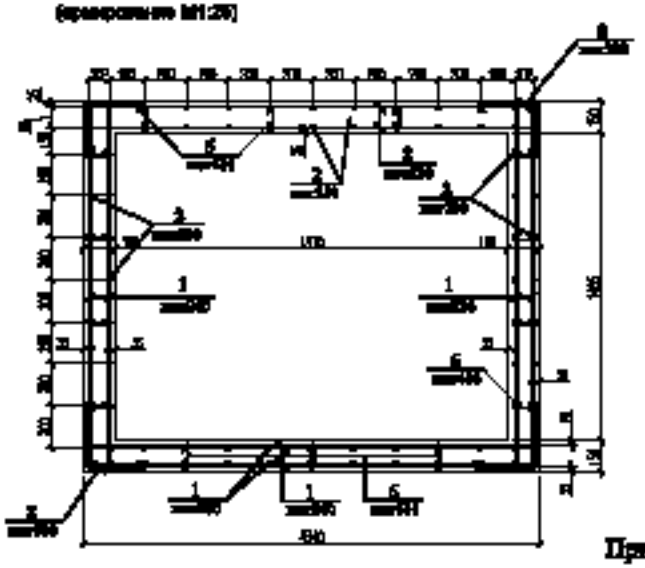

1

(армирование М1:20)

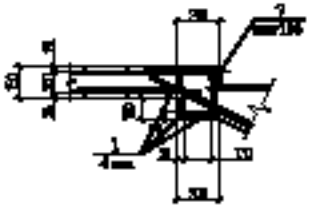

Ведомость деталей

Поз.	Эскиз
3*	350 270
5*	500 500 150°
6*	50 50 120
7*	220 220 270 170
8*	180 320 320 180

Разрез 6-6

(армирование М1:20)

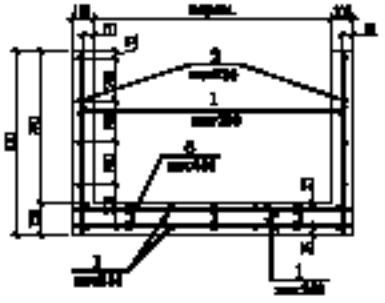

Спецификация монолитной ж/б конструкции. Крыльцо №2

Марка поз.	Обозначение	Наименование	Кол. шт.	Масса ед.кг.	Примеч.
		Детали			
1	ГОСТ 5781-82*	Ø12 А-III, L= п.м	805	0,888	714,84
2	ГОСТ 5781-82*	Ø10 А-III, L= п.м	225	0,617	138,83
3*	ГОСТ 5781-82*	Ø 6 А-I, L= 650	450	0,145	65,25
4	ГОСТ 5781-82*	Ø 6 А-I, L= п.м	245	0,222	54,40
5*	ГОСТ 5781-82*	Ø 10 А-III, L=1080	11	0,617	6,79
6*	ГОСТ 5781-82*	Ø 6 А-I, L= 250	300	0,06	12,00
7*	ГОСТ 5781-82*	Ø 6 А-I, L= 250	22	0,196	4,31
8*	ГОСТ 5781-82*	Ø 8 А-I, L= 800	28	0,316	8,85
		Материалы			
		Бетон класса В20, W6, F100		8,0 $м^3$	
		Бетон класса В7,5		1,8 $м^3$	
		Пм-1	2		
3	ГОСТ 5781-82*	Ø10 А-III, L= п.м	4,50	0,617	2,78
		Материалы			
		Бетон класса В20, W6, F100		0,03 $м^3$	

2

(армирование М1:20)

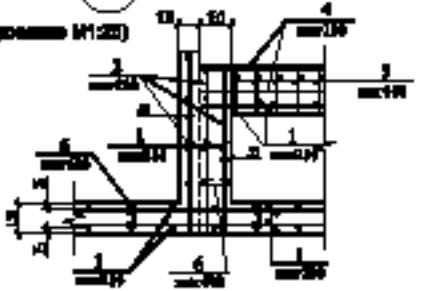

Примечания

1. Данный лист выполнен совместно с листами 10.
2. Ведомость расхода стали смотри на л. 9.

						36-17			ЮКО
Изм.	Кол. уч.	Лист	N док.	Подп.	Дата	СПб, Ленинградская область, Всеволожский район, АОЗТ "Виллановское", земли "у дер. Кивеннапа".			
ГИП		Кравцов				Индивидуальный жилой дом	Стадия	Лист	Листов
Архитектор		Сурганова					РП	11	
Инженер		Дмитриев				Разрезы 4-4...6-6. Армирование. Узлы 1, 2. Армирование.	Строительная компания "МИРА" т. 740 71 40		

Ведомость чертежей комплекта ЮК

Лист	Наименование	Примечание
1	Общие данные	
2	Схема раскладки перемычек цокольного этажа	
3	Схема раскладки перемычек первого этажа	
4	Схема раскладки перемычек второго этажа	
5	Ведомость перемычек	
6	Перемычка ПР-22, Колонна К-1	
7	Спецификация перемычек	
8	БМ-1 (балка металлическая)	
9	ОП-1 (опорная подушка)	
10	Схема расположения балок и монолитного перекрытия на отм.-0,385 и -0,335	
11	Монолитная плита ПМ-1 отм. -0,335 (начало)	
12	Монолитная плита ПМ-1 отм. -0,335 (окончание)	
13	Монолитная плита ПМ-2 отм. -0,335 (начало)	
14	Монолитная плита ПМ-2 отм. -0,335 (окончание)	
15	Монолитная плита ПМ-3 отм. -0,335	
16	Монолитная плита ПМ-4 отм. -0,335 (начало)	
17	Монолитная плита ПМ-4 отм. -0,335 (продолжение)	
18	Монолитная плита ПМ-4 отм. -0,335 (продолжение)	
19	Монолитная плита ПМ-4 отм. -0,335 (окончание)	

Ведомость чертежей комплекта ЮК

Лист	Наименование	Примечание
20	Плита ПМ-5 на отм. -0,385. Армирование плиты ПМ-5	
21	Плита ПМ-6 на отм. -0,385. Армирование плиты ПМ-6	
22	Плита ПМ-7 на отм. -0,385. Армирование плиты ПМ-7	
23	Схема расположения балок и монолитного перекрытия на отм.+2,980 и +3,000	
24	Монолитная плита ПМ-8 отм. +2,980	
25	Монолитная плита ПМ-9 отм. +3,000	
26	Монолитная плита ПМ-10 отм. +3,000	
27	Монолитная плита ПМ-11 отм. +3,000	
28	Монолитная плита ПМ-12 отм. +3,000. (начало)	
29	Монолитная плита ПМ-12 отм. +3,000. (окончание)	
30	Каркасы КР-1, КР-2, КР-2*, КР-3.	
31	Монолитная лестница МЛ-1	
32	Схема расположения опорных столбов бассейна.	
33	Бассейн опалубочный чертеж.	
34	Разрез 2-2 (армирование)	
35	Разрез 1-1 (армирование). Спецификация чаши бассейна.	
36	Монолитная плита ПМ-13 отм. -0,335 (начало)	
37	Монолитная плита ПМ-13 отм. -0,335 (окончание)	

Ведомость ссылочных и прилагаемых документов

Обозначение	Наименование	Примечание
ГОСТ 5781-82	Сталь горячекатанная для армирования железобетонных конструкций.конструкций.	
ГОСТ 6727-80	Проволока холоднотянутая арматурная для армирования железобетонных конструкций.	
ГОСТ8336-80	СЕТКИ СТАЛЬНЫЕ ПЛЕТЕНЫЕ ОДИНАРНЫЕ	
ГОСТ 5264-80	РУЧНАЯ ДУГОВАЯ СВАРКА. СОЕДИНЕНИЯ СВАРНЫЕ	
СТО АСЧМ 20-93	Двутавр широкополочный. Двутавр нормальный (Б).	
ГОСТ 8509-93*	Уголок равнополочный.	
ГОСТ 19903-74*	ПРОКАТ ЛИСТОВОЙ ГОРЯЧЕКАТАНЫЙ СОРТАМЕНТ	
ГОСТ 103-76*	ПОЛОСА СТАЛЬНАЯ ГОРЯЧЕКАТАНАЯ СОРТАМЕНТ	

Настоящий раздел рабочего проекта индивидуального жилого дома разработан на основании архитектурной части проекта., СНиП 2.02.01-83
СНиП 2.01.07-85 "Нагрузки и воздействия"
Перемычки сборные ж/б по серии 1.038.1-1 выпуск 1. Балки металлические из двутавр СТО АСЧМ 20-93.
Бетона для монолитных перекрытий класса В 20 (марка250). Марка бетона по водонепроницаемости для монолитных перекрытий - W4, Монолитные перекрытия армируется отдельными стержнями. Бетонирование вести слоем без перерыва в один прием.В процесса бетонирования обеспечить соблюдение защитных слоев и мест положения рабочей арматуры согласно проекта.Перед бетонированием арматуру очистить от грязи и ржавчины механическим способом.Крестообразные соединения стержней арматуры между собой выполнить на скрутках из отожженной проволоки диаметром 1,5 мм.
Все строительно-монтажные работы производить согласно СНиП 3.04.03-85 "Защита строительных конструкций от коррозии", СНиП III-4-80 "Техника безопасности в строительстве".

ГАП	Карпунов			Индивидуальный жилой дом	Стадия	Лист	Листов
Архитектор	Сурженкова				РП	1	37
Конструк.	Сычкова						
				Общие данные	Строительная компания "МЕРА" т. 740-78-40		

Схема раскладки перемычек цокольного этажа

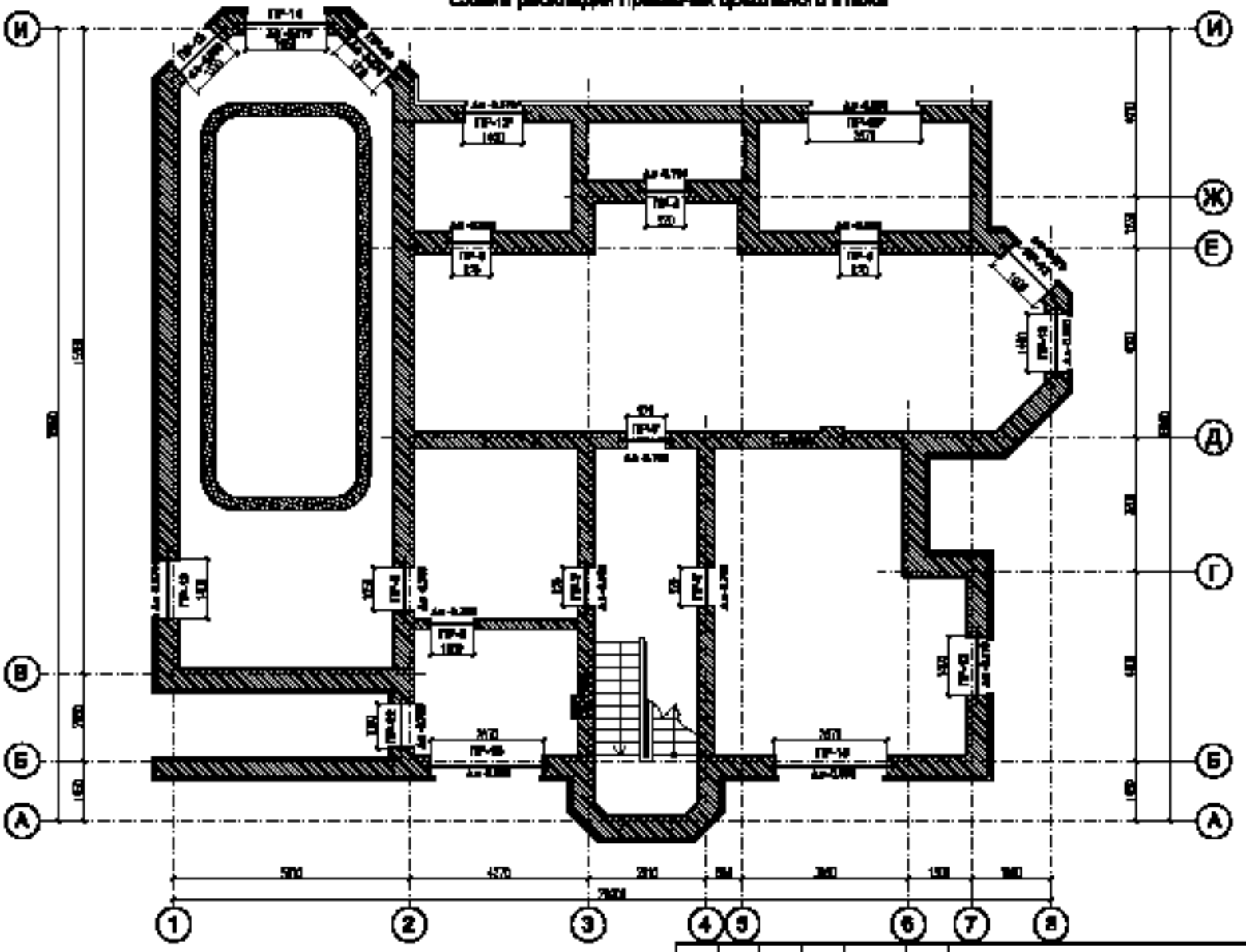

						3Б-17			ЮК
Изм.	Кол. уч.	Лист	N док.	Подпись	Дата				
ГИП		Корунова				Индивидуальный жилой дом	Стадия	Лист	Листов
Архитектор		Сурганова					РП	2	
Инженер		Сенчук							
						Схема раскладки перемычек цокольного этажа	Организация "МЕРА" т. 740-78-40		

Схема раскладки перемычек первого этажа

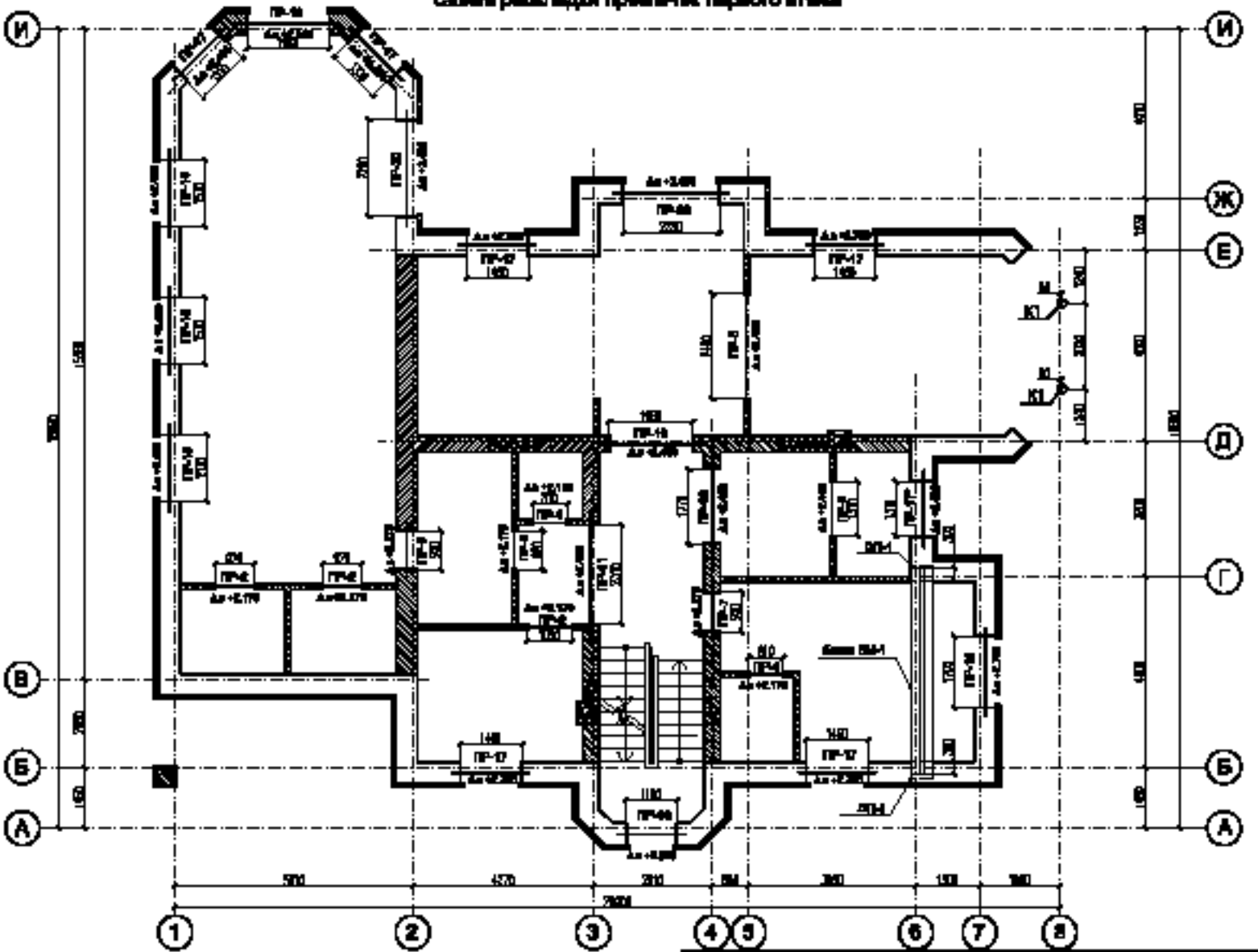

1. Данный лист смотреть совместно с листом 4 КЖ

						3В-17			КЖ
Изм.	Кол. уч.	Лист	N док.	Подпись	Дата				
ГИП		Корунова				Индивидуальный жилой дом	Стадия	Лист	Листов
Архитектор		Сергеева					РП	3	
Инженер		Сергеев							
						Схема раскладки перемычек первого этажа	Строительная компания "ЛИРА" т. 743-75-45		

Схема раскладки перемычек второго этажа

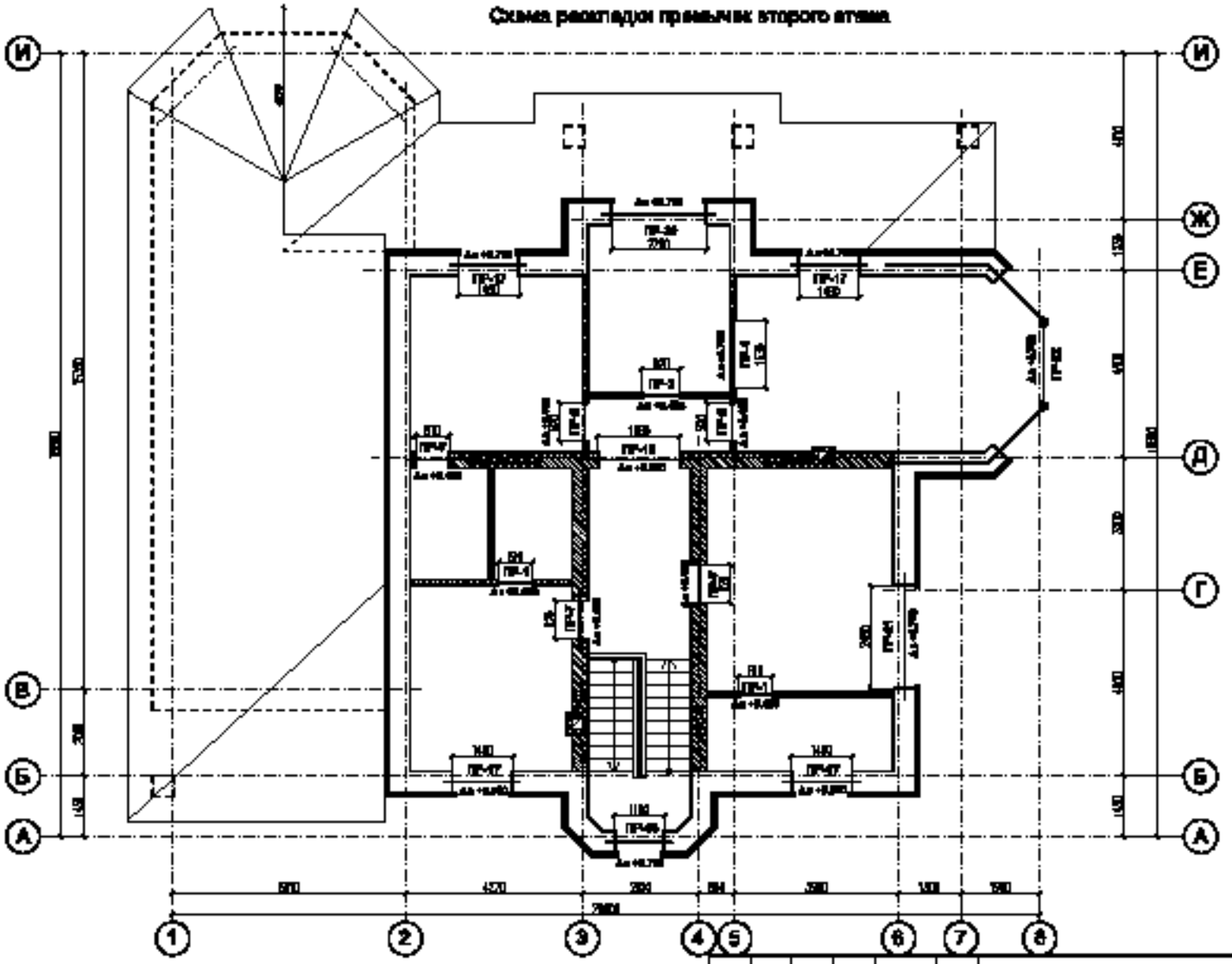

1. Данный лист смотреть совместно с планом 4. ЮК

						3Б-17			ЮК
Изм.	Кол. уч.	Лист	N док.	Подпись	Дата				
ГИП		Корунова				Индивидуальный жилой дом	Стадия	Лист	Листов
Архитектор		Сурганова					РП	4	
Инженер		Сенчук							
						Схема раскладки перемычек второго этажа	Строительная компания "МИРА" т. 743-75-45		

Ведомость перемычек

Марка пер.	Схема сечения
ПР-1 (4 шт)	
ПР-2 (7 шт)	
ПР-3 (1 шт)	
ПР-4 (1 шт)	
ПР-5 (1 шт)	
ПР-6 (1 шт)	
ПР-7 (7 шт)	
ПР-8 (4 шт)	
ПР-9 (1 шт)	

Ведомость перемычек

Марка пер.	Схема сечения
ПР-10 (5 шт)	
ПР-11 (1 шт)	
ПР-12 (1 шт)	
ПР-13 (9 шт)	
ПР-13* (1 шт)	
ПР-14 (1 шт)	
ПР-15 (2 шт)	
ПР-15* (1 шт)	

Ведомость перемычек

Марка пер.	Схема сечения
ПР-16 (2 шт)	
ПР-17 (10 шт)	
ПР-17* (1 шт)	
ПР-18 (1 шт)	
ПР-19 (1 шт)	
ПР-20 (2 шт)	

Ведомость перемычек

Марка пер.	Схема сечения
ПР-21 (1 шт)	
ПР-22 (1 шт)	

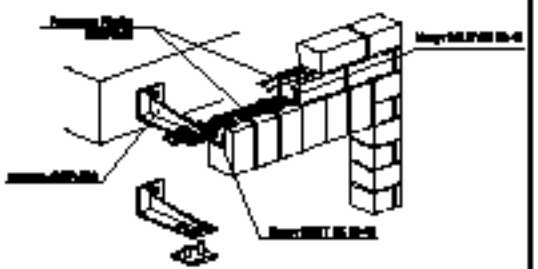

1. Данный лист смотреть одновременно с листами 8к-2,3,6

						3Б-17			ЮК
Изм.	Кол. уч.	Лист	N док.	Подпись	Дата				
ГИП		Бородина				Индивидуальный жилой дом	Стадия	Лист	Листов
Архитектор		Сергеева					РП	8	
Инженер		Сенина				Ведомость перемычек	Строительная компания "МИРА" т. 743-75-45		

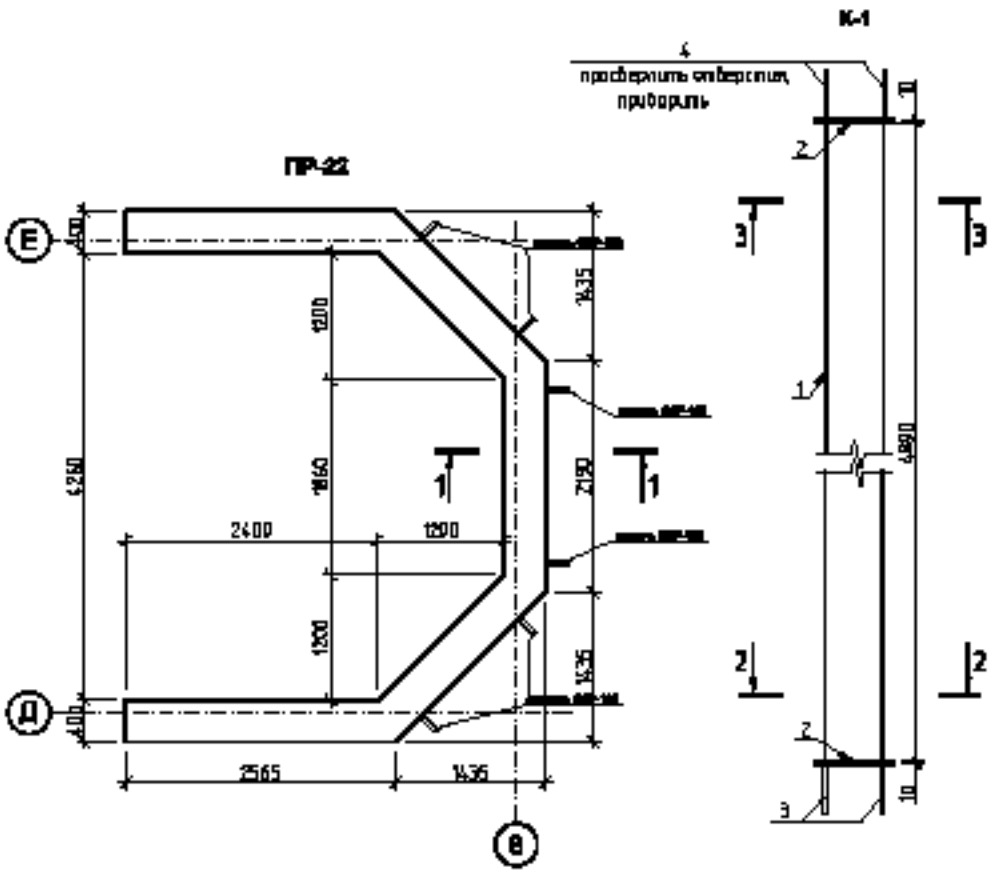

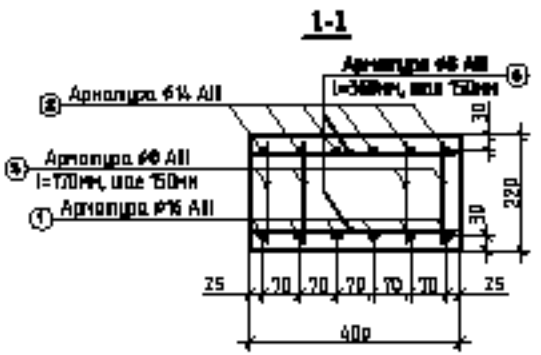

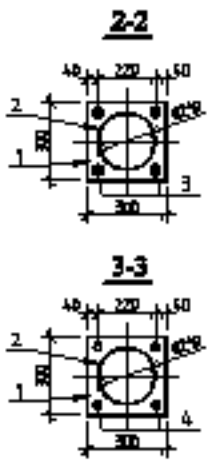

Спецификация перемычки ПР-22

Марка поз.	Обозначение	Наименование	Кол. шт.	Масса ед/кг.	Примеч.
		ПР-22	1		240,7
1	СТО АСЧМ 7-93	Ø16 А-III L=90 мм		1,580	111,6
2	СТО АСЧМ 7-93	Ø14 А-III L=90 мм		1,210	94,7
3	ГОСТ 5781-82*	Ø8 А-III L=180 мм	304	0,673	20,9
4	ГОСТ 5781-82*	Ø8 А-III L=270 мм	152	0,146	22,2
		Бетон кл. В20 W4 (марка250)		V=0,95м³	

Спецификация колонны К-1

Марка поз.	Обозначение	Наименование	Кол. шт.	Масса ед/кг.	Примеч.
		К-1	2	220,0	440,0
1	ГОСТ 10704-91	Ø 219х8, L=4890 мм труба электросварная прямошовная	1	204	204
2	ГОСТ 19903-74	300х300 мм, t=10 мм	2	7,1	14,2
3		Анкер конструктивный Ø 12, L=250 мм	4		
4	ГОСТ 5781-82*	Ø12 А-III L=250 мм	4	0,179	0,7

						36-17			ЮК
Изм.	Кол. уч.	Лист	N док.	Подпись	Дата				
ГАП		Корнева				Индивидуальный жилой дом	Стадия	Лист	Листов
Архитектор		Сурганова					РП	6	
Инженер		Сенина							
						Перемычка ПР-22 Колонна К-1	Строительная компания "МИРА" т. 740-75-45		

Спецификация перемычек

Марка поз.	Обозначение	Наименование	Количество на этаж				Масса кг/шт.	Примеч.
			прис. этаж	1 эт.	2 эт.	Всего		
1	серия 1.038.1-1 выпуск 1	1 ПБ 10-1	—	2	2	4	30	120
2	серия 1.038.1-1 выпуск 1	1 ПБ 13-1	—	4	3	7	35	175
3	серия 1.038.1-1 выпуск 1	1 ПБ 16-1	—	1	—	1	30	30
4	серия 1.038.1-1 выпуск 1	2 ПБ 13-1-п	5	1	3	9	54	486
5	серия 1.038.1-1 выпуск 1	2 ПБ 19-8-п	—	—	1	1	81	81
6	серия 1.038.1-1 выпуск 1	2 ПБ 29-4-п	—	1	—	1	120	120
7	серия 1.038.1-1 выпуск 1	3 ПБ 13-37-п	15	6	6	30	85	2550
8	серия 1.038.1-1 выпуск 1	3 ПБ 16-37-п	8	3	3	14	102	1428
9	серия 1.038.1-1 выпуск 1	3 ПБ 13-87-п	27	21	15	63	119	7546
10	серия 1.038.1-1 выпуск 1	3 ПБ 21-8-п	—	12	—	12	137	1644
11	серия 1.038.1-1 выпуск 1	3 ПБ 25-8-п	4	8	3	16	162	2592
12	серия 1.038.1-1 выпуск 1	3 ПБ 27-8-п	—	6	3	9	196	1836
13	серия 1.038.1-1 выпуск 1	3 ПБ 30-8-п	1	3	3	7	197	1379
14	серия 1.038.1-1 выпуск 1	5 ПБ 31-37-п	5	—	—	5	425	2340

1. Данный лист смотреть совместно с листом Кн-4

						38-17			ЮК
Изм.	Кол. уч.	Лист	N док.	Подпись	Дата				
ГИП		Корнеева				Индивидуальный жилой дом	Стадия	Лист	Листов
Архитектор		Сергеева					РП	7	
Инженер		Сергеева							
						Спецификация перемычек	Строительная мастерская "МИРА" т. 743-75-45		

БМ-1 (Балка металлическая)

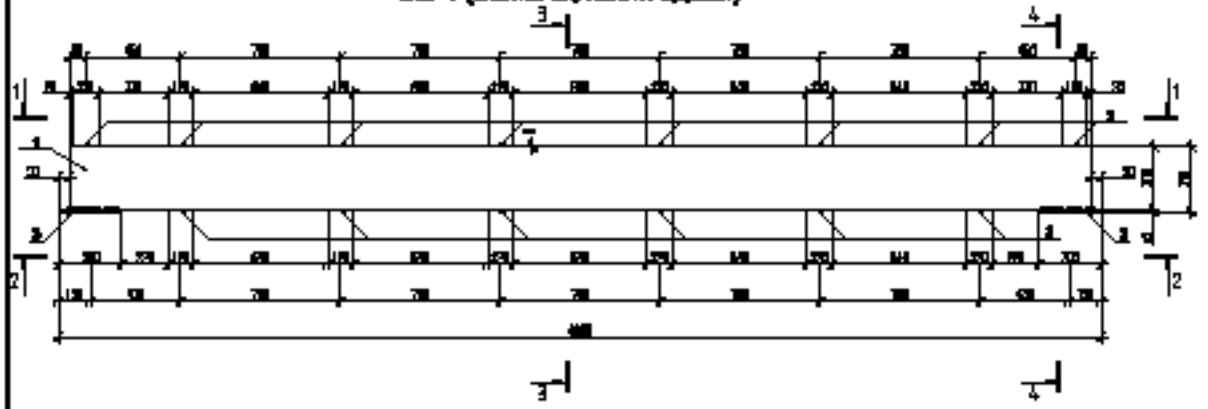

1-1

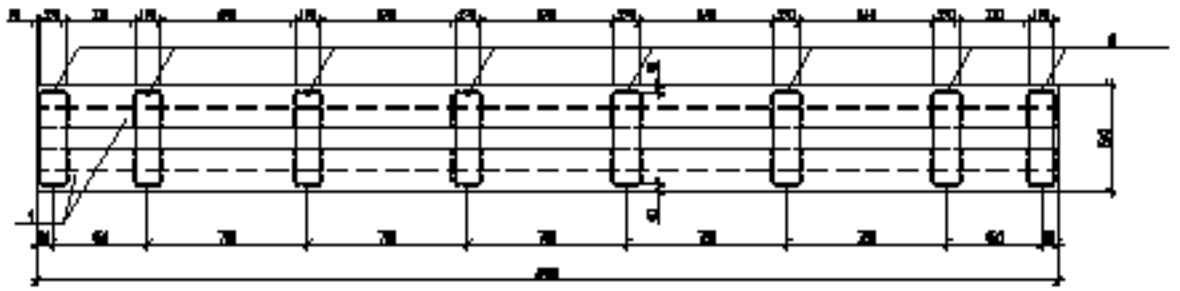

2-2

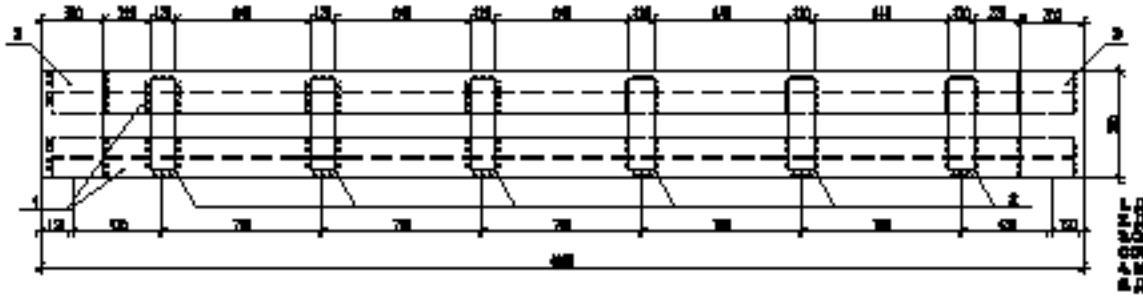

3-3

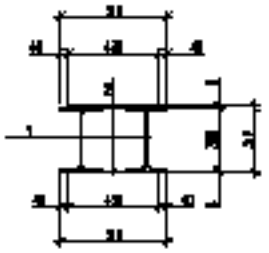

4-4

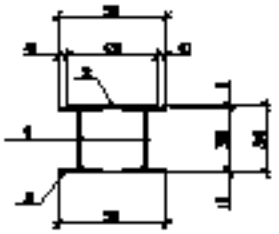

5-5

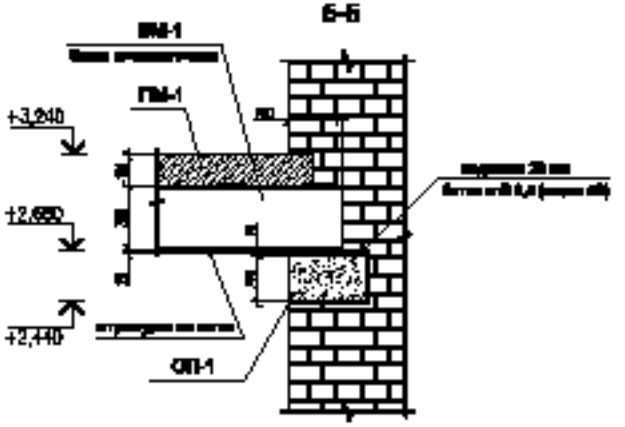

6-6

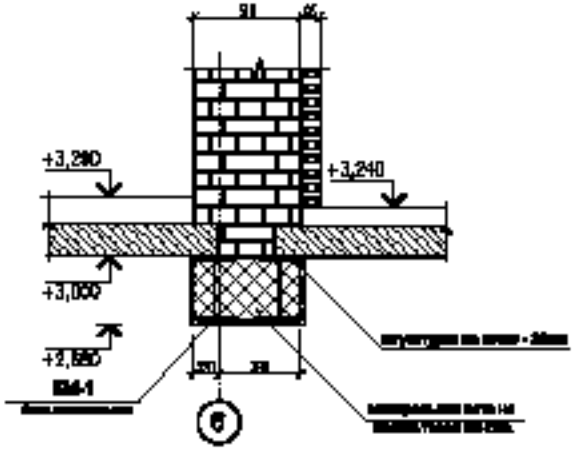

1. Прокладку плит выполнить согласно с листом КМ-6.2
2. Прокладка [illegible] по ГОСТ 27772-87
3. Сварные соединения по ГОСТ [illegible] - Т1 [illegible]
Сопряжения обработанных поверхностей [illegible] по ГОСТ [illegible]
4. Металлические элементы перекрыть краской ПФ-115 по 2 раза по слою грунта ГФ-021.
5. Прокладка [illegible] БМ-1 обвязать проволокой [illegible] по ГОСТ [illegible] в месте [illegible] и выполнить перекладку из кирпичного [illegible] по листу 13-1.2 по ГОСТ [illegible] (СЕТКИ СТАЛЬНЫЕ ГЕТЕРНЫЕ ЭЛЕКТРОСВАРНЫЕ). Толщина [illegible] - 25мм. Размер [illegible] - 40,50мм, шаг [illegible] - 4,5м2 (0,4кг)

						36-17			ЮК
Изм.	Кол. уч.	Лист	N док.	Подпись	Дата				
ГИП		Корунова				Индивидуальный жилой дом	Стадия	Лист	Листов
Архитектор		Сергеева					РП	8	
Инженер		Сенина							
						БМ-1 (БАЛКА МЕТАЛЛИЧЕСКАЯ)	Строительная компания "МИРА" т. 740-75-45		

ОП-1

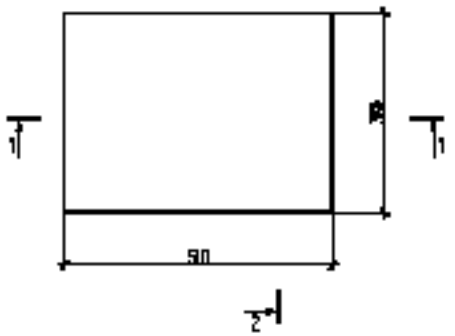

1-1

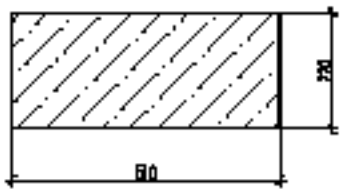

2-2

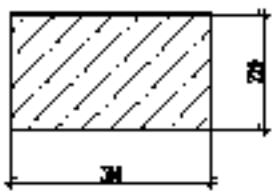

Армирование ОП-1

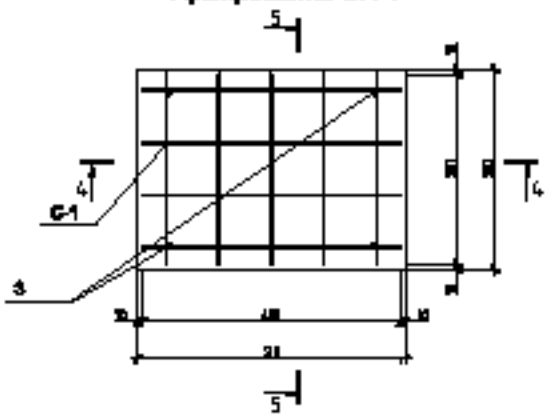

5-5

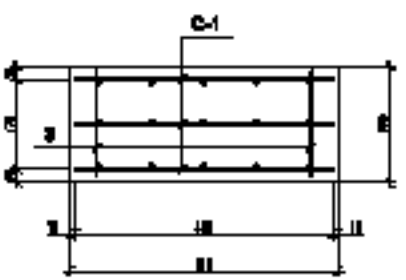

4-4

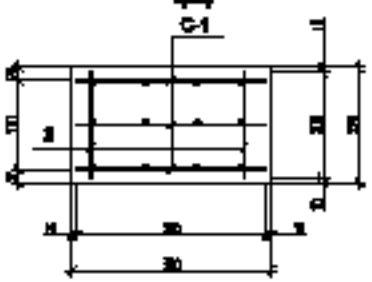

Сетка С-1

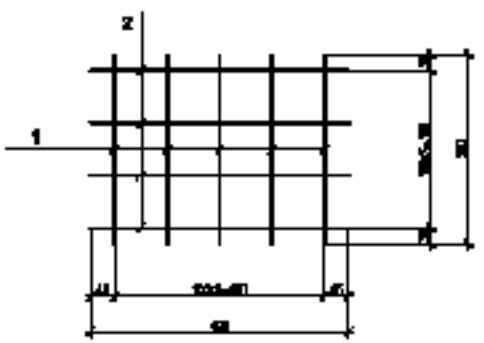

Спецификация балки БМ-1 и ОП-1

Марка поз.	Обозначение	Наименование		Кол. пос.	Масса ед/кг.	Примеч.
		БМ-1		1	726,0	
1	СТО АСЧМ 20-93	I 30 Ш3	L=4800	2	333,4	666,7
2	ГОСТ 103-76*	-120x5	L=390	14	3,2	39,3
3	ГОСТ 19903-74*	-500x10	L=496	2	11,1	22,3
		ОП-1		2	2,8	16,0
		С-1		2	1,36	4,08
1	ГОСТ 5781-82*	Ø5 А-III	L=980	5	0,14	0,7
2	ГОСТ 5781-82*	Ø8 А-III	L=830	4	0,39	1,56
3	ГОСТ 5781-82*	Ø9 А-III	L=300	4	0,05	0,22
	Бетон кл. В 15 (марка 200)		V=0,1 м³			

1. Данный лист смотреть совместно с листом КЖ-9

						38-17		КЖ
Изм.	Кол. уч.	Лист	N док.	Подпись	Дата			
ГИП		Воронцов				Индивидуальный жилой дом	Стадия	Лист	Листов
Архитектор		Сурначева					РП	8	
Инженер		Сенина							
						ОП-1 (опорная подушка)	Строительная компания "ЦЕРУС" т. 743-75-45		

Схема расположения балок и монолитного перекрытия на отм.-0,365 и -0,835

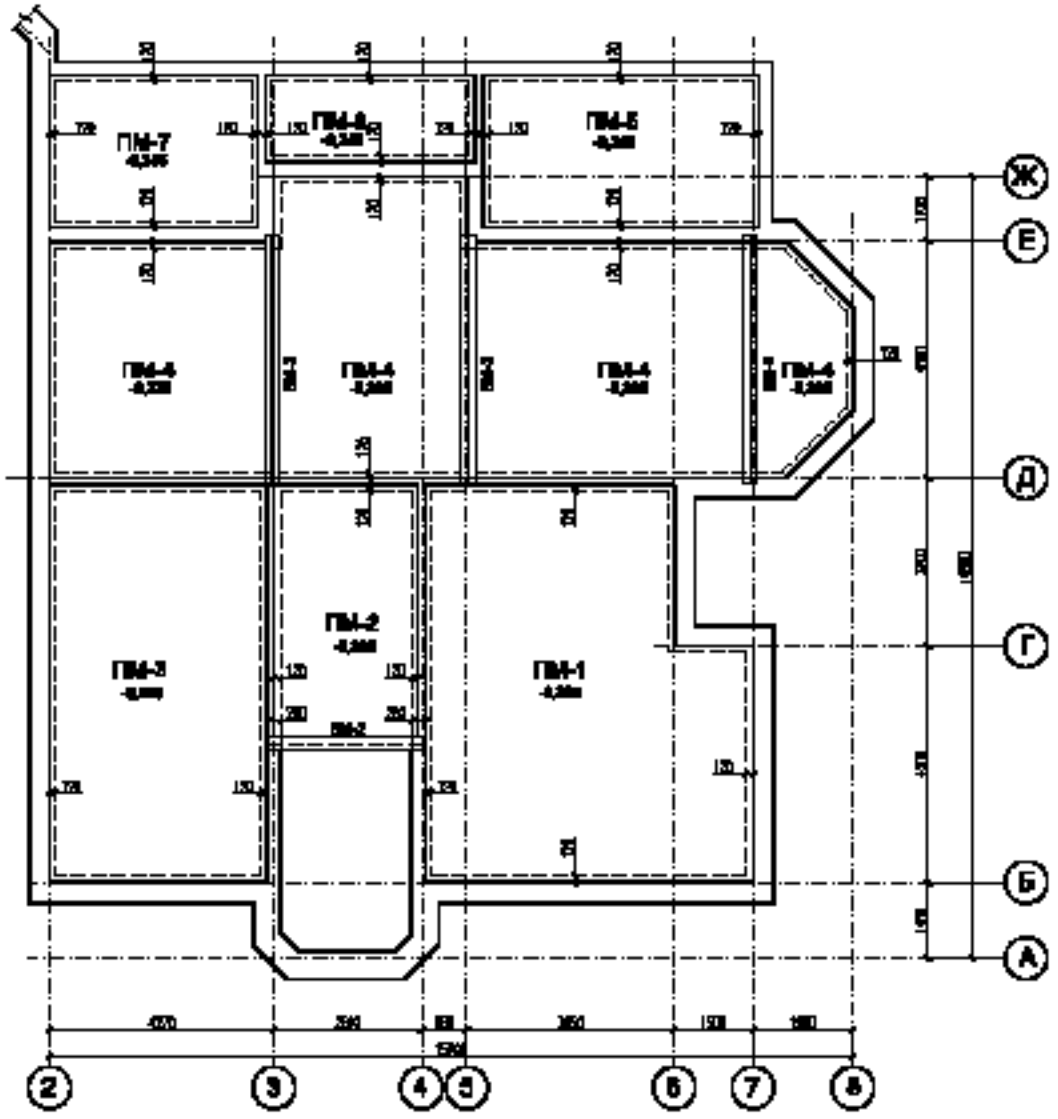

Схема расположения стыков рабочей арматуры

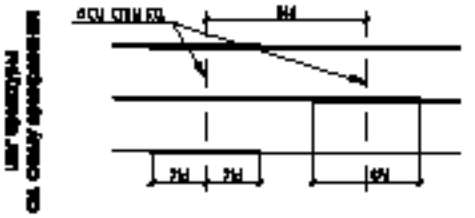

где d = диаметр продольной арматуры

1. Производить работы вновь в строгом соответствии с требованиями СНиП 3.03.01-87, СНиП III-4-80* и правилам производства работ.
2. Перед бетонированием арматуру в соединениях, на каждую увеличивается бетонная смесь, очистить от ржавчины и грязи. Бетонирование вести частями по всю толщину плиты. Вибрирование вести аккуратно.
3. В проемах без перемычек обетонировать, выбирающие закладные изделия в плане показаны рабочей арматуры каждому проекту.
4. Арматурные стержни стыковки арматуры могут выполняться на нахлеста на величиной минимальной арматуры диаметром 1,8 мм.
5. Расчетная ширина раскрытия рабочих трещин арматуры плиты по длине не превышает величиной минимальной арматуры диаметром 1,8 мм.
6. Шаг расположения рабочей арматуры плиты по длине плиты. При этом в зоне стыков расположить не более 50% всех стержней.

						36-17			ЮК
Изм.	Кол. уч.	Лист	N док.	Подпись	Дата				
ГИП		Корнеева				Индивидуальный жилой дом	Стадия	Лист	Листов
Архитектор		Сергеева					РП	10	
Инженер		Сергеева							
						Схема расположения балок и монолитного перекрытия на отм.-0,365 и -0,835	Строительная компания "МИРА" т. 743-75-45		

Монолитная плита ПМ-1 отм. -0,335
(Опалубка)

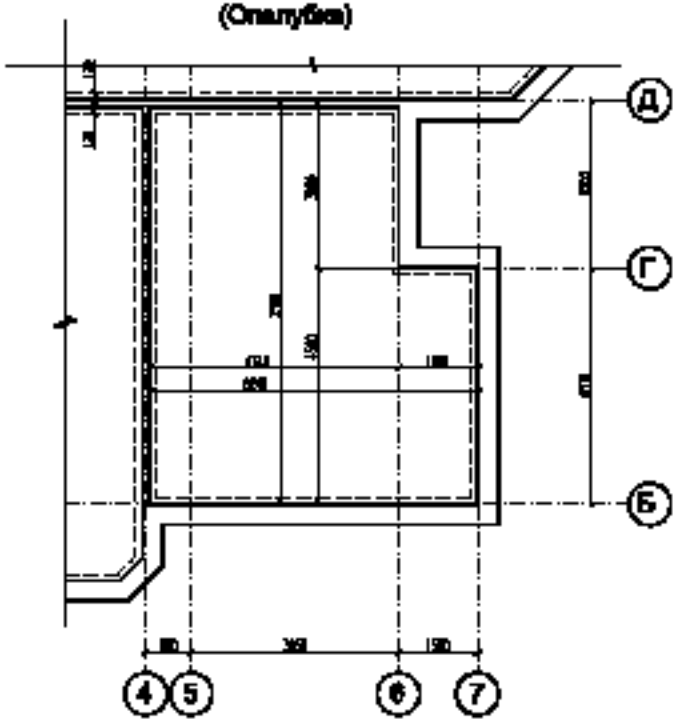

Раскладка верхней арматуры

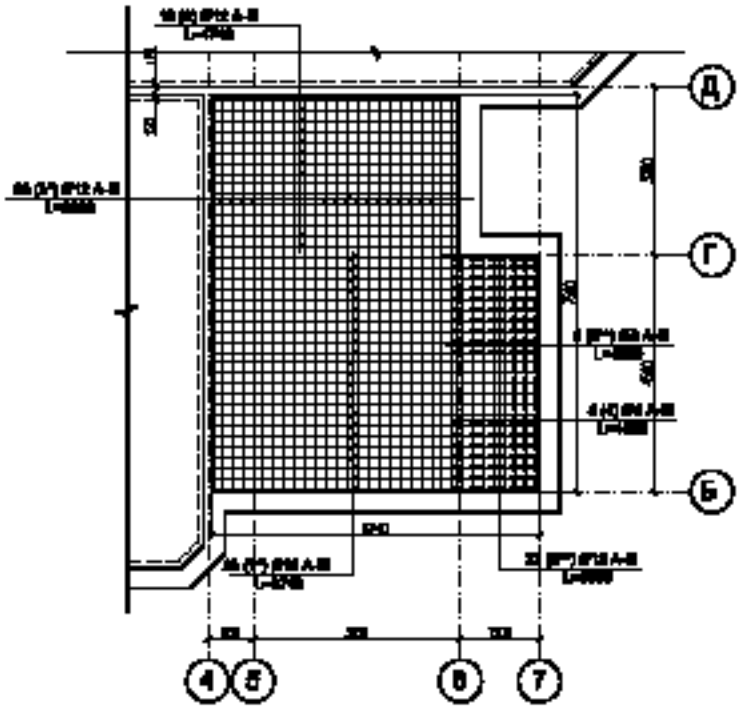

Раскладка нижней арматуры

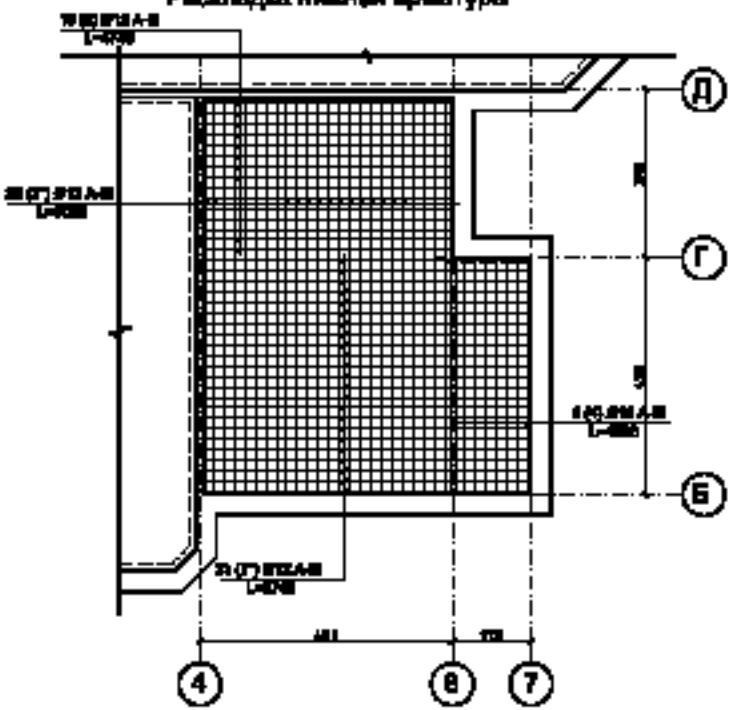

Схема расположения арматуры плит перекрытия

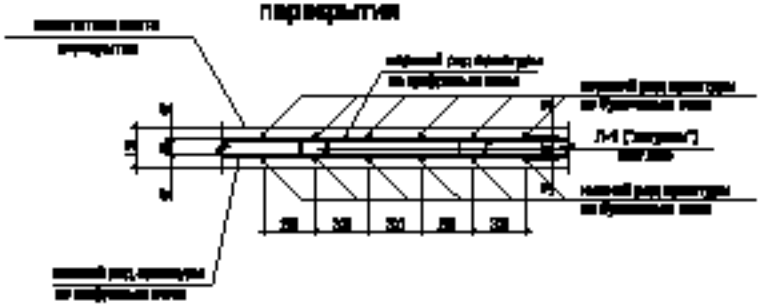

1. Данный лист смотреть совместно с листом КЖ-12

						36-17			КЖ
Изм.	Кол. уч.	Лист	N док.	Подпись	Дата				
ГИП		Корнеева				Индивидуальный жилой дом	Стадия	Лист	Листов
Архитектор		Сергеева					РП	11	
Инженер		Сергеев							
						Монолитная плита ПМ-1 отм. -0,335 (опалубка)	Строительная компания "МИРА" т. 743-75-45		

Схема расположения каркасов поперечного армирования КР-1

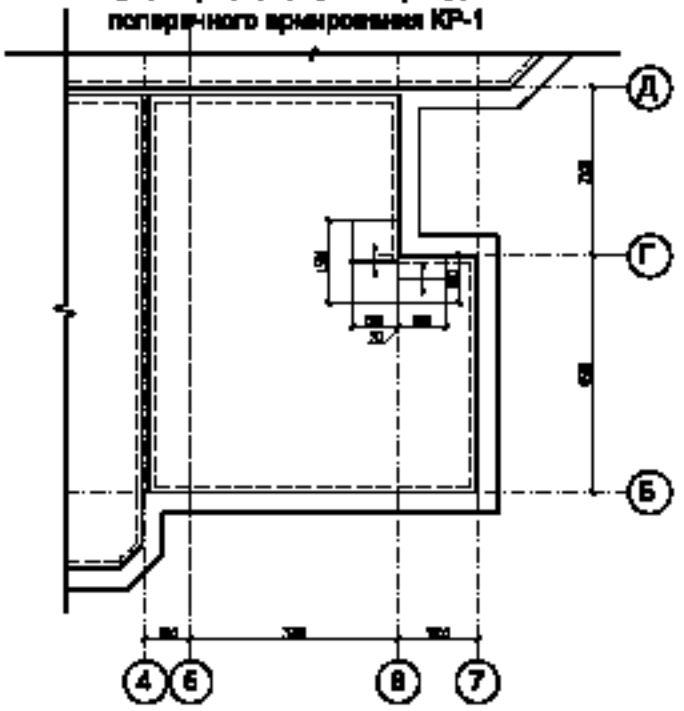

Схема установки дополнительной арматуры с шагом 200 мм

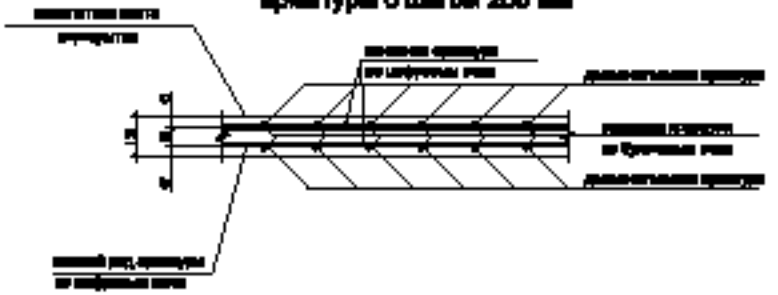

Спецификация плит ПМ-1

Марка поз.	Обозначение	Наименование	Кол. шт.	Масса ед/кг.	Примеч.
		ПМ-1	1		376,5
1*	ГОСТ 5781-82*	Ø12 А-III L=6740	46	6,0	276,0
2	ГОСТ 5781-82*	Ø12 А-III L=6740	23	6,7	154,4
3*	ГОСТ 5781-82*	Ø12 А-III L=8860	10	7,2	360,0
4	ГОСТ 5781-82*	Ø12 А-III L=4500	16	4,0	64,0
5**	ГОСТ 5781-82*	Ø8 А-III L=4500	8	1,8	14,4
6**	ГОСТ 5781-82*	Ø8 А-III L=1690	23	0,7	16,1
КР-1	см. лист КЖ-30	см. лист КЖ-30	48	0,8	34,6
Д-1	ГОСТ 5781-82*	Ø6 А-I L=510	176	0,18	32,1
		Бетон кл. В20 W4 (марка 250)		V=6,4м³	

Ведомость деталей

Поз.	Эскиз
Д-1	

1. Указания по производству работ смотри л. КЖ-10
2. Установку продольной арматуры по фундаментам плит начинать на расстоянии 50мм. от любого края плиты.
   Установку продольной арматуры по цоколям плит начинать на расстоянии 50мм. от любого края плиты.
3. Размеры арматуры и конструкции для изготовления элементов поз.6*, 6**, 6***.
4. Шаг хомутов КР-1 фундаментов монолитного армированного) составляет 50 мм.

						36-17			КЖ
Изм.	Кол. уч.	Лист	N док.	Подпись	Дата				
ГАП		Корнеева				Индивидуальный жилой дом	Стадия	Лист	Листов
Архитектор		Сурганова					РП	12	
Инженер		Сенина							
						Монолитная плита ПМ-1 отм. -0,350 (подвал)	Строительная компания "МИРА" т. 743-75-45		

Монолитная плита ПМ-2 отм. -0,335 (Опалубка)

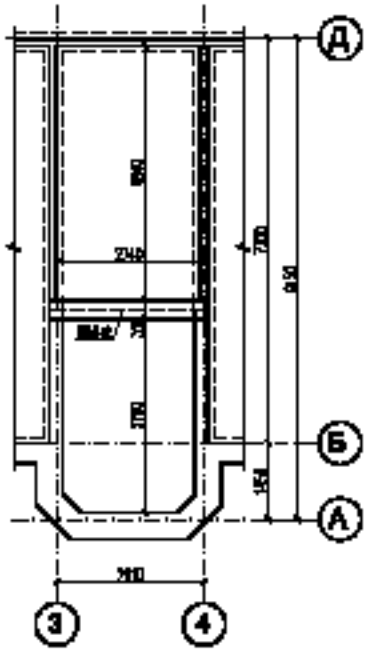

Раскладка верхней арматуры

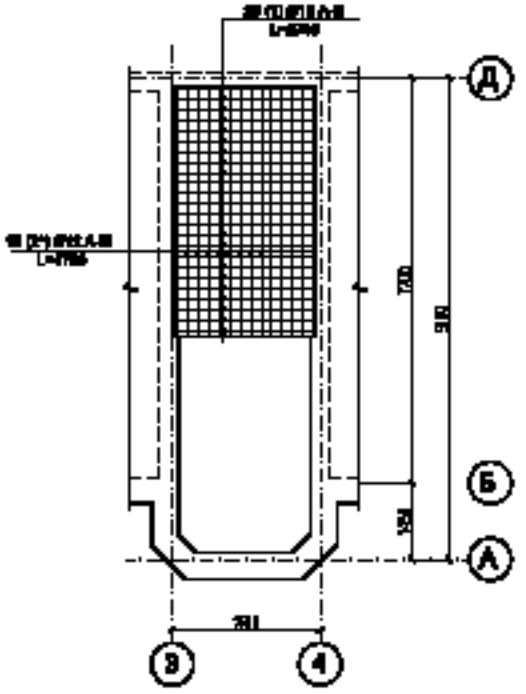

Схема расположения арматуры плиты перекрытия

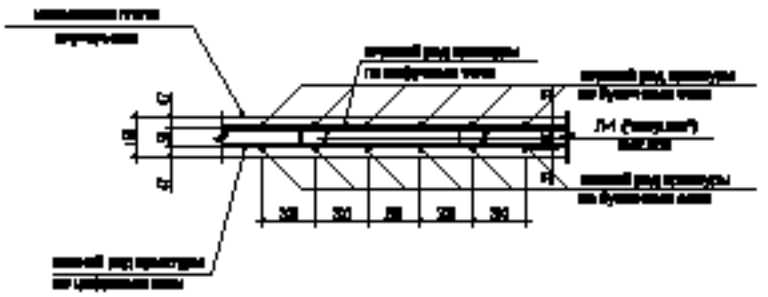

Раскладка нижней арматуры

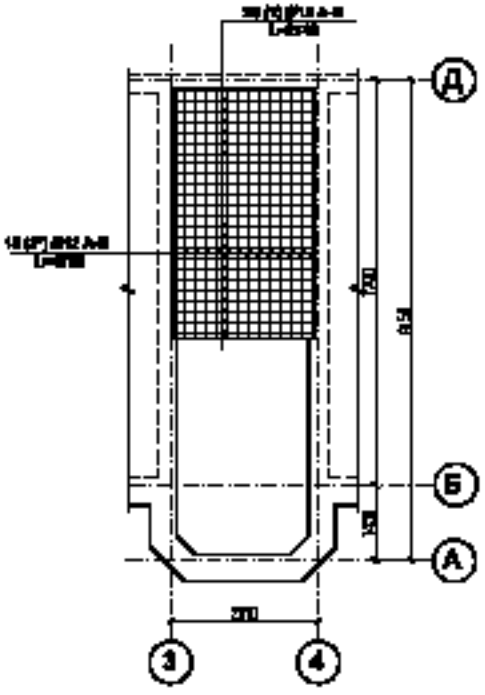

1. Данный лист см. в комплекте КЖ-14
4. Указания по производству работ смотри л. КЖ-48
5. Установку продольной арматуры по цифровым осям начинать от наиболее крупных плит.
   Установку продольной арматуры по цифровым осям начинать от наиболее крупных плит.
4. Арматуру поддерживать в процессе бетонирования на месту. Схему образования стыковых двухстенчатых отверстий плиты смотри л. КЖ-5. Пересечения двухстенчатых образованных отверстий рамы, стыковки вертикальных.
6. При укладке дополнительной арматуры на плитовых деталях контролировать, наличие дополнительной арматуры (см. л.КЖ-4), если по конструкциям необходимо изменить чему установка дополнительной арматуры на плитовых деталях.

						36-17			КЖ
Изм.	Кол. уч.	Лист	N док.	Подпись	Дата				
ГИП		Корунова				Индивидуальный жилой дом	Стадия	Лист	Листов
Архитектор		Сергеева					РП	15	
Инженер		Сергеев							
						Монолитная плита ПМ-2 отм. -0,335 (опалубка)	Строительная компания "МИРА" т. 743-75-45		

БМ-2 (балка металлическая)

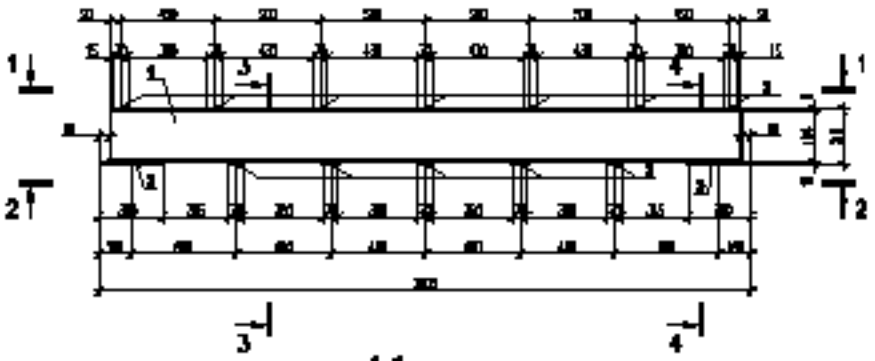

Схема опирания балки БМ-2 на стен-у

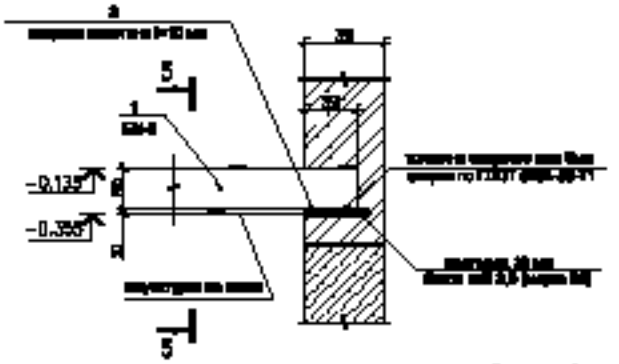

1-1

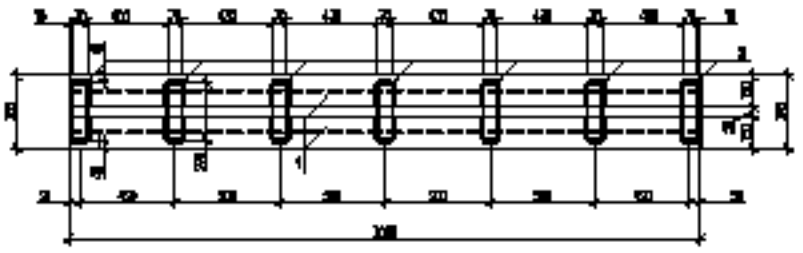

2-2

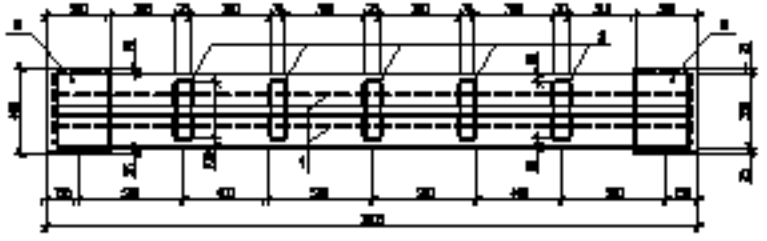

3-3

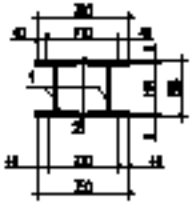

4-4

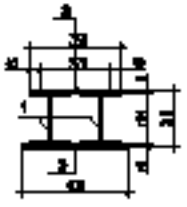

5-5

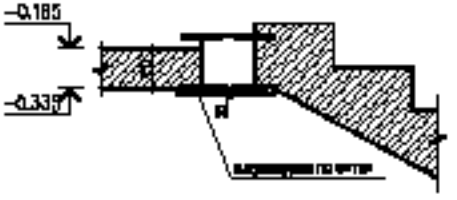

Спецификация плит ПМ-2

Марка поз.	Обозначение	Наименование	Кол. шт.	Масса кг/шт.	Примеч.
		ПМ-2	1		254,6
1	ГОСТ 5781-82*	Ø12 А-III L=5740	50	3,41	181,5
2*	ГОСТ 5781-82*	Ø12 А-III L=4790	30	4,25	127,5
Л-1	ГОСТ 5781-82*	Ø6 А-I L=510	20	0,13	6,9
		Бетон кл. В20 W4 (марка 250)		V=2,8м³	
		Балка металлическая БМ-2	1		
1	СТО АСЧМ 20-93	I 20 III L=3880	3	91,3	193,6
2	ГОСТ 103-76*	-70х6 L=270	12	0,99	18,7
3	ГОСТ 19903-74*	-400х10 L=200	2	8,4	15,3

1. Данный лист смотреть совместно с листом 6 Кн-1
2. Арматура ВСТ51 принят по листу марки 1.5М2 по ГОСТ 27772-88*
3. Сварка производить по ГОСТ 14098-85 - Т1 [illegible] ДЛЯ СТАЛЕЙ ВМСТ.МАРКИ.
4. Металлоконструкции покрасить [illegible] по ГОСТ [illegible], [illegible] по ГОСТ [illegible]
5. Дерево [illegible] в Фигуре БМ-2 обмазать [illegible] по ГОСТ [illegible] в листах [illegible] в [illegible] по [illegible] по ГОСТ [illegible] (СЕРИЯ [illegible]). [illegible] Решение [illegible] ~4,3м., [illegible] ~1,8м² (0,8м.)

						36-17			ЮК
Изм.	Кол. уч.	Лист	N док.	Подпись	Дата				
ГИП		Корнеева				Индивидуальный жилой дом	Стадия	Лист	Листов
Архитектор		Сергеева					РП	14	
Инженер		Сергеева							
						Фундаментная плита ПМ-2 отм. -0,335 (фасадная)	Строительная компания "МИРА" т. 743-75-45		

Ведомость деталей

Поз.	Эскиз
Л-1	

Монолитная плита ПМ-3 отм. -0,235 (Опалубка)

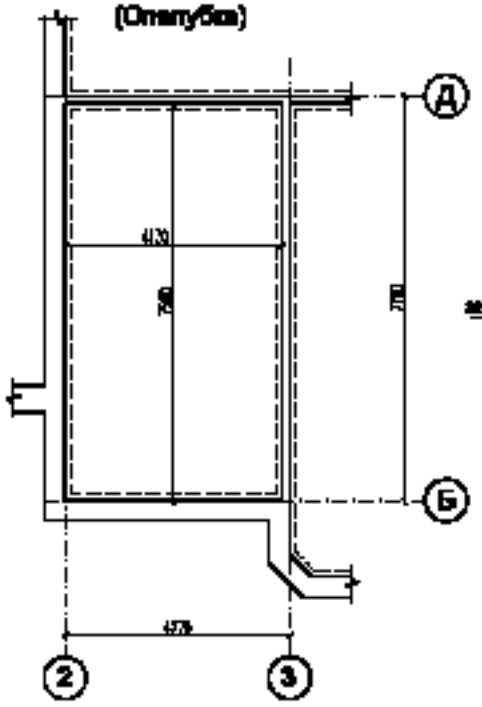

Раскладка верхней арматуры

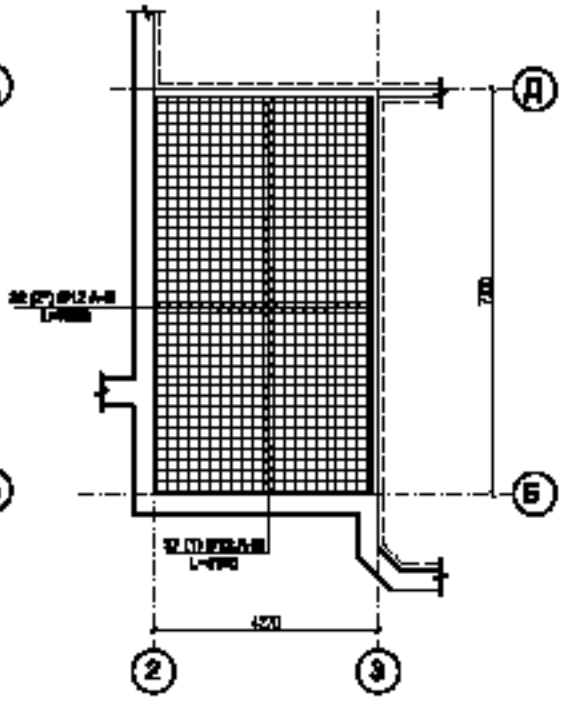

Схема расположения арматуры плиты перекрытия

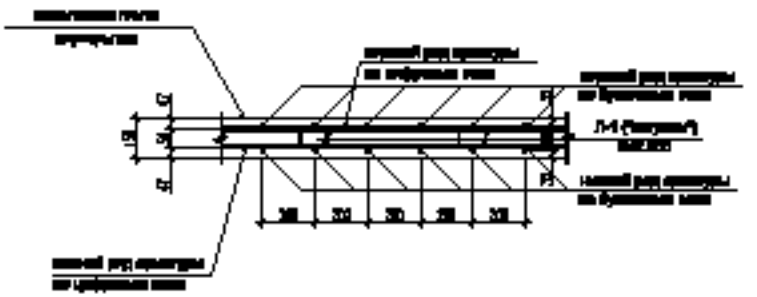

Раскладка нижней арматуры

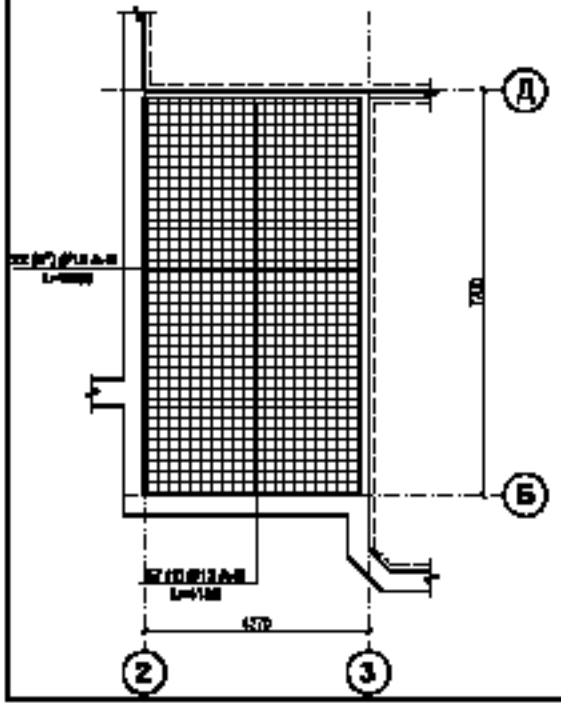

Спецификация плит ПМ-3

Марка поз.	Обозначение	Наименование	Кол. шт.	Масса ед/кг.	Примеч.
		ПМ-3	1		593,1
1	ГОСТ 5781-82*	Ø12 А-III L=4120	74	3,7	273,8
2*	ГОСТ 5781-82*	Ø12 А-III L=5580	44	4,7	204,8
Л-1	ГОСТ 5781-82*	Ø6 А-I L=890	128	0,13	16,6
		Бетон кл. В20 W4 (марка 250)		V=4,7м³	

Ведомость деталей

Поз.	Эскиз
Л-1	

1. Решения по гидроизоляции см. в ПЗ-12
2. Расстояние проектной арматуры до бетонных стен начинать на расстоянии 50мм, от глубин при плите. Установку продольной арматуры по цифровым осям начинать на расстоянии 50мм. от любого края плиты.
3. Размеры арматуры в спецификации для вычисления количества см.Д.

							36-17		ЮК
Изм.	Кол. уч.	Лист	N док.	Подпись	Дата				
ГИП		Корнеева				Индивидуальный жилой дом	Стадия	Лист	Листов
Архитектор		Сурганова					РП	15	
Инженер		Сенина							
						Монолитная плита ПМ-3 отм. -0,235	Строительная компания "МИРА" т. 743-75-45		

Монолитная плита ПМ-4 отм. -0,335 (Оптгубка)

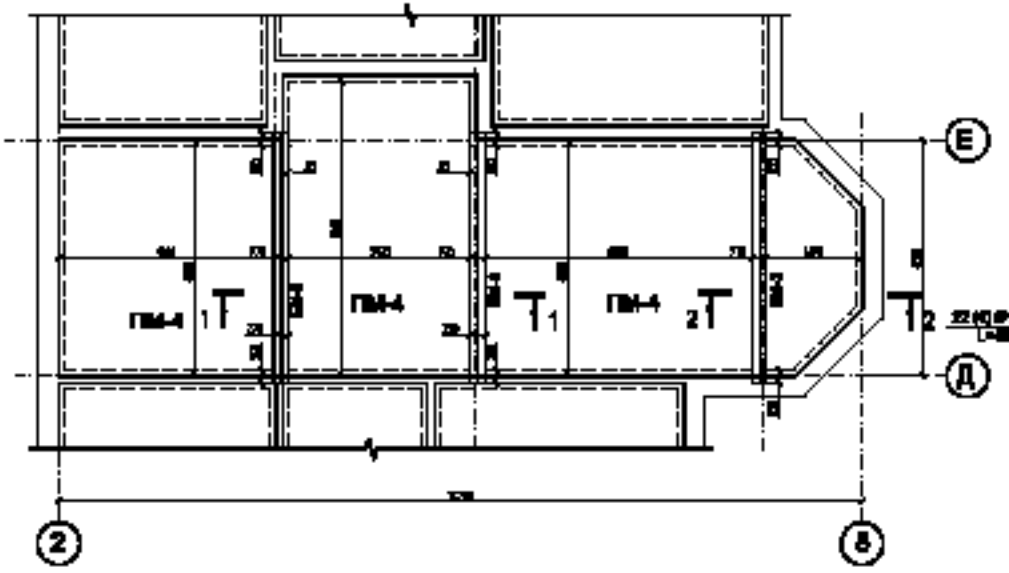

Раскладка нижней арматуры

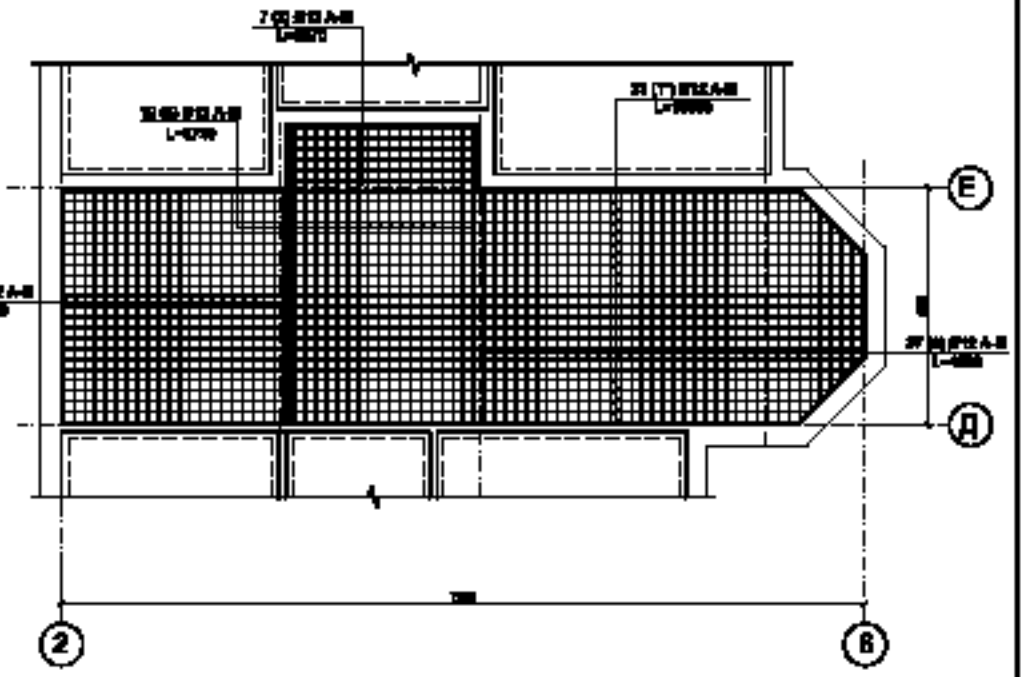

Раскладка верхней арматуры

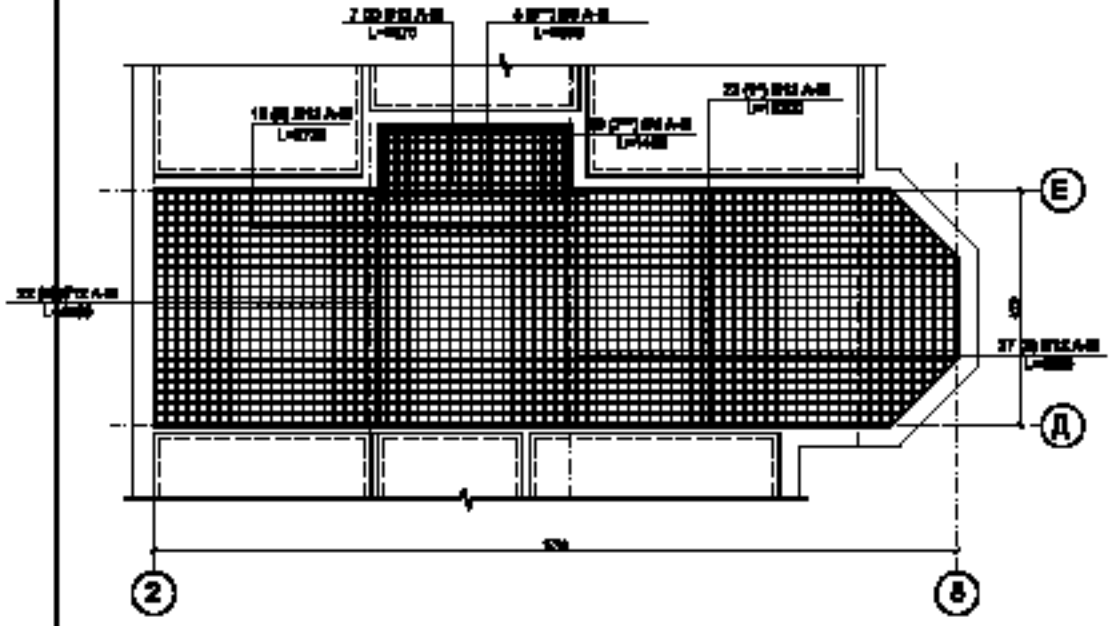

Схема расположения арматуры плит перекрытия

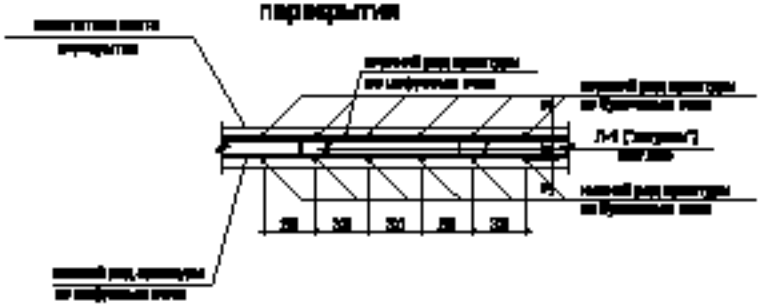

1. Данный лист смотреть совместно с листом КЖ-17

						36-17			КЖ
Изм.	Кол. уч.	Лист	N док.	Подпись	Дата				
ГИП		Корунова				Индивидуальный жилой дом	Стадия	Лист	Листов
Архитектор		Сергеева					РП	16	
Инженер		Сергеев							
						Монолитная плита ПМ-4 отм. -0,335 (оптгубка)	Строительная компания "МИРА" т. 743-75-45		

Схема расположения каркасов поперечного армирования КР-1

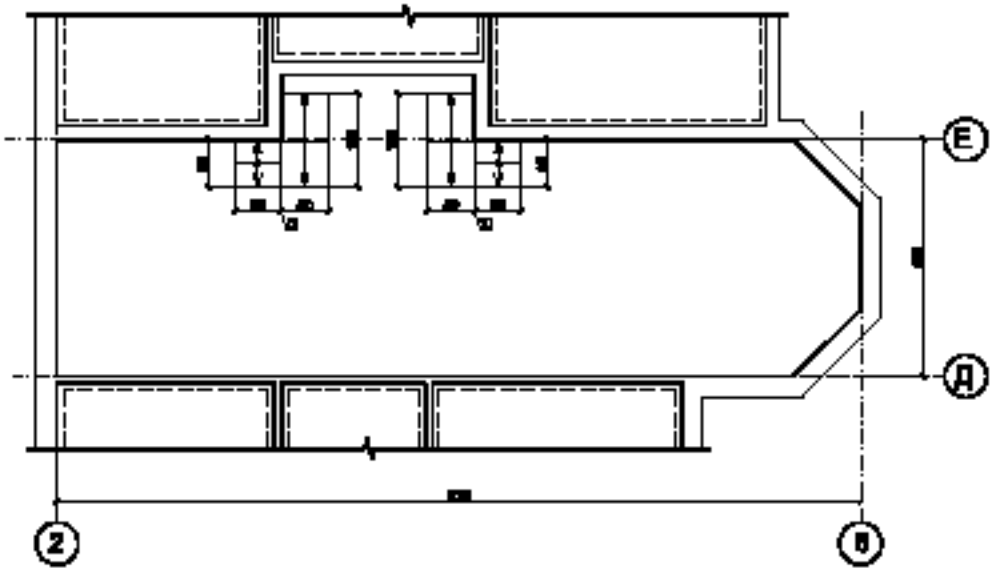

Схема установки дополнительной арматуры с шагом 200 мм

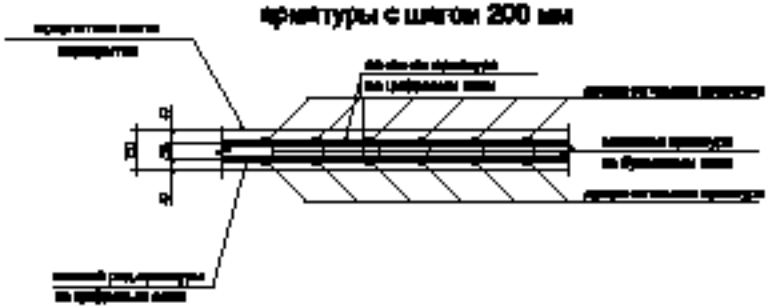

1. [illegible]
2. [illegible]
3. [illegible]
4. [illegible]
5. [illegible]
6. [illegible]

						3Б-17			ЮК
Изм.	Кол. уч.	Лист	N док.	Подпись	Дата				
ГИП		Корунова				Индивидуальный жилой дом	Стадия	Лист	Листов
Архитектор		Сергеева					РП	17	
Инженер		Сергеев							
						Железобетонные плиты ПК-4 стер. 4.300 (продолжение)	Строительная компания "МИРА" т. 743-75-45		

БМ-3 (Балка металлическая)

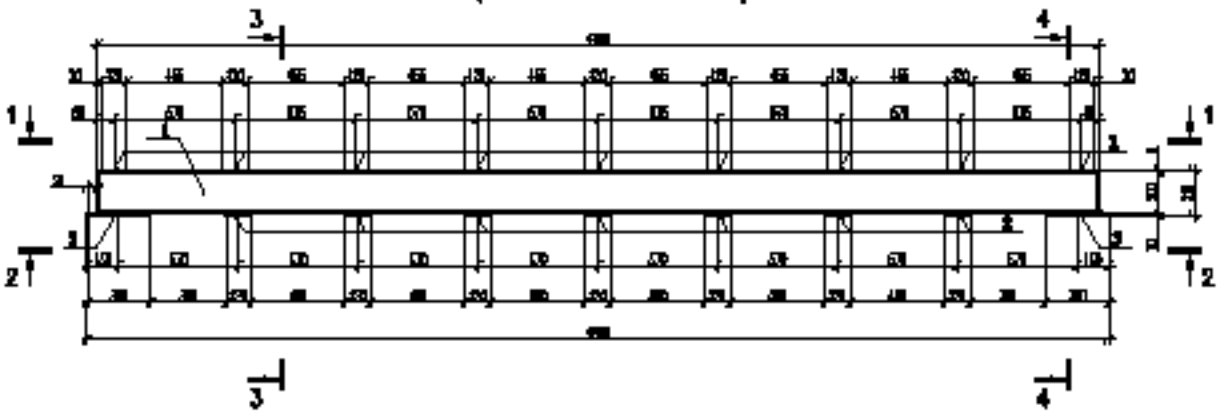

1-1

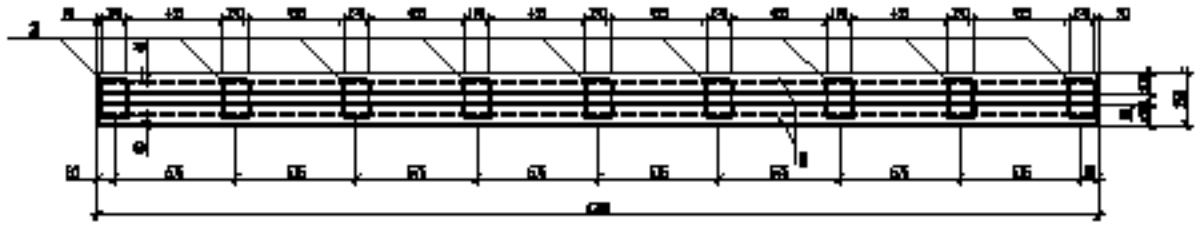

2-2

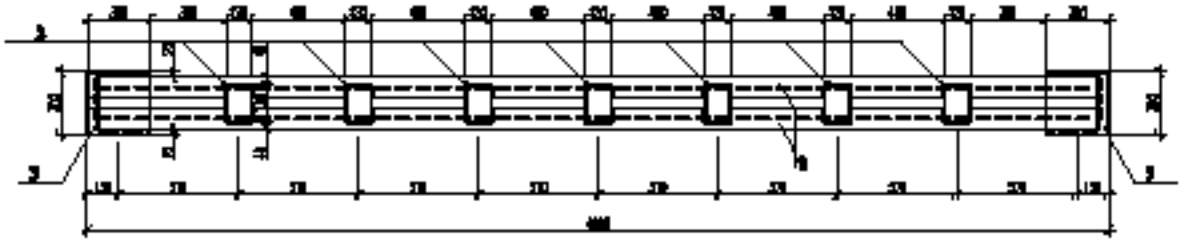

3-3

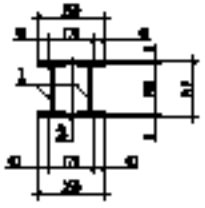

4-4

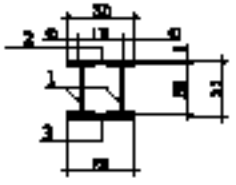

1. Данный лист смотреть совместно с листами ЮК-16,18

						36-17			ЮК
Изм.	Кол. уч.	Лист	N док.	Подпись	Дата				
ГИП		Воронцов				Индивидуальный жилой дом	Стадия	Лист	Листов
Архитектор		Сурначева					РП	16	
Инженер		Сенчук							
						Монолитная плита ПМ-4 отм. -0,330 (фундамент)	Строительная компания "ЦЕРУС" т. 743-75-45		

1-1

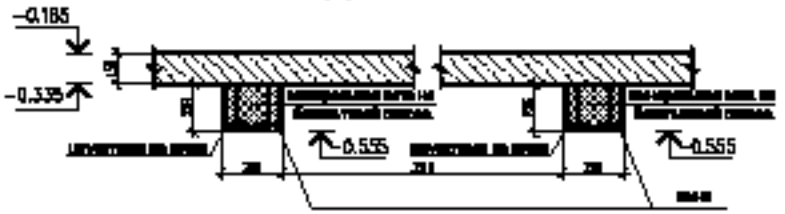

2-2

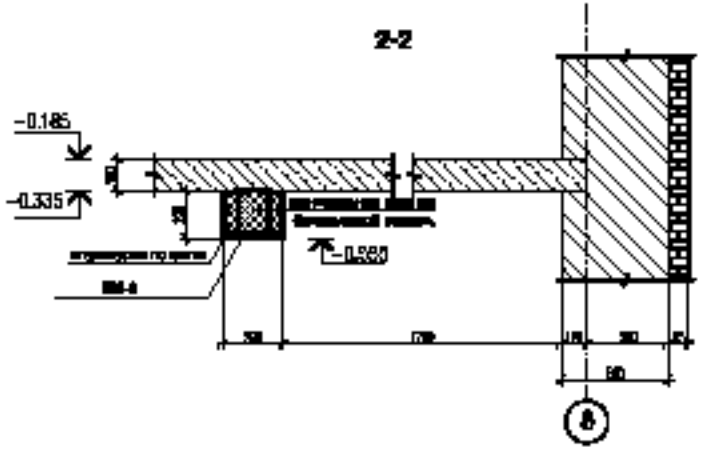

Схема опирания балки БМ-3 на стену

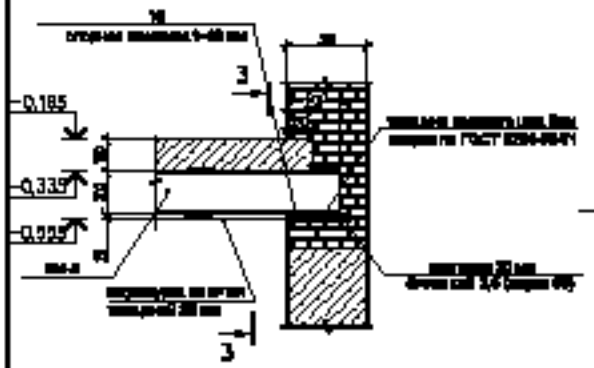

3-3

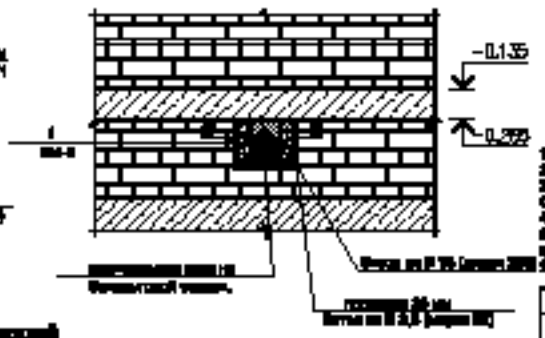

Спецификация плит ПМ-4

Марка поз.	Обозначение	Наименование	Кол. шт.	Масса ед/кг.	Примеч.
		ПМ-4	1		1496,3
1*	ГОСТ 5781-82*	Ø12 А-III L=12300	46	13,5	623,6
2	ГОСТ 5781-82*	Ø12 А-III L=3670	14	3,3	46,2
3	ГОСТ 5781-82*	Ø12 А-III L=4500	74	4,0	296,0
4	ГОСТ 5781-82*	Ø12 А-III L=4500	44	4,0	176,0
5	ГОСТ 5781-82*	Ø12 А-III L=5730	28	5,1	142,8
6**	ГОСТ 5781-82*	Ø8 А-III L=3670	8	1,3	12,0
7**	ГОСТ 5781-82*	Ø8 А-III L=1490	13	0,60	11,4
КР-1	см. лист КЖ-10	см. лист КЖ-10	37	2,5	92,4
Д-1	ГОСТ 5781-82*	Ø6 А-I L=510	285	0,13	37,1
		Бетон кл. В25 W4 (марка 250)		V=10,3м³	
		Балка металлическая БМ-3	3	235,0	705,0
1	СТО АСЧМ 20-93	I 20 Б1 L=4500	2	163,5	327,0
2	ГОСТ 103-76*	-130х5 L=170	16	1,0	16,0
3	ГОСТ 19903-74*	-250х10 L=300	2	6,0	12,0

1. Данный лист смотреть совместно с листами КЖ-16,17,18
2. Дюбель 2001 крепит на стыке марок СМ8 по ГОСТ 27772-88*
3. Сварку производить по ГОСТ 8713-79 - Т1 (РУЧНАЯ ДУГОВАЯ СВАРКА). Сварочный шов С5(УТ-5,0) минимальная 3мм по ГОСТ 5264-80*, высота сварного шва h=4мм.
4. Монтажные отверстия закрыть пробками ПН-1-18 на 2 раза по всем марке ПН-4Б1.
5. Дюбели 2001 в балке БМ-3 обжать прокладкой БМ-3 по ГОСТ 8713-82* в месте 1-1мм и выполнить отверстие по проектно-технологическому разрезу на плите по 12-1.5 по ГОСТ 8713-79 (СВАРНЫЕ ПОПЕРЕЧНЫЕ СОЕДИНЕНИЯ). Размеры отверстия 60мм. Размер арматуры 8мм-1 - 6,7кг, масса 1м=1 - 6,0кг (6,4кг).

Изм.	Кол. уч.	Лист	N док.	Подпись	Дата
ГИП		Кравцова			
Архитектор		Сурганова			
Инженер		Сенчук			

3Б-17 КЖ

Индивидуальный жилой дом

Стадия	Лист	Листов
РП	19	

Монолитная плита ПМ-4 отм. -0,335 (фасадная)

Строительная компания "МИРА" т. 743-75-45

Ведомость дисков

Поз.	Эскиз
Д-1	

Плита ПМ-5 на отм. -0,385

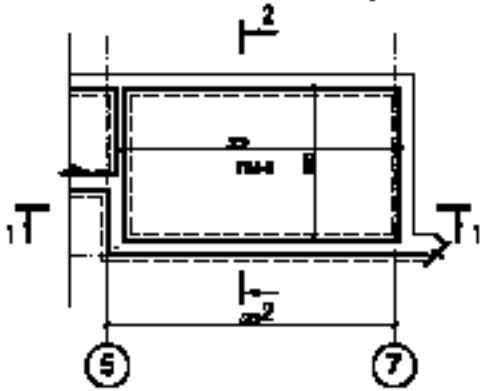

Армирование плиты ПМ-5

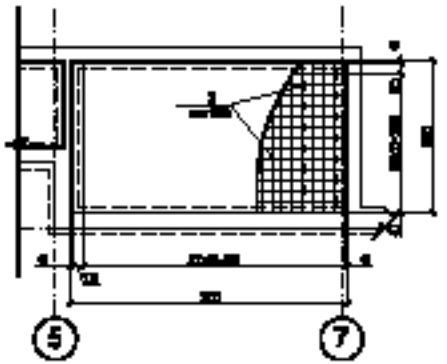

Спецификация плит ПМ-5

Марка поз.	Обозначение	Наименование	Кол. шт.	Масса ед/кг.	Примеч.
		ПМ-5	1		65,8
1	ГОСТ 5781-82*	Ø16 А-III L=5170	13	3,0	39,0
2	ГОСТ 5781-82*	Ø12 А-III L=2315	27	1,1	30,0
3	ГОСТ 5781-82*	Ø4 А-I L=540	13	0,15	7,7
		Бетон кл. В20 W4 (марка 250)		V=0,3м³	

1-1

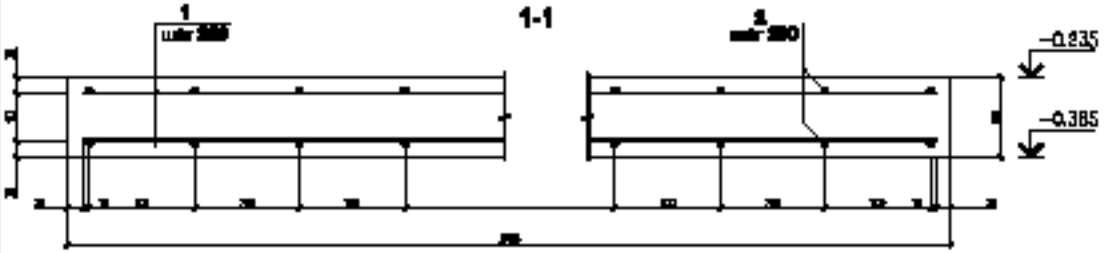

2-2

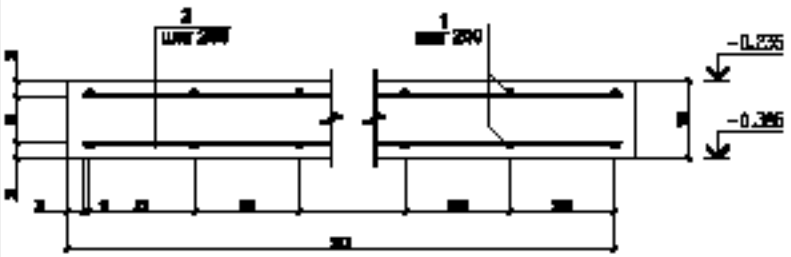

1. Данный лист см. с листом КЖ-10
2. Производство работ вести в строгом соответствии с требованиями СНиП 3.03.01-87, СНиП III-4-80* и проектом производства работ.
3. Перед бетонированием арматуру и мочевину, на которую укладывается бетонная смесь, очистить от ржавчины и грязи. Бетонирование вести сразу на всю толщину плиты. Бетонирование вести непрерывно.
4. В процессе бетонирования обеспечить наблюдение за целостностью и плотностью рабочей арматуры согласно проекту.
5. Пересечения и пересечения стыковой арматуры плиты выполнять на сварке по отношению к минимальной толщине диаметром 1,6 мм.
6. Прилегание проекта нижнего рабочих стержней арматуры плиты по длине на сварке по отношению к минимальной толщине диаметром 1,5 мм внахлестку.
7. Низ монолитной плиты перекрытия ПМ-5 на отм. -0,385м. Толщина плиты 100мм.

Ведомость дверей

Поз.	Эскиз
Д-1	

						36-17			КЖ
Изм.	Кол. уч.	Лист	N док.	Подпись	Дата				
ГАП		Корнева				Индивидуальный жилой дом	Стадия	Лист	Листов
Архитектор		Сурганова					РП	20	
Инженер		Сенина							
						Плита ПМ-5 на отм. -0,385 Армирование плиты ПМ-5	Строительная компания "МИРА" т. 743-75-45		

Плита ПМ-6 на отм. -0,385

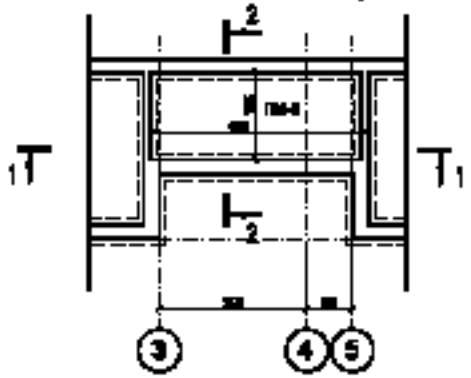

Армирование плиты ПМ-6

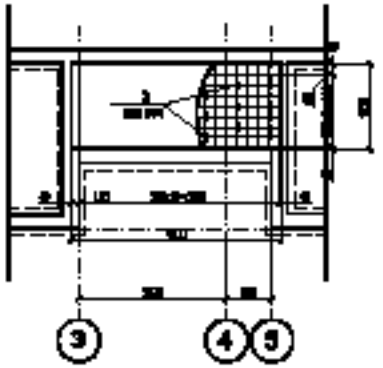

Спецификация плит ПМ-6

Марка поз.	Обозначение	Наименование	Кол. шт.	Масса ед/кг.	Примеч.
		ПМ-6	1		29,5
1	ГОСТ 5781-82*	Ø8 А-III L=5930	9	1,95	13,5
2	ГОСТ 5781-82*	Ø8 А-III L=1515	11	0,93	13,2
3	ГОСТ 5781-82*	Ø4 А-I L=510	20	0,1	2,0
		Бетон кл. В25 W4 (марка 350)		V=1,4м³	

1-1

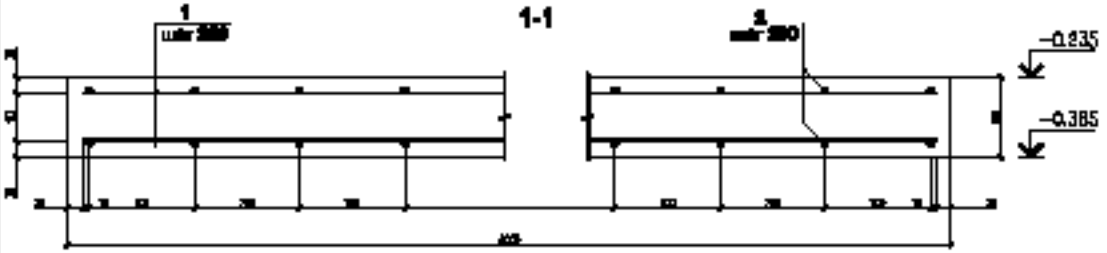

2-2

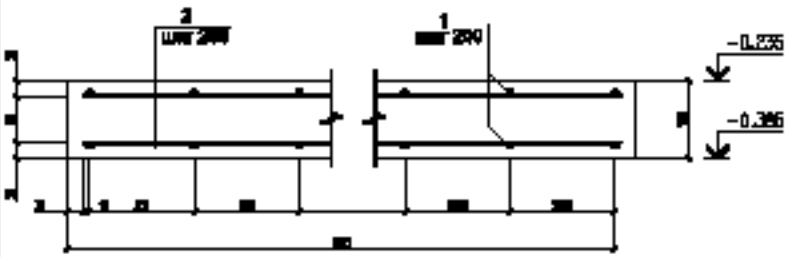

1. Данный лист см. с листом КЖ-10
2. Производство работ вести в строгом соответствии с требованиями СНиП 3.03.01-87, СНиП III-4-80* и правилами производства работ.
3. Перед бетонированием арматуру и мочевину, на которую укладывается бетонная смесь, очистить от ржавчины и грязи. Бетонирование вести сразу на всю толщину плиты. Бетонирование вести непрерывно.
4. В процессе бетонирования обеспечить наблюдение за целостностью и сохранностью рабочей арматуры согласно проекту.
5. Арматурные пересечения стыковой арматуры плиты выполнять на сварке по отношению к основной арматуре диаметром 1,4 мм.
6. Прилегание проекта конструкции рабочих стержней арматуры плиты по длине на сварке по отношению к основной арматуре диаметром 1,5 мм внахлестку.
7. Низ монолитной плиты перекрытия ПМ-6 на отм. -0,385м. Толщина плиты 100мм.

Ведомость дисков

Шиф.	Эскиз
Д-1	

						35-17			КЖ
Изм.	Кол. уч.	Лист	N док.	Подпись	Дата				
ГИП		Корнеева				Индивидуальный жилой дом	Стадия	Лист	Листов
Архитектор		Сергеева					РП	21	
Инженер		Сергеева							
						Плита ПМ-6 на отм. -0,385 Армирование плиты ПМ-6	Строительная компания "МИРА" т. 740-75-45		

Плита ПМ-7 на отм. -0,385

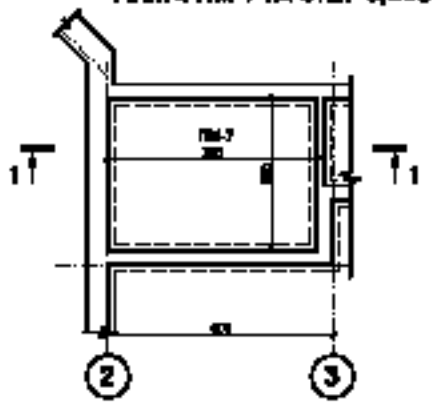

Армирование плиты ПМ-7

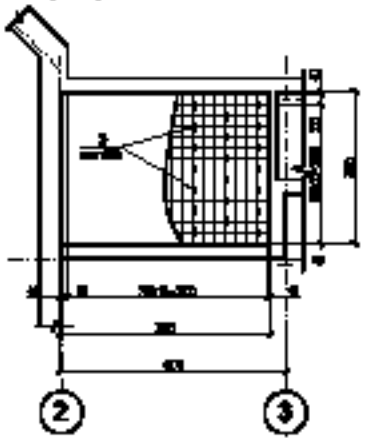

Спецификация плит ПМ-7

Марка поз.	Обозначение	Наименование	Кол. шт.	Масса ед/кг.	Примеч.
		ПМ-7	1		31,8
1	ГОСТ 5781-82*	Ø8 А-III L=5915	13	1,99	23,9
2	ГОСТ 5781-82*	Ø8 А-III L=2315	31	1,13	23,3
3	ГОСТ 5781-82*	Ø4 А-I L=460	60	0,1	6,0
		Бетон кл. В20 W4 (марка 250)		V=1,1м³	

1-1

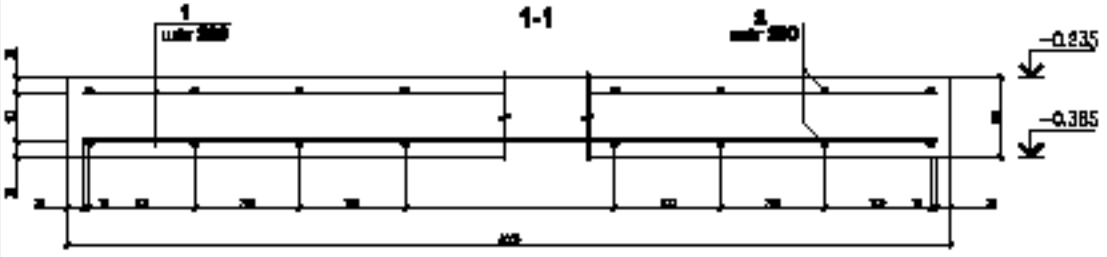

2-2

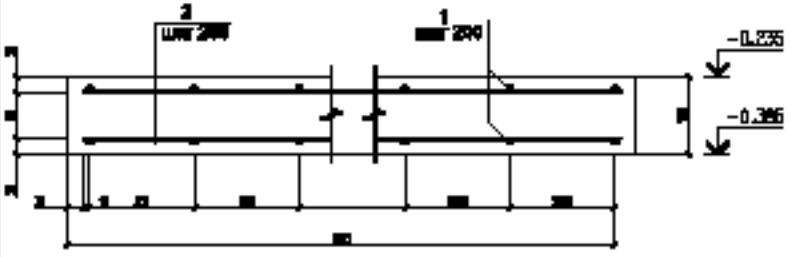

1. Данный лист см. с листом КЖ-10
2. Производство работ вести в строгом соответствии с требованиями СНиП 3.03.01-87, СНиП III-4-80* и проектом производства работ.
3. Перед бетонированием арматуру и мочевину, на которую укладывается бетонная смесь, очистить от ржавчины и грязи. Бетонирование вести сразу на всю толщину плиты. Бетонирование вести непрерывно.
4. В процессе бетонирования обеспечить наблюдение за целостностью и сохранностью рабочей арматуры согласно проекту.
5. Пересечения и пересечения стыковой арматуры плиты выполнять на сварке по отношению к минимальной толщине диаметром 1,6 мм.
6. Проектом принято покрытие рабочих стержней арматуры плиты по длине на сварке по отношению к минимальной толщине диаметром 1,5 мм внахлестку.
7. Низ монолитной плиты перекрытия ПМ-7 на отм. -0,385м. Толщина плиты 100мм.

Ведомость данных

Поз.	Эскиз
Х-1	

						36-17			КЖ
Изм.	Кол. уч.	Лист	N док.	Подпись	Дата				
ГАП		Корунова				Индивидуальный жилой дом	Стадия	Лист	Листов
Архитектор		Сурганова					РП	22	
Инженер		Сенина							
						Плита ПМ-7 на отм. -0,385 Армирование плиты ПМ-7	Строительная компания "МИРА" т. 743-75-45		

Схема расположения балок и монолитного перекрытия на отм.+2,990 и +8,000

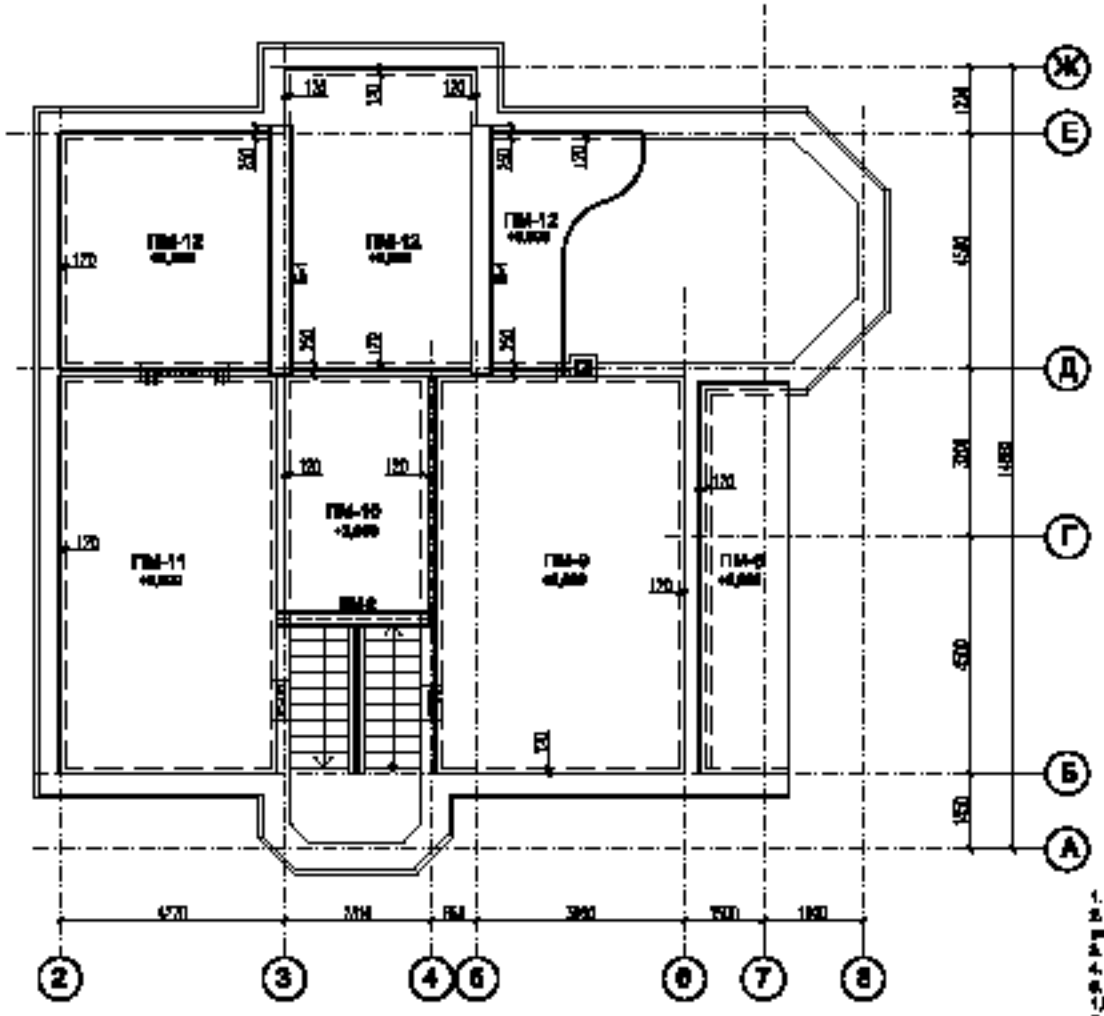

Схема расположения стыков рабочей арматуры

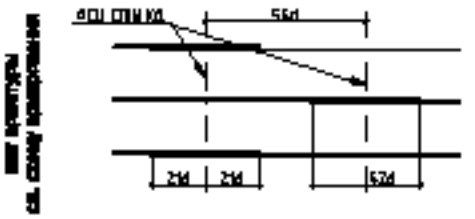

где d = диаметр продольной арматуры

1. Производить работы вновь в строгом соответствии с требованиями СНиП 3.03.01-87, СНиП III-4-80* и правилам производства работ.
2. Перед бетонированием арматуру в опалубке, на которую укладывается бетонная смесь, очистить от ржавчины и грязи. Бетонирование вести частями по всю толщину стены. Вертикальные швы в опалубке.
3. В местах обрыва арматуры обетонов, выбирающих монолитных стыков в виде гнутых рабочей арматуры анкерных стержней.
4. Производить горизонтальные отгибы арматуры могут выполнять на оправке на расстоянии минимальной прямолинейной длиной 1,8 мм.
5. Расстояние между стержнями рабочих продольной арматуры должно не менее не чем от расстояния от минимальной прямолинейной длиной 1,5 мм минимум.
6. Схему размещения стыков рабочей арматуры выполнять по данной листу. Расстояние в одном сечении размещать не более 50% всех стыкуемых стержней.

						38-17			ЮК
Изм.	Кол. уч.	Лист	N док.	Подпись	Дата				
ГИП		Корнеева				Индивидуальный жилой дом	Стадия	Лист	Листов
Архитектор		Сергеева					РП	28	
Инженер		Сергеева							
						Схема размещения балок и монолитного перекрытия на отм.+2,990 и +8,000	Строительная компания "МИРА" т. 743-75-45		

Монолитная плита ПМ-6 отм. +2,850 (Опалубка)

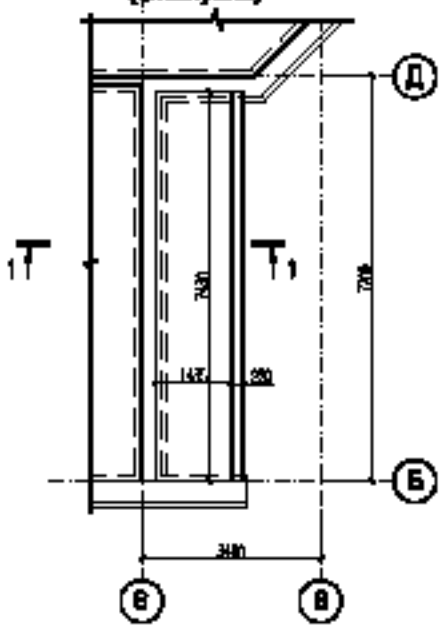

Раскладка верхней арматуры

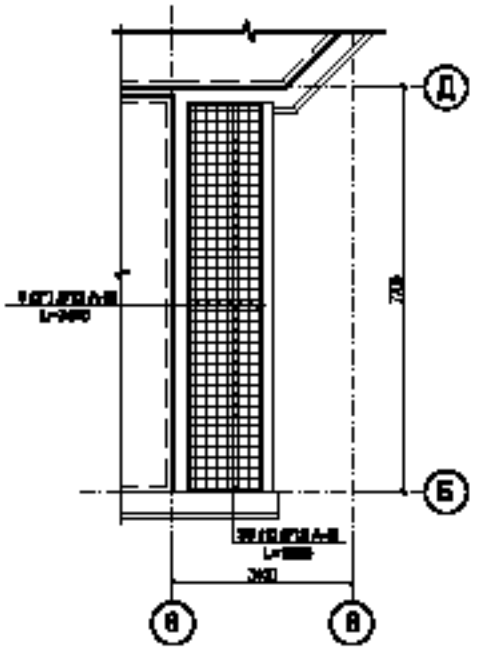

Раскладка нижней арматуры

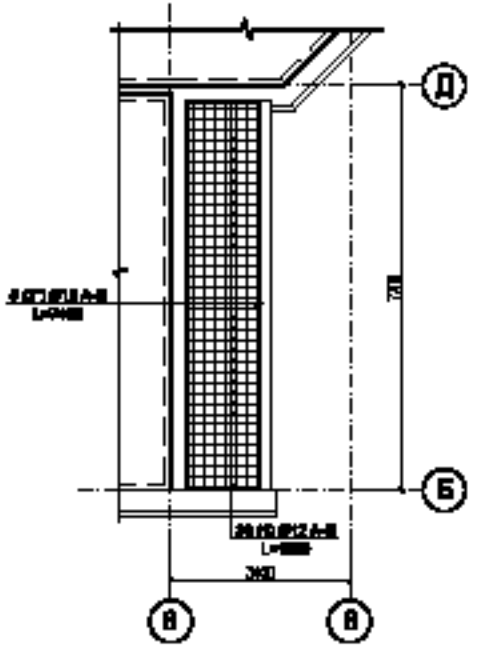

Схема расположения арматуры плиты перекрытия

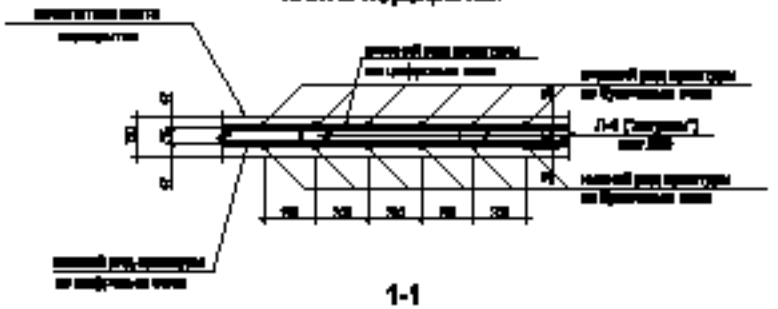

1-1

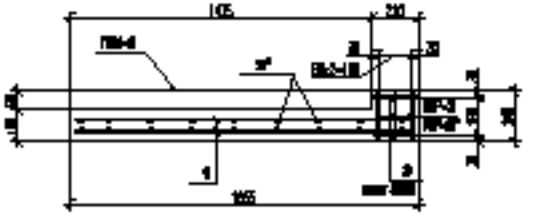

Спецификация плит ПМ-6

Марка поз.	Обозначение	Наименование	Кол. шт.	Масса кг/шт.	Прим.
		ПМ-6	1	45,6	
1	ГОСТ 5781-82*	Ø12 А-III L=1590	76	1,14	101,9
2*	ГОСТ 5781-82*	Ø12 А-III L=7430	16	6,60	105,6
3	ГОСТ 5781-82*	Ø8 А-III L=1190	32	0,87	3,70
Л-1	см. лист КЖ-31	см. лист КЖ-31	45	0,1	4,5
КР-2	см. лист КЖ-32	см. лист КЖ-32	3	5,9	17,4
КР-2*	см. лист КЖ-32	см. лист КЖ-32	3	6,6	19,8
	Бетон кл. В20 W4 (марка 250)	V=2,1м³			

1. Изделия по производству работ смотри л. КЖ-01
2. Установку продольной арматуры по фрагментам плиты начинать по разбивкам 50мм. от осей при плите.
   Установку продольной арматуры по цифровым осям начинать по разбивкам 50мм. от осей при плите.
3. Размеры арматуры и спецификации даны в размерах полуотв. при Ø*.

						36-17			КЖ
Изм.	Кол. уч.	Лист	N док.	Подпись	Дата				
ГИП		Корнеева				Индивидуальный жилой дом	Стадия	Лист	Листов
Архитектор		Сергеева					РП	24	
Инженер		Сергеева							
						Монолитная плита ПМ-6 отм. +2,850	Строительная компания "ЛИРА" т. 743-75-45		

Монолитная плита ПМ-9 отм. +3,000 (Опалубка)

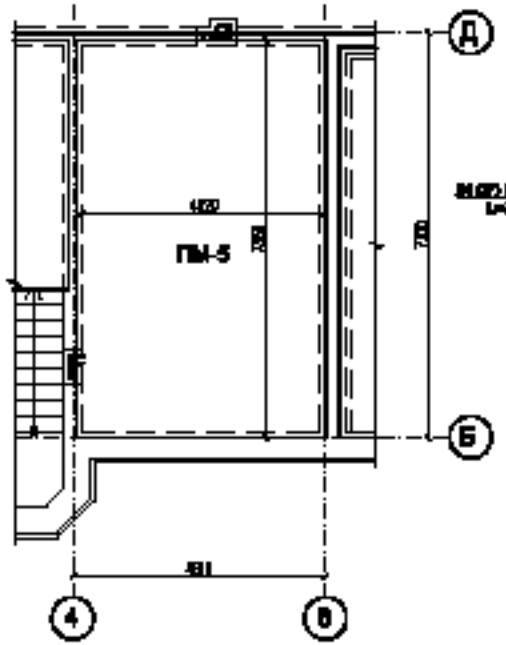

Раскладка верхней арматуры

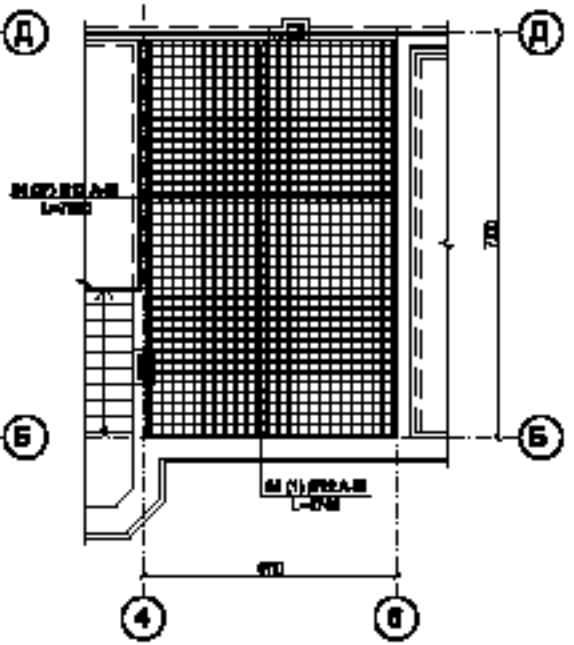

Раскладка нижней арматуры

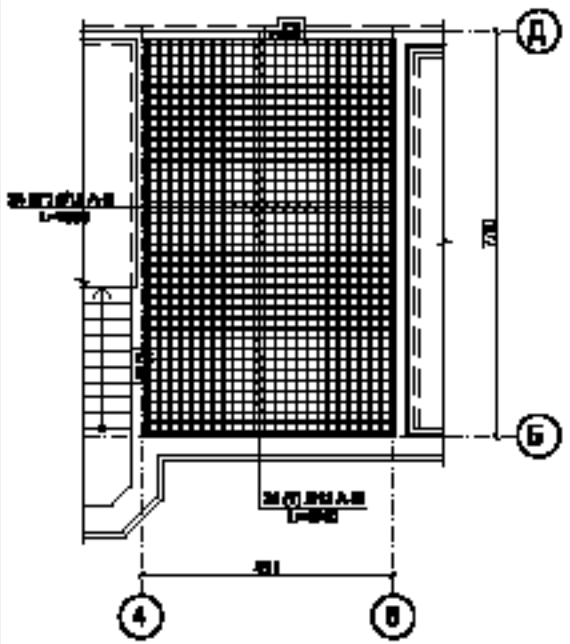

Схема расположения арматуры плиты перекрытия

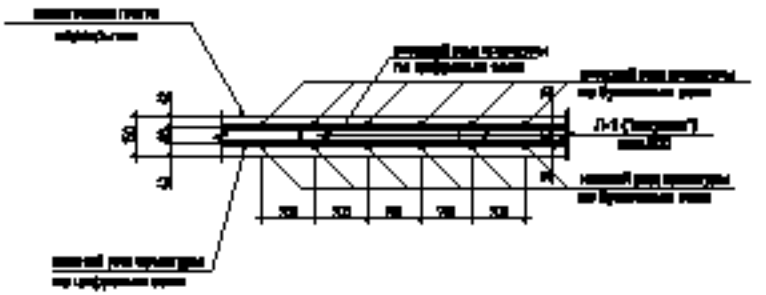

Спецификация плит ПМ-9

Марка поз.	Обозначение	Наименование	Кол. шт.	Масса ед/кг.	Примеч.
		ПМ-9			
1	ГОСТ 5781-82*	Ø12 А-III L=6740	76	4,2	319,2
2*	ГОСТ 5781-82*	Ø12 А-III L=6660	48	7,3	316,8
Л-1	ГОСТ 5781-82*	Ø6 А-I L=450	140	0,1	14,0
		Бетон кл. В20 W6 (марка 250)		V=5,3м³	

1. Согласно ведомости работ смотри л. КМ-22
2. Монтажную продольной арматуры из бухтовых [illegible] на рабочем месте. [illegible] арматуры.
   Монтажную продольной арматуры из прямых [illegible] на рабочем месте. [illegible] арматуры.
3. Расход арматуры в [illegible] см. [illegible].

						36-17			ЮК
Изм.	Кол. уч.	Лист	N док.	Подпись	Дата				
ГИП		Корнеева				Индивидуальный жилой дом	Стадия	Лист	Листов
Архитектор		Сергеева					РП	25	
Инженер		Сергеева							
						Монолитная плита ПМ-9 отм. +3,000	Строительная компания "МИРА" т. 743-75-45		

Монолитная плита ПМ-10 отм. +8,000 (Опалубка)

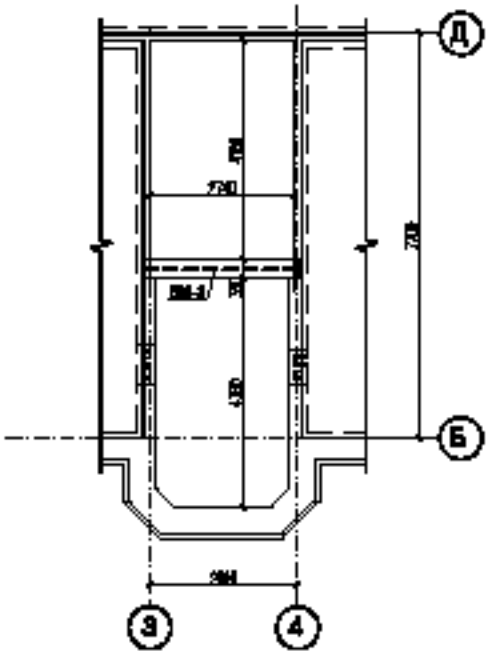

Раскладка верхней арматуры

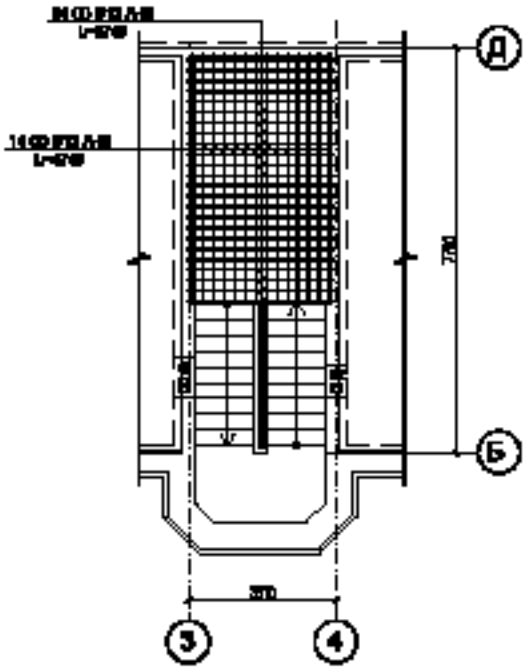

Раскладка нижней арматуры

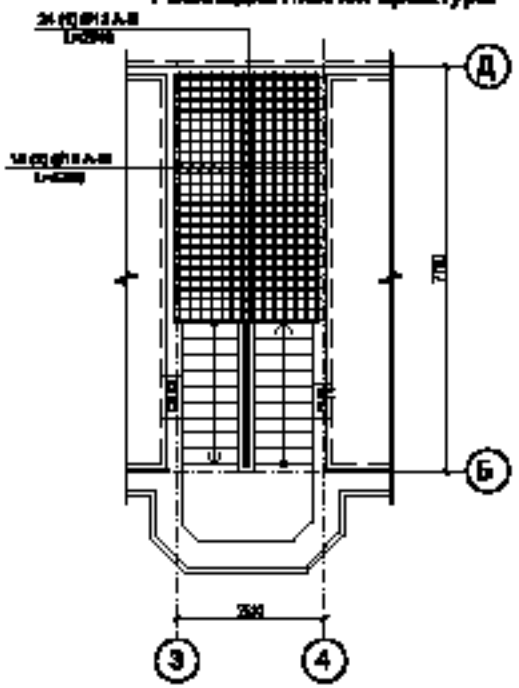

Схема расположения арматуры плиты перекрытия

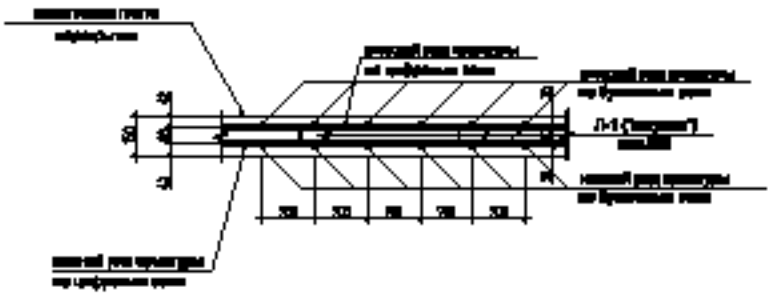

Спецификация плит ПМ-10

Марка поз.	Обозначение	Наименование	Кол. шт.	Масса ед/кг.	Примеч.
		ПМ-10			
1	ГОСТ 5781-82*	Ø12 А-III L=2740	49	2,43	119,6
2	ГОСТ 5781-82*	Ø12 А-III L=2740	28	4,21	117,9
Л-1	ГОСТ 5781-82*	Ø6 А-I L=450	12	0,1	5,3
		Бетон кл. В15 W4 (марка 200)		V=0,6м³	

1. Согласно ведомости работ смотри л. ПМ-20.
2. Монтажную арматурную арматуру из бруса [illegible] на [illegible] в [illegible] при монтаже.
Установку арматурной арматуры из арматуры [illegible] на расстояние [illegible] от любого края плиты.

						3Б-17			ЮК
Изм.	Кол. уч.	Лист	N док.	Подпись	Дата				
ГИП		Корнеева				Индивидуальный жилой дом	Стадия	Лист	Листов
Архитектор		Сергеева					РП	20	
Инженер		Сергеева							
						Монолитная плита ПМ-10 отм. +8,000	Строительная компания "МИРА" т. 743-75-45		

Монолитная плита ПМ-11 отм. +8,000 (Опалубка)

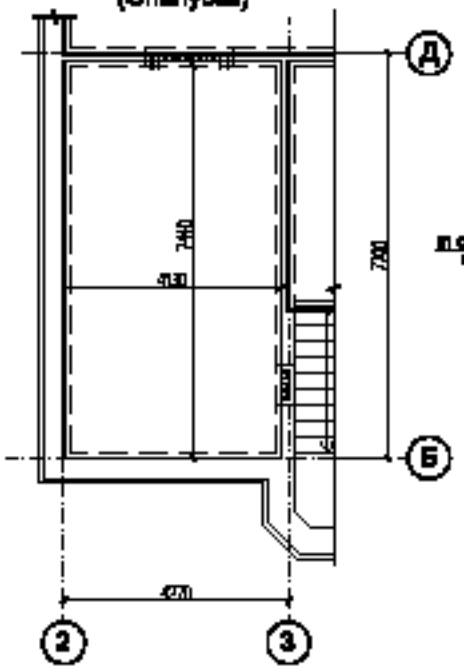

Раскладка верхней арматуры

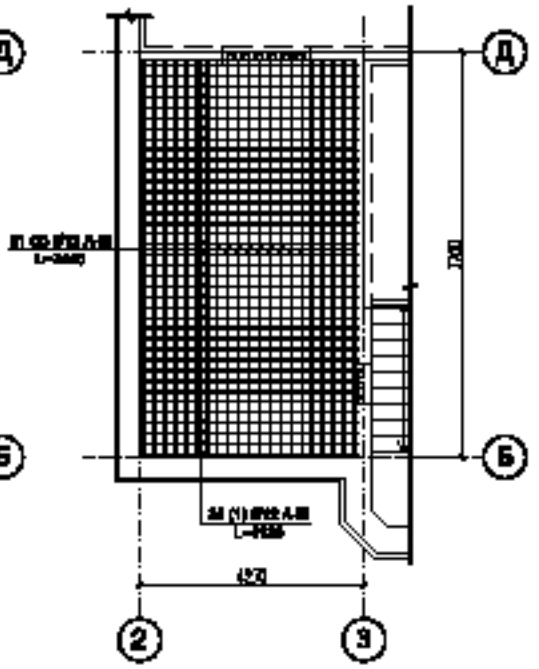

Раскладка нижней арматуры

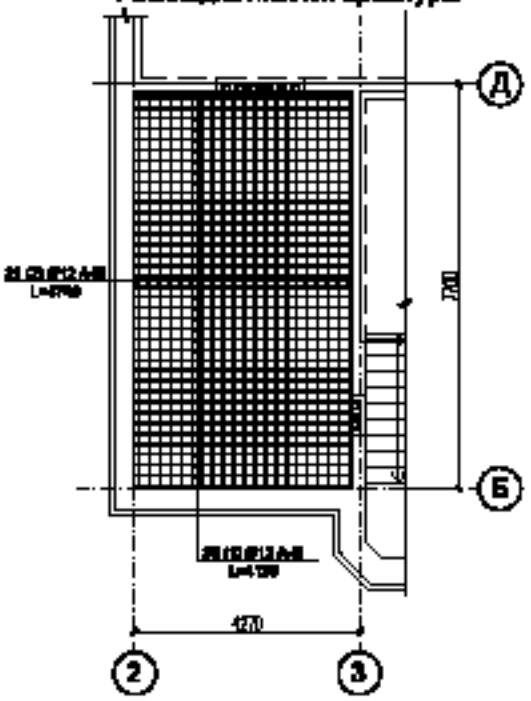

Схема расположения арматуры плиты перекрытия

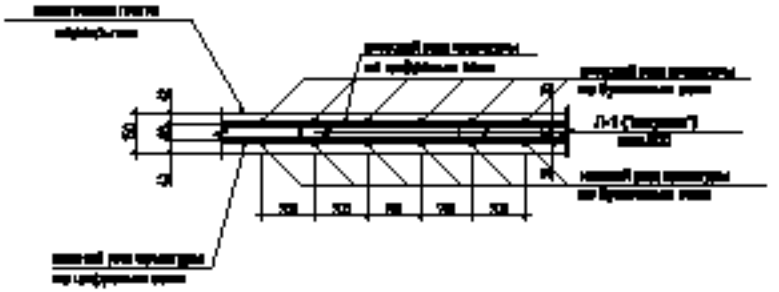

Спецификация плит ПМ-5

Марка поз.	Обозначение	Наименование	Кол. шт.	Масса ед/кг.	Примеч.
		ПМ-11			
1	ГОСТ 5781-82*	Ø12 А-III L=4130	76	3,7	281,2
2*	ГОСТ 5781-82*	Ø12 А-III L=7440	42	6,6	277,2
Л-1	ГОСТ 5781-82*	Ø6 А-I L=450	128	0,1	12,9
		Бетон кл. В15 W4 (марка 200)		V=4,6м³	

1. Установка по производству работ смотри л. ПМ-22
2. Монтажную продольной арматуры по продольным осям плиты см. рекомендуемые сборки, см. особенности сборки плиты.
   Установку продольной арматуры по продольным осям плиты см. рекомендуемые сборки, см. особенности сборки плиты.
3. Расход арматуры и спецификации для учета количества см. ПМ-5.

						38-17			ЮК
Изм.	Кол. уч.	Лист	N док.	Подпись	Дата				
ГИП		Корнеева				Индивидуальный жилой дом	Стадия	Лист	Листов
Архитектор		Сергеева					РП	27	
Инженер		Сергеева							
						Монолитная плита ПМ-11 отм. +8,000	Строительная компания "МЕРА" т. 743-75-40		

Монолитная плита ПМ-12 отм. +3,000 (Опалубка)

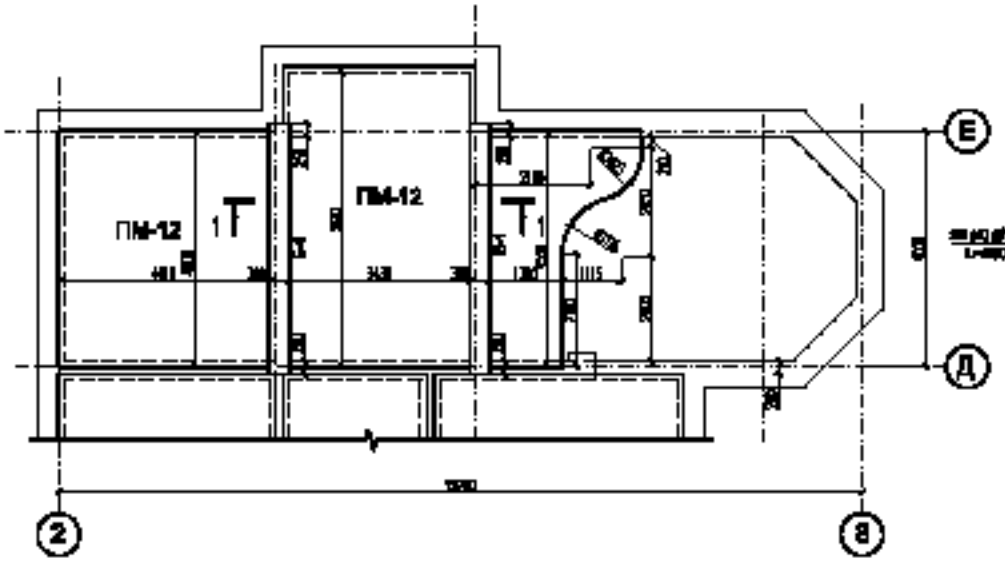

Схема расположения нижней арматуры

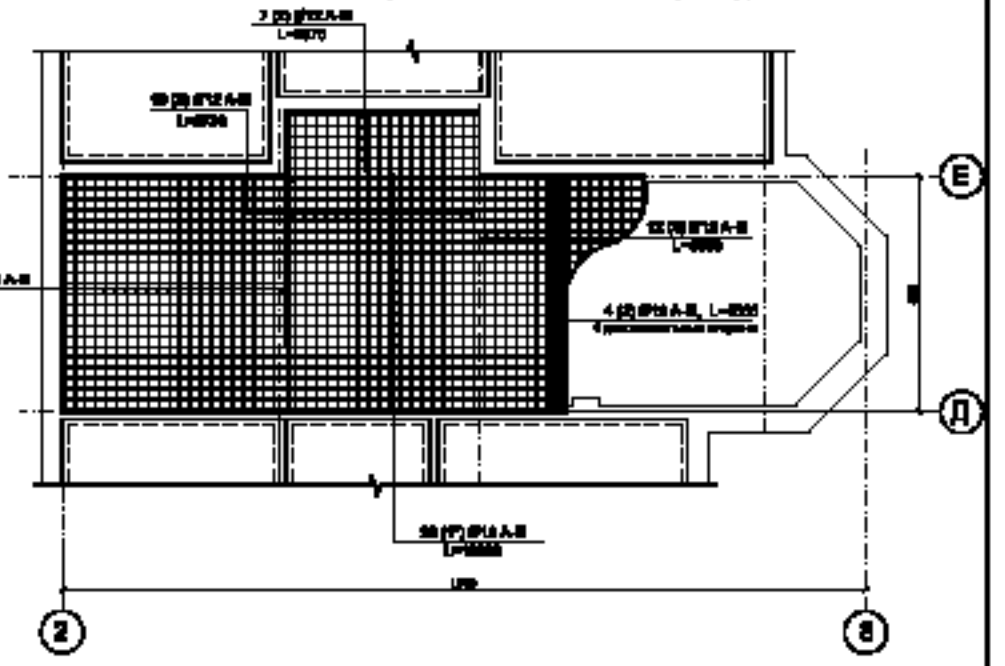

Схема расположения верхней арматуры

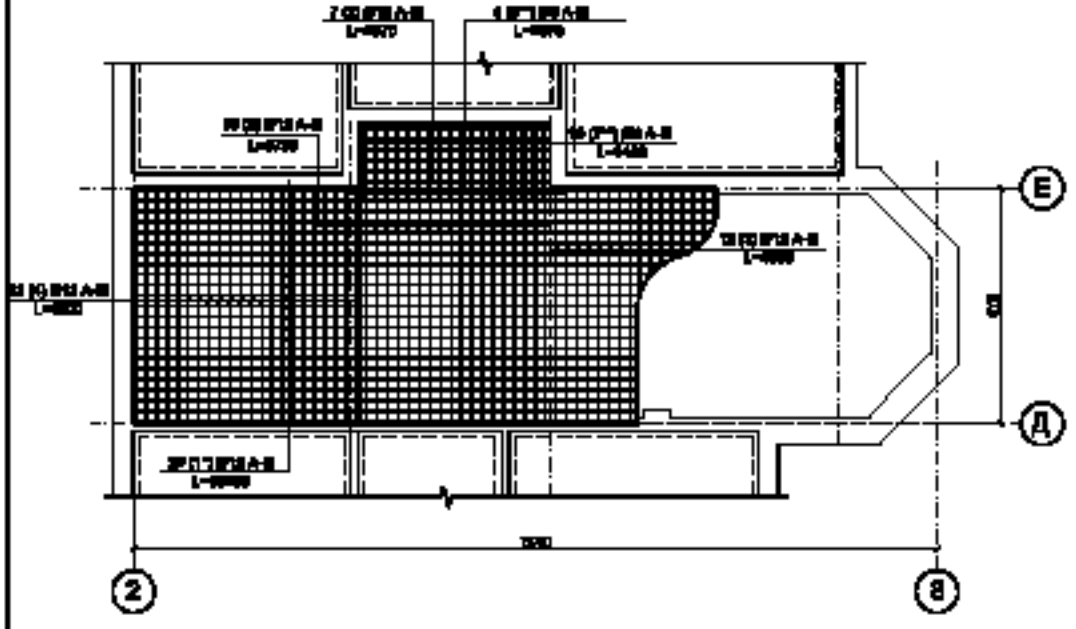

Схема расположения арматуры плит перекрытия

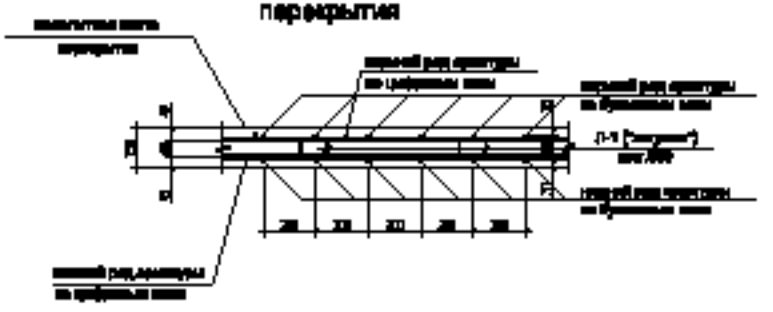

1. Начало по проектному уровню см. КЖ-00

						36-17			КЖ
Изм.	Кол. уч.	Лист	N док.	Подпись	Дата				
ГИП		Корунова				Индивидуальный жилой дом	Стадия	Лист	Листов
Архитектор		Сурганова					РП	26	
Инженер		Сенчук							
						Монолитная плита ПМ-12 отм. +3,000 (опалубка)	Строительная компания "МЕРА" т. 740-75-40		

Схема установки дополнительной арматуры с шагом 200 мм

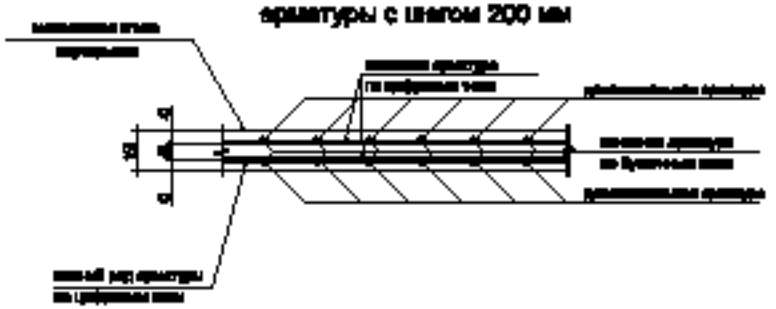

1-1

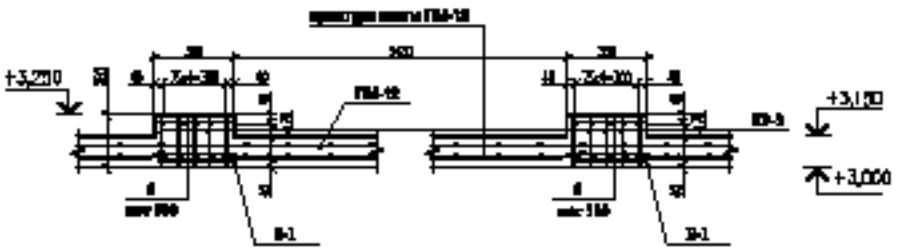

Спецификация плит ПМ-12

Марка поз.	Обозначение	Наименование	Кол. поз.	Масса кг/шт.	Примеч.
		ПМ-12	1	[illegible]	
1*	ГОСТ 5781-82*	Ø13 А-III L=14200	46	14,5	667,0
2	ГОСТ 5781-82*	Ø13 А-III L=3070	14	3,3	46,2
3	ГОСТ 5781-82*	Ø13 А-III L=4500	74	4,8	355,2
4	ГОСТ 5781-82*	Ø13 А-III L=4500	44	4,8	176,0
5	ГОСТ 5781-82*	Ø13 А-III L=3730	51	3,1	158,1
6**	ГОСТ 5781-82*	Ø8 А-III L=3070	8	1,9	15,0
7**	ГОСТ 5781-82*	Ø8 А-III L=1470	19	0,89	16,9
Б-1	ГОСТ 5781-82*	Ø4 А-I L=400	320	0,1	37,0
		Бетон кл. В30 W4 (марка 250)		V=7,5м³	
		Бетон Б-1	1	19,2	249,6
КР-1	см. лист КЖ-32	см. лист КЖ-32	18	10,6	190,8
8	ГОСТ 5781-82*	Ø8 А-III L=350	34	0,14	4,8
		Бетон кл. В30 W4 (марка 250)		V=1,8м³	

1. Данный лист см. листы [illegible]
2. Минимум продольной арматуры по фрагментам плиты начинать на расстоянии 50мм. от любого края плиты.
   Минимум продольной арматуры по арматуре плиты начинать на расстоянии 50мм. от любого края плиты.
3. Размер арматуры и анкеровки для 6 рабочих обозначения, см. 6*, 6**, 7**
4. Закладные детали Б-1 на торцевых швах производят через вторые подрезки 0/0-1

						3Б-17			ЮК
Изм.	Кол. уч.	Лист	N док.	Подпись	Дата				
ГИП		Корунова				Индивидуальный жилой дом	Стадия	Лист	Листов
Архитектор		Сергеева					РП	29	
Инженер		Сергеева							
						Монолитная плита ПМ-12 отм. +3,000 (фрагмент)	Строительная компания "МЕРА" т. 740-75-40		

КР-1

(Каркасы поперечного армирования)

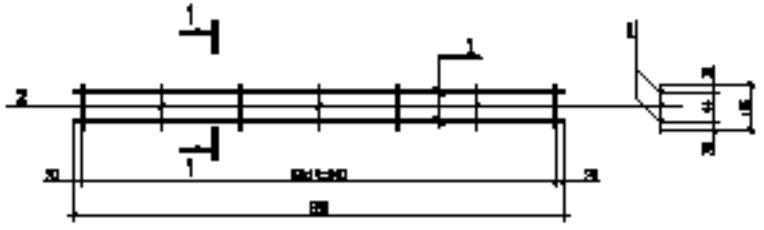

Кр-2

1-1

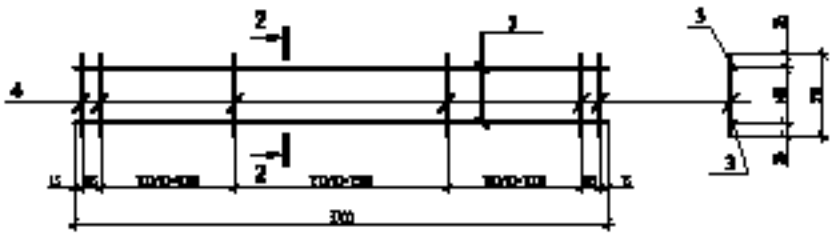

Кр-2*

2-2

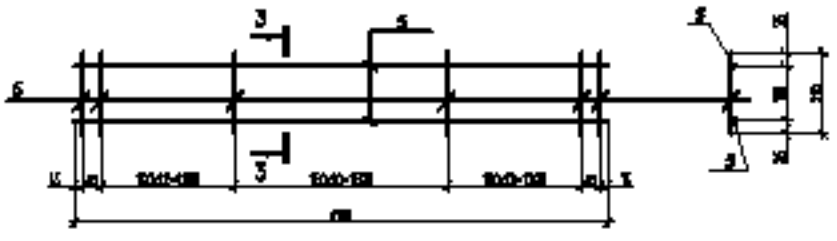

КР-3

1-1

Спецификация

Марка поз.	Обозначение	Наименование	Кол. шт.	Масса ед/кг.	Примеч.
		Каркас Кр-1		1,2	
1	ГОСТ 5781-82*	Ø10 А-III L=970	2	0,55	1,1
2	ГОСТ 5781-82*	Ø10 А-III L=186	15	0,07	1,1
		Каркас КР-2			
3	ГОСТ 5781-82*	Ø8 А-III L=3760	2	1,5	3,0
4	ГОСТ 5781-82*	Ø5 А-III L=210	55	0,05	2,8
		Каркас КР-2*			
5	ГОСТ 5781-82*	Ø8 А-III L=4160	2	1,75	3,4
6	ГОСТ 5781-82*	Ø5 А-III L=210	40	0,05	2,10
		Каркас КР-3		13,6	
7	ГОСТ 5781-82*	Ø12 А-III L=6730	1	4,05	
8	ГОСТ 5781-82*	Ø20 А-III L=6730	1	11,3	
9	ГОСТ 5781-82*	Ø5 А-III L=220	44	0,05	2,5

						3В-17			КЖ
Изм.	Кол. уч.	Лист	N док.	Подпись	Дата				
ГАП		Кудрявцев				Индивидуальный жилой дом	Стадия	Лист	Листов
Архитектор		Сурсанова					РП	30	
Инженер		Сергеева				каркасы КР-1, КР-2, КР-2*, КР-3	Строительная компания "МЕРА" т. 740-75-40		

План лестницы первый этаж

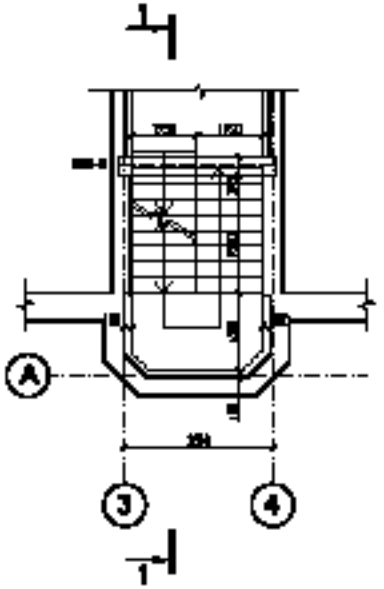

1-1

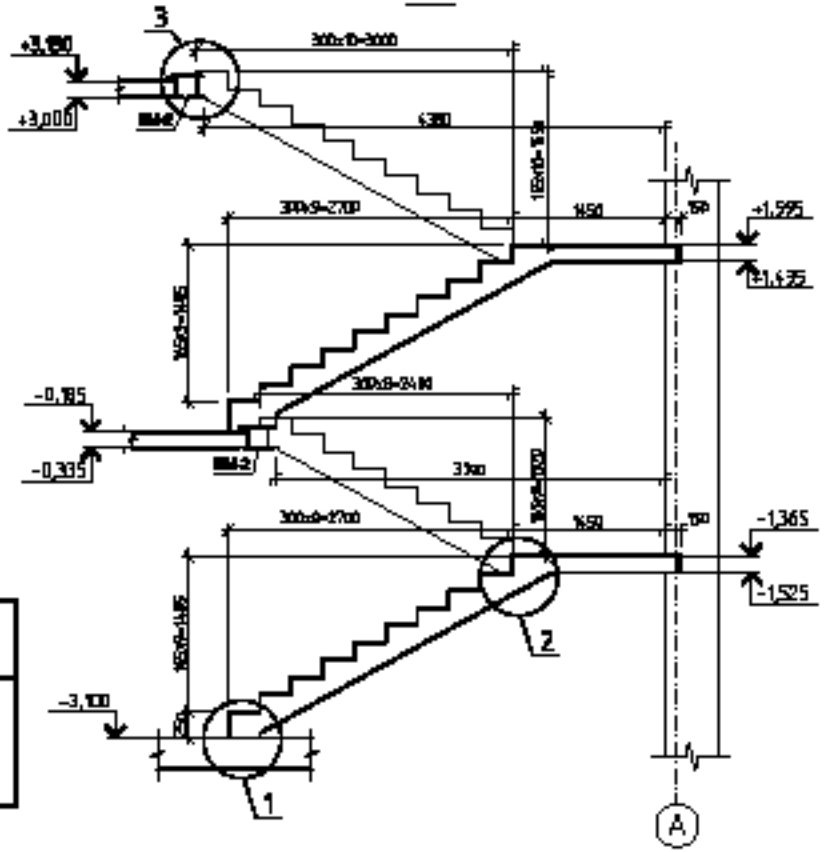

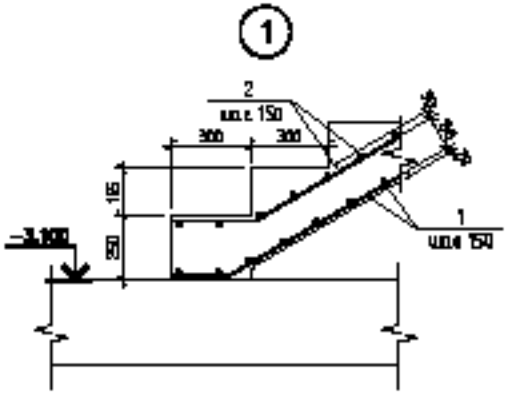

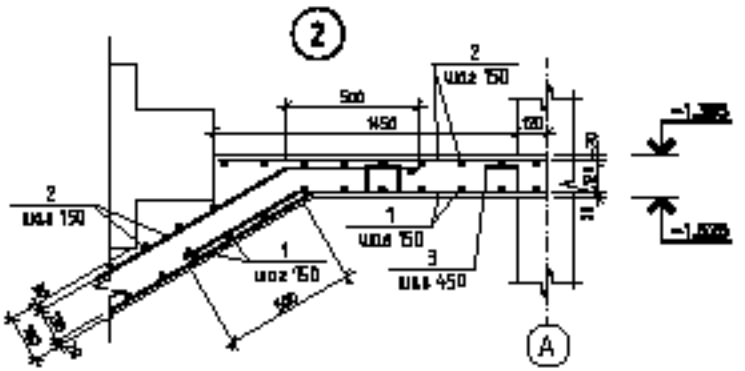

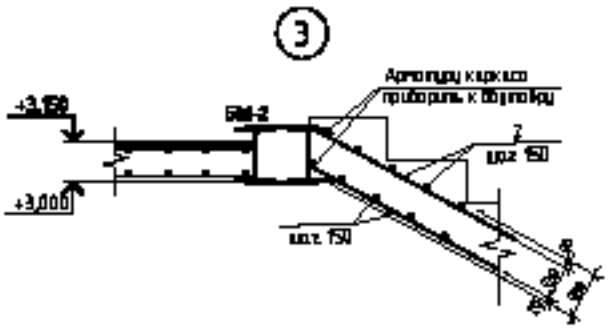

Ведомость деталей

Поз.	Эскиз
3	

Спецификация к монолитной лестнице ЛЛ-1.

Марка поз.	Обозначение	Наименование	Кол. шт.	Масса ед.кг.	Примеч.
Л1		Монолитная лестница ЛЛ-1			
1	ГОСТ 5781-82*	⌀12AII, L=3900 мм.	-	0,866	
2	ГОСТ 5781-82*	⌀10AII, L=3500 мм.	-	0,617	
3	ГОСТ 5781-82*	⌀8AI, L=610 мм	44	0,27	
4	ГОСТ 5781-82*	⌀8AI, L=20 мм.	-	0,395	
5	ГОСТ 5781-82*	⌀8AI, L=600 мм	16	0,24	
		Материалы			
		Бетон класса В25, W4, F50		4,9 м³	

						36-17			КЖ
Изм.	Кол. уч.	Лист	N док.	Подпись	Дата				
ГАП		Корнеева				Индивидуальный жилой дом	Стадия	Лист	Листов
Архитектор		Сергеева					РП	31	
Инженер		Сергеева							
						Монолитная лестница ЛЛ-1	Строительная компания "МИРА" т. 740-75-45		

Схема расположения опорных столбов бассейна

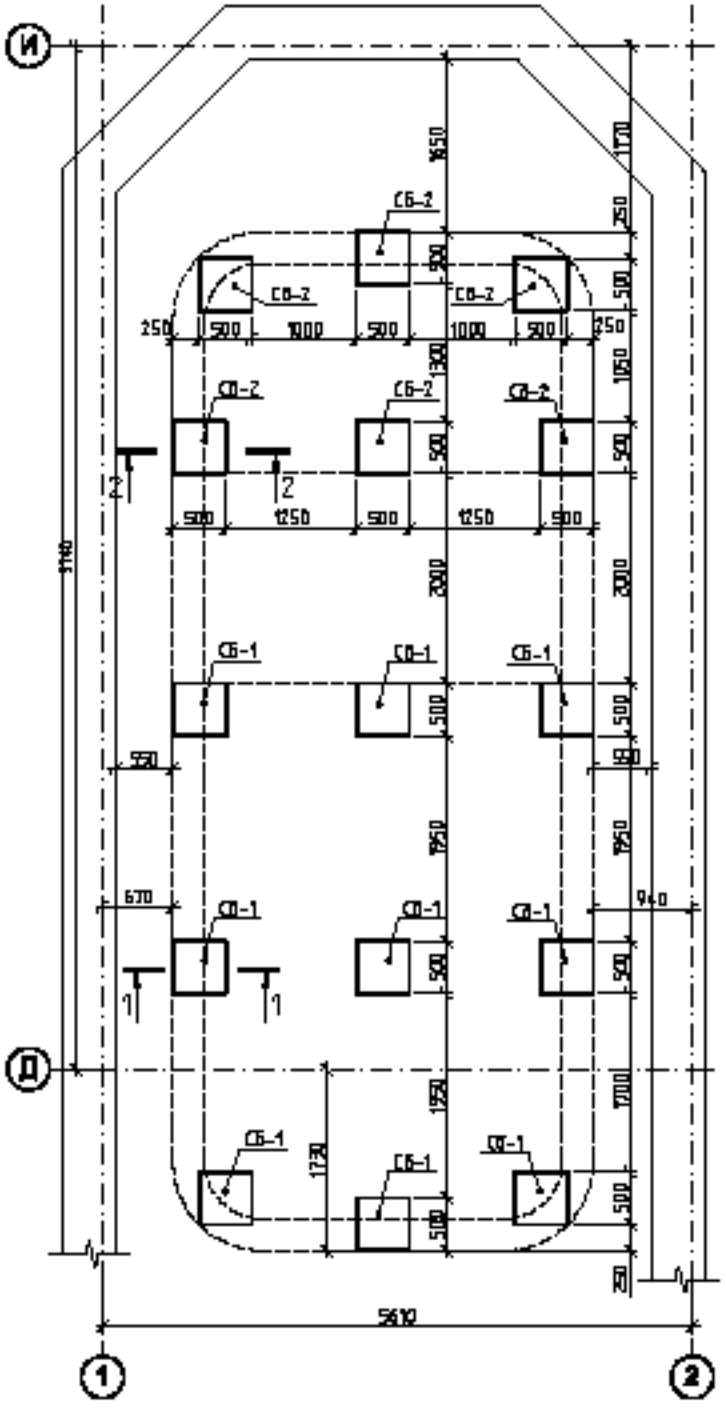

1-1

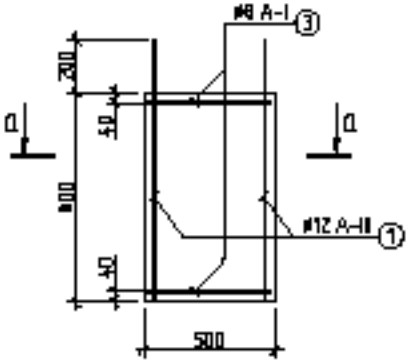

2-2

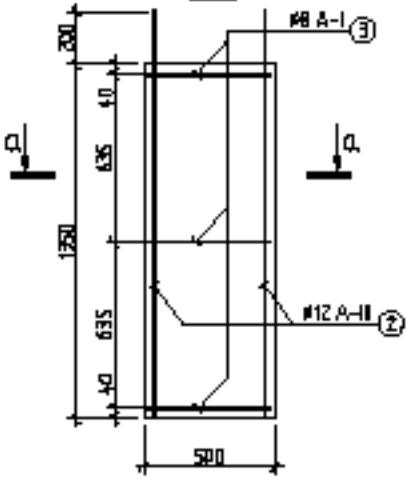

3-3

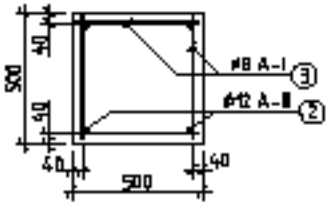

Спецификация опорным столбам

Марка эл.	Обозначение	Наименование	Кол. шт.	Масса ед/кг.	Примеч.
		Сваи СБ-1	9		
1	ГОСТ 5781-82*	Ø12 А-III L=850 мм	4	0,670	1,68
2	ГОСТ 5781-82*	Ø8 А-III L=870 мм	8	0,199	1,59
		Бетон кл. В15 W4 (марка 200)		V=0,1 м³	
		Сваи СБ-2	6		
4	ГОСТ 5781-82*	Ø12 А-III L=1250 мм	4	1,11	4,44
5	ГОСТ 5781-82*	Ø8 А-I L=870 мм	13	0,395	5,13
		Бетон кл. В15 W4 (марка 200)		V=0,14 м³	

Расход материалов

Марка элемента	Арматура класса А-III		Бетон класса В15 W4 F150
	Ø8	Ø12	
Монолитные столбы СБ-1, СБ-2	69 кг. 34,5 кг	73 кг. 64,5 кг	3,14 м³

Примечание

Данный чертеж является предварительным, требует уточнения организацией фирмой-изготовителем на профилированном бассейне. Необходимо предусмотреть отверстия для подтока-слива воды и другого оборудования.

						38-17			ЮК
Изм.	Кол. уч.	Лист	N док.	Подпись	Дата				
ГИП		Корнева				Индивидуальный жилой дом	Стадия	Лист	Листов
Архитектор		Сергеева					РП	32	
Инженер		Сергеева				Схема расположения опорных столбов бассейна	Строительная компания "МИРА" т. 743-75-45		

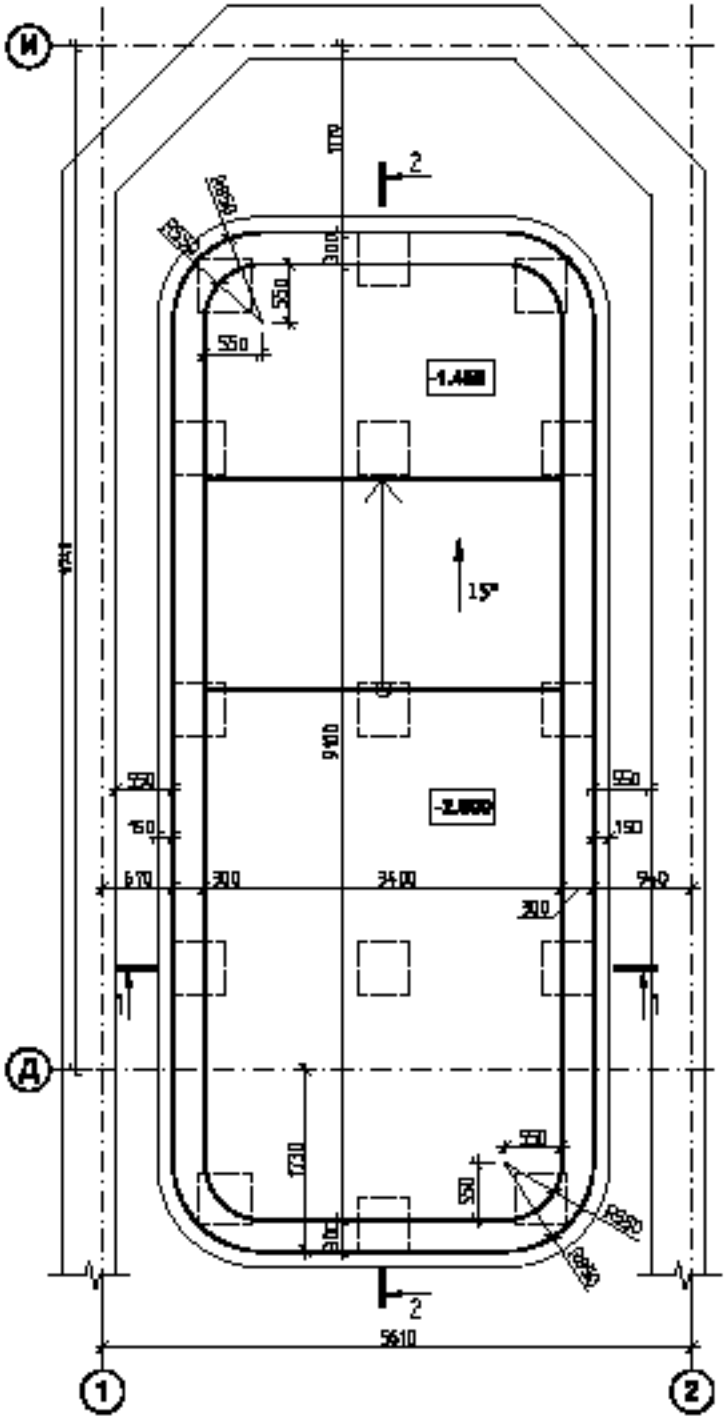

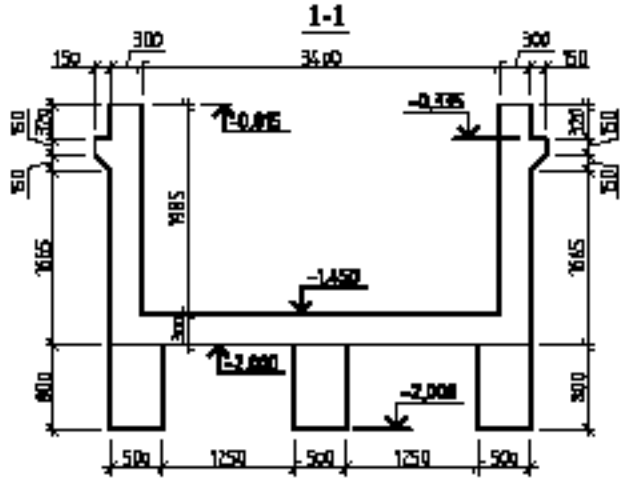

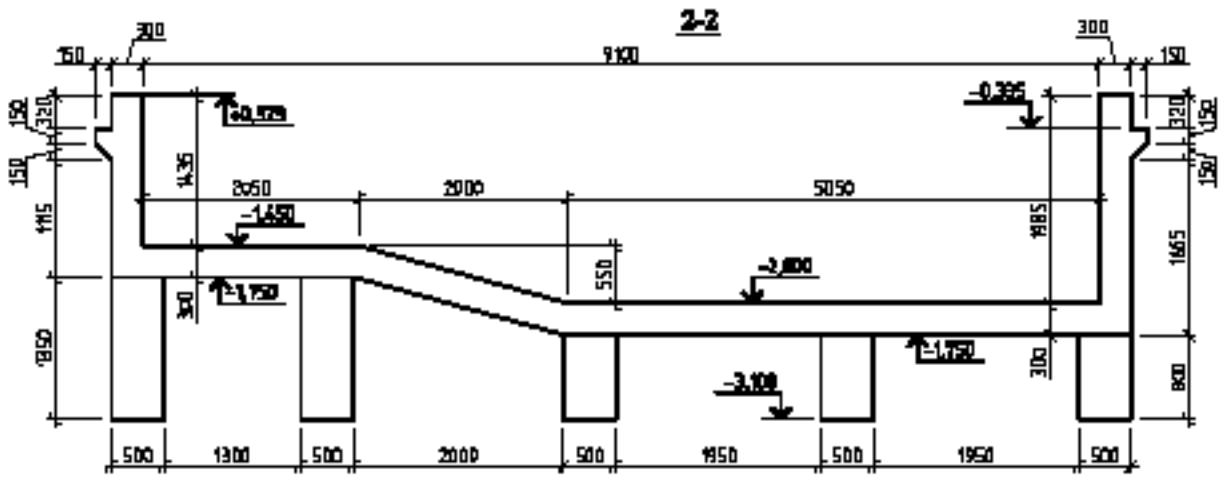

Примечание

Данный чертеж является предварительным, требует уточнения организацией специализирующейся на проектировании бассейнов. Необходимо предусмотреть отверстия для подачи-слива воды и другого оборудования.

						38-17			КЖ
Изм.	Кол. уч.	Лист	N док.	Подпись	Дата				
ГАП		Корнеева				Индивидуальный жилой дом	Стадия	Лист	Листов
Архитектор		Сергеева					РП	38	
Инженер		Сергеева							
						Бассейн фиброгипсовый чертёж	Строительная компания "МИРА" т. 743-75-45		

2-2
армирование

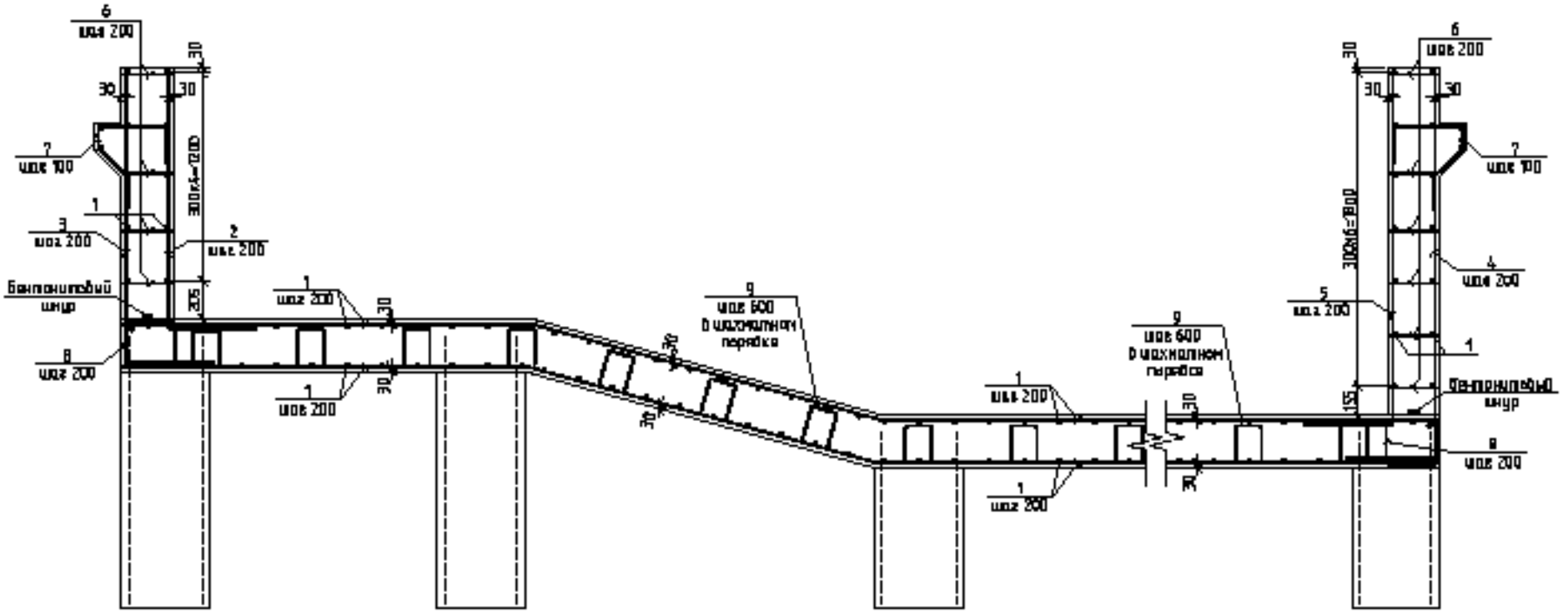

Примечание

Данный чертеж является предварительным, требует уточнения организацией специализирующейся на проектировании бассейнов. Необходимо предусмотреть отверстия для подсос-слива воды и другого оборудования.

						38-17			ЮК
Изм.	Кол. уч.	Лист	N док.	Подпись	Дата				
ГАП		Корунова				Индивидуальный жилой дом	Стадия	Лист	Листов
Архитектор		Сергеева					РП	34	
Инженер		Сергеев							
						Разрез 2-2 армирование	Строительная компания "МИРА" т. 743-75-45		

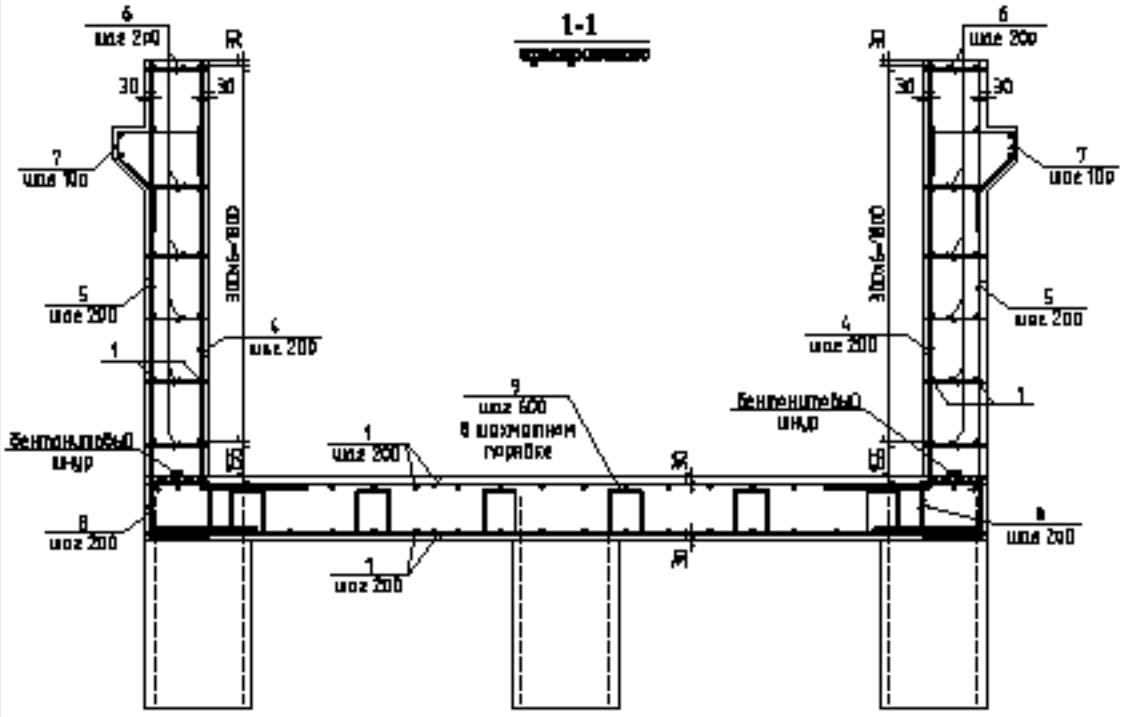

Спецификация чаши бассейна

Марка поз.	Обозначение	Наименование	Кол. шт.	Масса ед.кг.	Примеч.
		Чаша бассейна	1		
1	ГОСТ 5781-82*	Ø12 А-III L=950 мм	—	0,888	533,9
2	ГОСТ 5781-82*	Ø12 А-III L=1970 мм	36	1,756	63,0
3	ГОСТ 5781-82*	Ø12 А-III L=2160 мм	49	1,918	115,1
4	ГОСТ 5781-82*	Ø12 А-III L=2530 мм	66	2,248	147,7
5	ГОСТ 5781-82*	Ø12 А-III L=2730 мм	79	2,426	164,4
6	ГОСТ 5781-82*	Ø6 А-I L=380 мм	658	0,052	40,3
7	ГОСТ 5781-82*	Ø6 А-III L=1150 мм	268	0,454	118,1
8	ГОСТ 5781-82*	Ø6 А-I L=1200 мм	198	0,266	54,6
9	ГОСТ 5781-82*	Ø6 А-I L=950 мм	145	0,211	30,6
		Бетон кл. В25 W6 (марка 350)		V=25,7м³	

Расход материалов

Марка элемента	Арматура класса			Бетон класса В25 W8 F200
	А-I	А-III		
	Ø6	Ø8	Ø12	
Чаша бассейна	471 м.п. 104,5 кг	69 м.п. 110,1 кг	1536 м.п. 1362 кг	25,7 м³

Ведомость деталей

Поз.	Эскиз
2	500; 1470
3	500; 1660
4	500; 2060
5	500; 2260

Поз.	Эскиз
7	200; 380; 51; 200; 111; 200
8	200; 200; 111
9	50; 50; 50; 50; 50

Примечание

Данный чертеж является предварительным, требует уточнения организацией-изготовителем по проектированию бассейна. Необходимо предусмотреть отверстия для подачи-слива воды и другого оборудования.

						38-17			ЮК
Изм.	Кол. уч.	Лист	N док.	Подпись	Дата				
ГИП		Кравцова				Индивидуальный жилой дом	Стадия	Лист	Листов
Архитектор		Сергеева					РП	38	
Инженер		Сенина							
						Разрез 1-1, армирование. Спецификация чаши бассейна.	Строительная компания "МИРА" т. 743-75-45		

Монолитная плита в бассейной
ПМ -13 (опалубка) отм. -0,335.

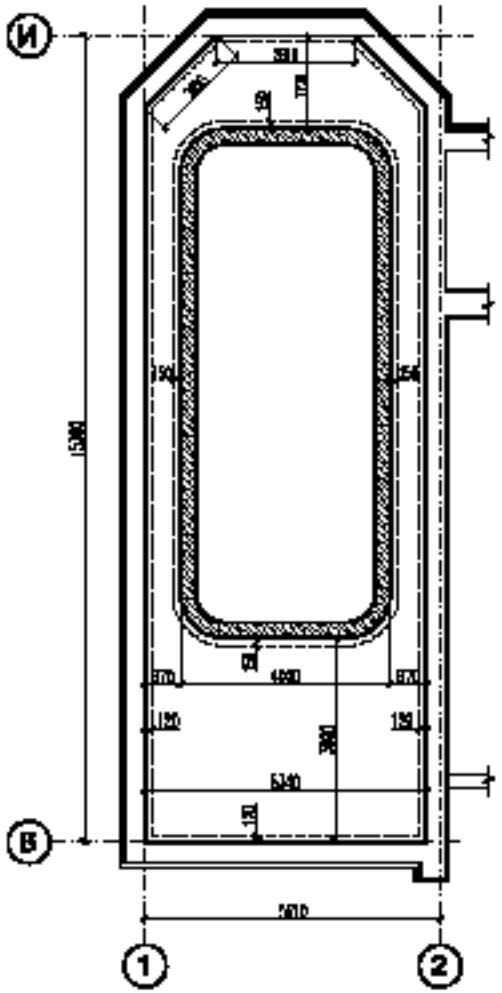

Раскладка нижней арматуры

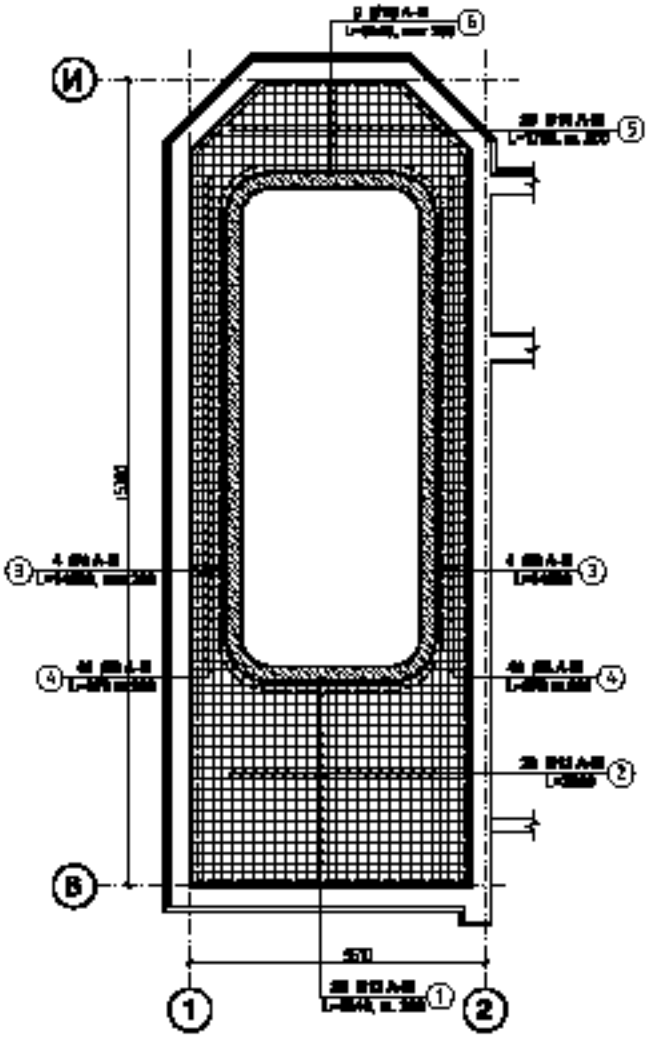

Раскладка верхней арматуры

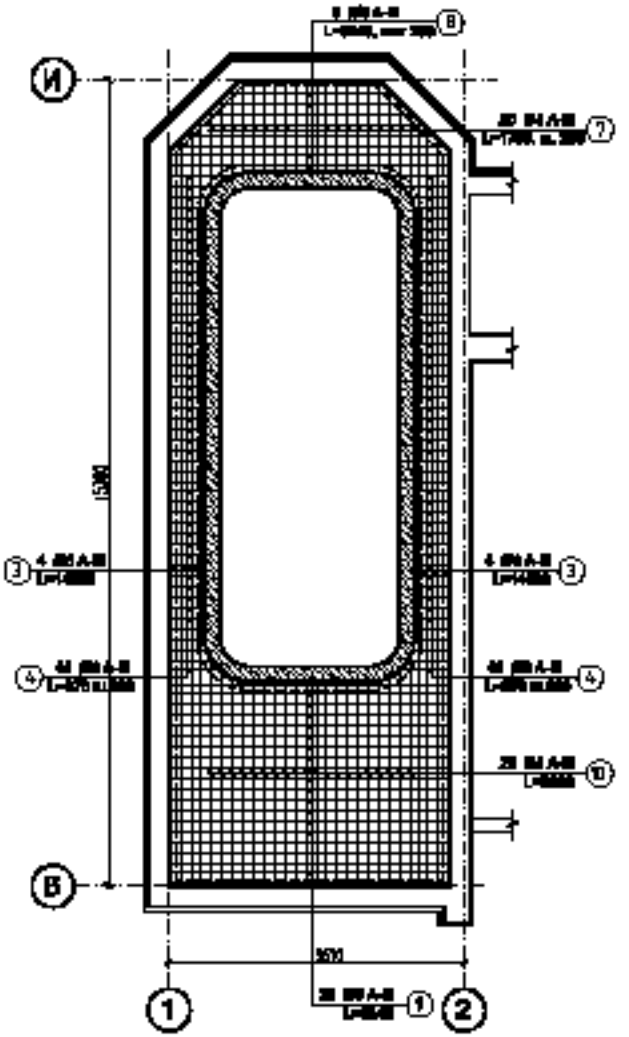

Схема расположения арматуры
плит перекрытия

						36-17			КЖ
Изм.	Кол. уч.	Лист	N док.	Подпись	Дата				
ГИП		Корнева				Индивидуальный жилой дом	Стадия	Лист	Листов
Архитектор		Сергеева					РП	36	
Инженер		Сергеев							
						Монолитная плита ПМ-13 отм. -0,335 (верхняя).	Строительная компания "МИРА" т. 743-75-45		

Спецификация монолитного перекрытия МП-13 в бассейной.

Марка поз.	Обозначение	Наименование	Кол. шт.	Масса кг/шт.	Примеч.
		ПМ-13			
1	ГОСТ 5781-82*	Ø13 А-III L=3340	30	4,74	34,8
2	ГОСТ 5781-82*	Ø13 А-III L=3950	20	5,45	69,2
3	ГОСТ 5781-82*	Ø8 А-III L=14500	16	5,73	83,7
4	ГОСТ 5781-82*	Ø8 А-III L=676	194	0,268	56,9
5	ГОСТ 5781-82*	Ø10 А-III L=1750	30	1,08	21,6
6	ГОСТ 5781-82*	Ø10 А-III L=3340	9	2,29	20,6
7	ГОСТ 5781-82*	Ø8 А-III L=1490	20	0,593	11,7
8	ГОСТ 5781-82*	Ø8 А-III L=3340	9	2,11	19,0
9	ГОСТ 5781-82*	Ø8 А-III L=3340	20	2,11	42,2
10	ГОСТ 5781-82*	Ø6 А-III L=3950	20	1,54	30,8
Л-1	ГОСТ 5781-82*	Ø6 А-I L=970	164	0,15	25,7
		Бетон кл. В25 W4 (марка М350)		V=4,1м³	

Ведомость деталей

Поз.	Эскиз
Л-1	

Расход материалов

Марка элемента	Арматура класса				Бетон класса В25 W8 F200
	А-I	А-III			
	Ø6	Ø8	Ø10	Ø12	
ПМ-13	93 м.п. 20,7 кг	633 м.п. 249,1 кг	93 м.п. 57,3 кг	195 м.п. 154,0 кг	4,3 м³

						36-17			ЖК
Изм.	Кол. уч.	Лист	N док.	Подпись	Дата				
ГАП		Корнеева				Индивидуальный жилой дом	Стадия	Лист	Листов
Архитектор		Сергеева					РП	37	
Инженер		Сергеева							
						Монолитная плита ПМ-13 отм. -0,330 (фундамент).	Строительная компания "МИРА" т. 740-75-45		

Ведомость рабочих чертежей основного комплекта

Лист	Наименование	Примечание
1	Общие данные	
2	Схема расстановки балок на отм. +2,755, +6,275.	
3	Сечения 1-1, 2-2. Спецификация балок перекрытия.	
4	Схема расположения стропил над второйным. Схема расположения досок и балок покрытий над второйным.	
5	Схема над чердаком. Разрезы 1-1, 2-2.	
6	Разрезы 1-1, 2-2.	
7	Схема расположения стропил	
8	Разрезы 1-1, 2-2, 3-3, 4-4.	
9	Разрезы 5-5, 6-6.	
10	Схема расстановки ливневой системы	

Ведомость основных и прилагаемых документов

Обозначение	Наименование	Примечание
СНиП II-25-80	Деревянные конструкции	
ГОСТ 8486-86*	Пиломатериалы хвойных пород.	

Общие данные

1. Настоящий раздел рабочего проекта индивидуального жилого дома разработан на основании архитектурной части.
   СНиП 2.01.07–85 "Нагрузки и воздействия":
   – снеговая нагрузка–вес снегового покрова для III района–1.80кПа(180кг/см2);
   – ветровая нагрузка–ветровое давление для II района–0.30кПа(30кг/см2).
   СНиП II–25–80 "Деревянные конструкции"
2. Расчетная зимняя температура наружного воздуха принята по СНиП 23–01–99 минус 27°С.
3. За условную отметку 0.000 принята отметка уровня чистового пола первого этажа здания.
4. Для обеспечения водоотводных уклонов кровли(см. раздел АР) все отметки и длины позиций, указанных в чертежах; до монтажа их в проектное положение уточнить по месту.
5. Материал конструкций – древесина хвойных пород 1 сорта с влажностью не более 30%. Антисептирующую обработку древесины выполнить антипиренами. Для защиты древесины от гниения выполнить обработку антисептиками на необходимую глубину пропитки, согласно сертификата соответствия антисептика.
6. К местам установки болтов должен быть обеспечен доступ для возможной подтяжки в процессе эксплуатации. Все болтовые соединения выполнять через шайбы. Сверловку под болты производить после взаимных соединений узлов на месте монтажа конструкций.
7. В местах контакта деревянных конструкций и металла (пластины, узлы и т.п.) прокладить гидроизоляционный материал (изопласт), после чего отсверливать болтовое соединение.
8. Рабочие чертежи разработаны исходя из условия выполнения строительно-монтажных работ при положительных среднесуточных температурах. Выполнение работ при отрицательных температурах или температурах свыше +25°С должно осуществляться с учетом специальных мероприятий, предусматриваемых в проекте производства работ (ППР).
9. Работы по данному проекту должны быть приняты техническим надзором Заказчика, с составлением актов на все скрытые работы.

ГАП	Корунова			Индивидуальный жилой дом	Стадия	Лист	Листов
Архитектор	Сурганова				РП	1	10
Инж.	Сенцова						
				Общие данные	Строительная компания "МЕРА" т. 740-71-40		

Схема раскладки балок на отм. +2,795, +6,375.

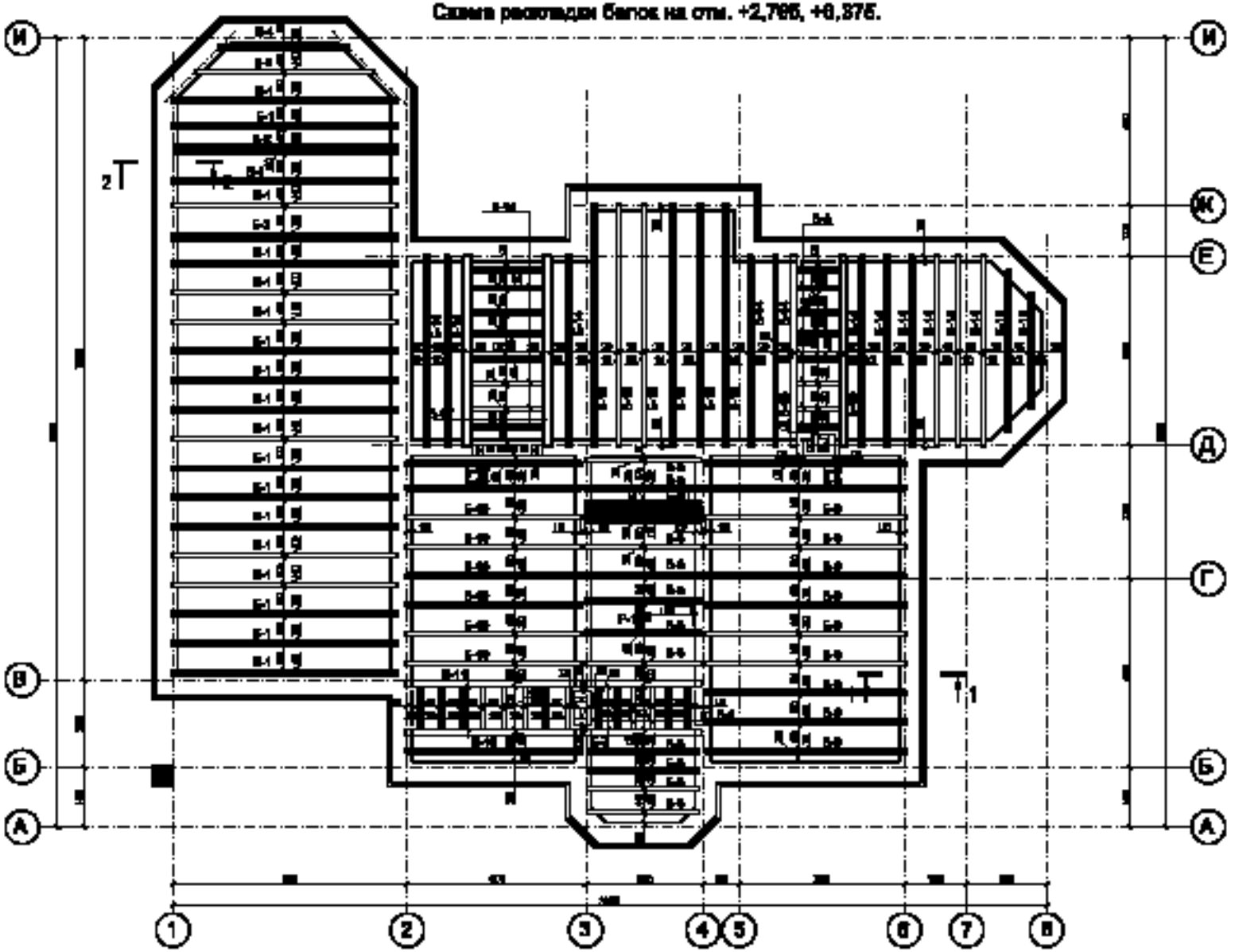

1. Данный лист смотреть совместно с листом 1 КД
2. Шаг балок см. данный лист.
3. В местах сопряжения деревянных балок на кирпичных стенах рекомендуется прокладывать арматурную сетку ВР-1 в размерах ячейки 50х50 мм и ц.п. рр М100 толщ. 30 мм.
4. Опорные части балок, соприкасающиеся с кирпичной кладкой, защитить от гниения, обернув их двумя слоями гидроизола.
5. Все опорные узлы балок, между собой, выполнить по опорным балкам "УОПБ/АНВ".

						36-17			КД
Изм.	Кол. уч.	Лист	N док.	Подпись	Дата				
ГИП		Корунова				Индивидуальный жилой дом	Стадия	Лист	Листов
Архитектор		Сурганова					РП	2	
Инженер		Сенина							
						Схема раскладки балок на отм. +2,795, +6,375.	Организация компания "МЕРА" т. 740-78-40		

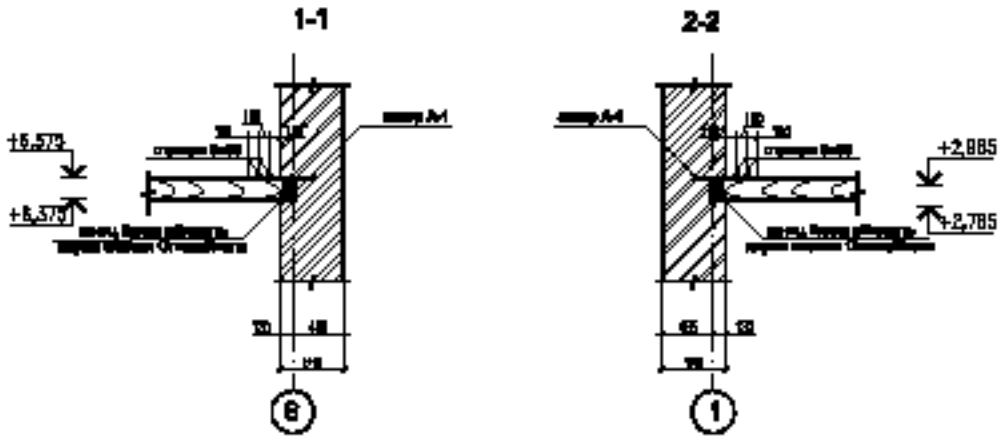

Спецификация балок перекрытия

Марка поз.	Обозначение	Наименование		Кол. шт.	Масса кг/м²	Примеч.
Б-1	ГОСТ 8486-86*	Брус 100х200	L=5480	19	0,13	2,1
Б-2	ГОСТ 8486-86*	Брус 2х100х200	L=5480	2	0,22	4,4
Б-3	ГОСТ 8486-86*	Брус 100х200	L=4280	1	0,09	
Б-4	ГОСТ 8486-86*	Брус 100х200	L=6280	1	0,05	
Б-5	ГОСТ 8486-86*	Брус 100х200	L=2980	11	0,05	0,55
Б-6	ГОСТ 8486-86*	Брус 2х100х200	L=2980	2	0,12	0,24
Б-7	ГОСТ 8486-86*	Брус 150х200	L=2980	3	0,03	0,18
Б-8	ГОСТ 8486-86*	Брус 100х200	L=1030	32	0,06	0,56
Б-9	ГОСТ 8486-86*	Брус 100х200	L=4980	11	0,1	1,1
Б-10	ГОСТ 8486-86*	Брус 100х200	L=4180	9	0,09	0,81
Б-11	ГОСТ 8486-86*	Брус 150х200	L=4180	3	0,13	0,39
Б-12	ГОСТ 8486-86*	Брус 100х200	L=3780	1	0,06	
Б-13	ГОСТ 8486-86*	Брус 100х200	L=3980	1	0,08	
Б-14	ГОСТ 8486-86*	Брус 100х200	L=4580	12	0,05	1,0
Б-15	ГОСТ 8486-86*	Брус 150х200	L=4580	2	0,14	0,28
Б-16	ГОСТ 8486-86*	Брус 100х200	L=1780	6	0,16	1,0
Б-17	ГОСТ 8486-86*	Брус 100х200	L=4380	3	0,19	0,57
Б-18	ГОСТ 8486-86*	Брус 100х200	L=4580	3	0,19	0,57
Р1	ГОСТ 8486-86*	Брус 100х150	L=1380	1	0,04	

1. Общие указания смотреть п.1 (КД).
2. За отметку 0,000 принята отметка уровня чистого пола первого этажа здания.
3. Все деревянные элементы должны быть из доброкачественной сосновой пиломатериалов по ГОСТ 8486-86 и размерами по ГОСТ 24454-80*. Древесина должна быть не ниже 2 сорта с расчетными характеристиками по СНиП II-25-80.

						38-17			КД
Изм.	Кол. уч.	Лист	N док.	Подпись	Дата				
ГИП		Корнеева				Индивидуальный жилой дом	Стадия	Лист	Листов
Архитектор		Сергеева					РП	3	
Инженер		Сергеева							
						Сечения 1-1, 2-2. Спецификация балок перекрытия.	Организация компания "МЕРА" т. 740-71-40		

Схема расположения стропил над бассейном.

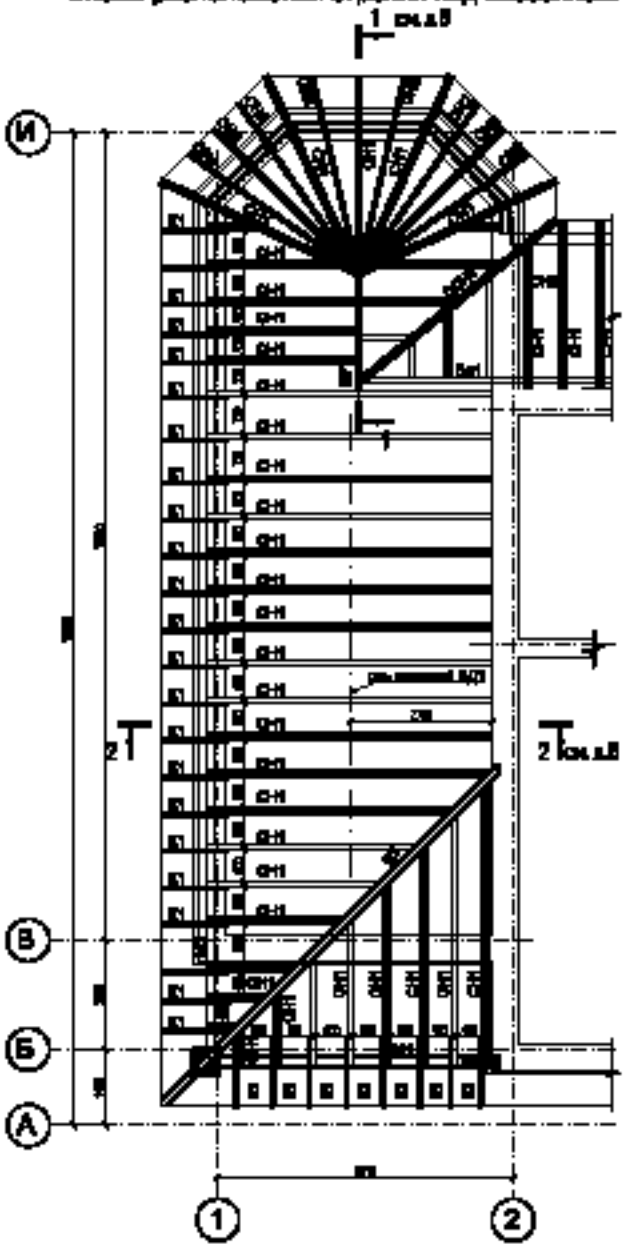

Схема расположения стоек и балок перекрытий над бассейном.

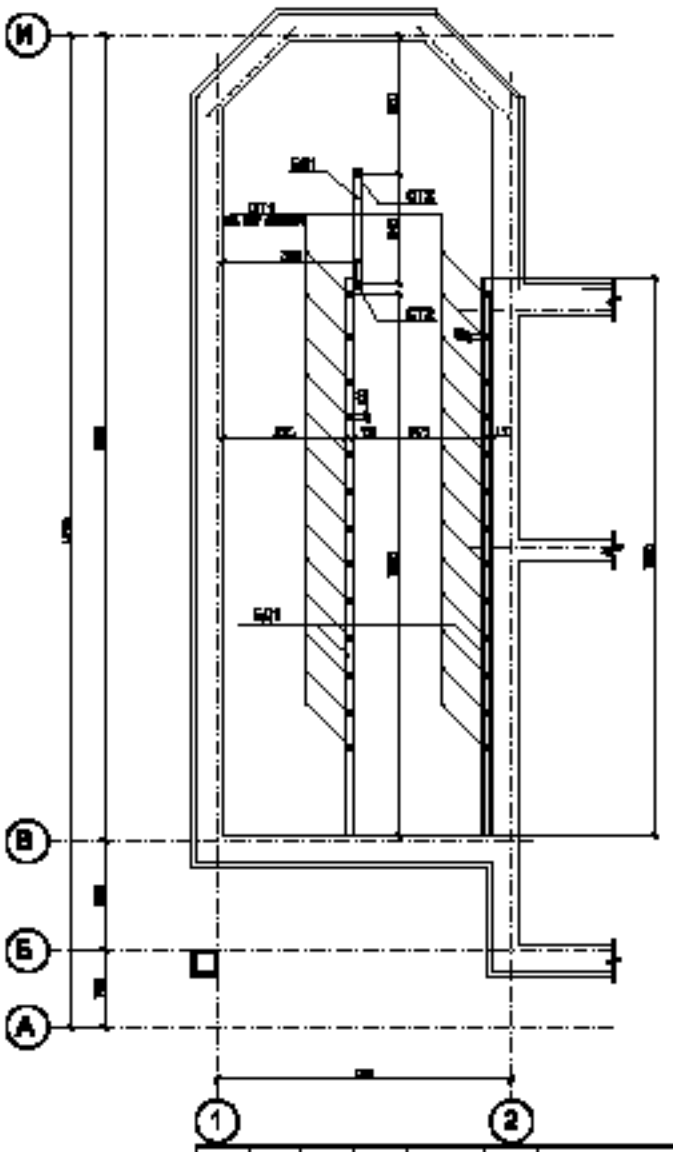

1. Общие указания смотрить п.1.9 (ПЗ).
2. Конструкции деревянного каркаса разработаны в соответствии с требованиями СНиП 2.01.01-87 ; ГОСТ 24454-80,СНиП II-25-80
3. Сечения элементов подобраны из условия применения древесины хвойных пород 1-го сорта, влажностью ≤ 14%
4. Все изделия до отгрузки на объект должны быть обработаны антисептиком и огнезащитным согласно СНиП 2.03.11-85. Отдельные части в местах подрезок, стыковок, обработать дополнительно при монтаже.
5. Крепление элементов деревянной фермы можно производить прибивными клепками " VORMANN".

						38-17			КД
Изм.	Кол. уч.	Лист	N док.	Подпись	Дата				
ГАП		Корунова				Индивидуальный жилой дом	Стадия	Лист	Листов
Архитектор		Сурганова					РП	4	
Инженер		Сенина							
						Схема расположения стропил над бассейном. Схема расположения стоек и балок перекрытий над бассейном.	Строительная компания "МЕРА" т. 740-78-49		

Навес над террасой

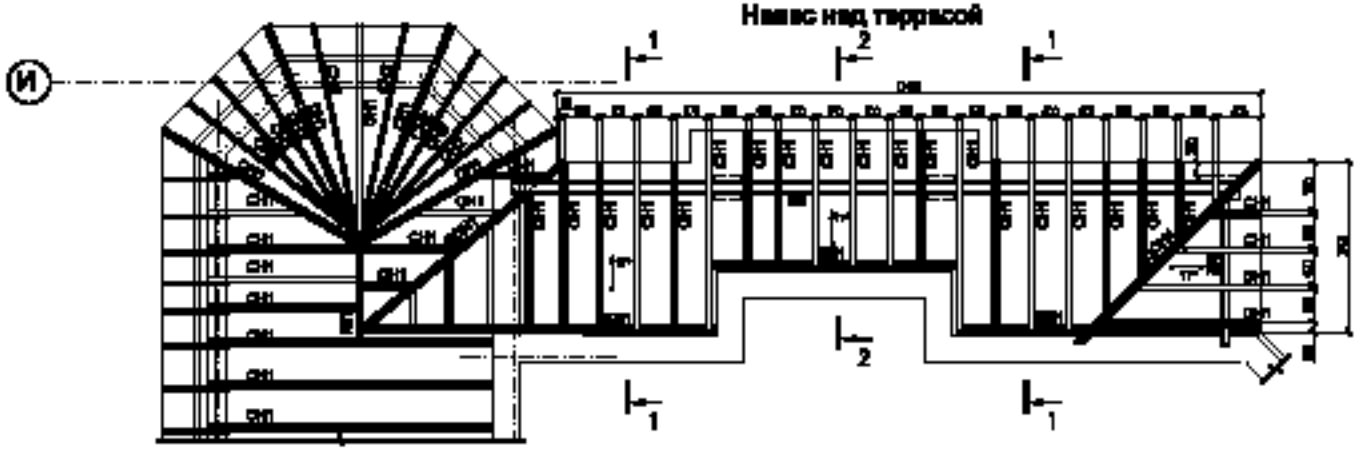

1-1

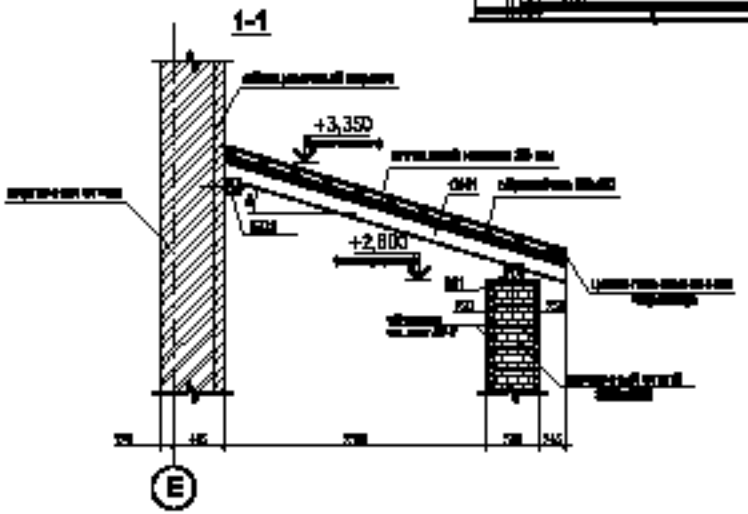

2-2

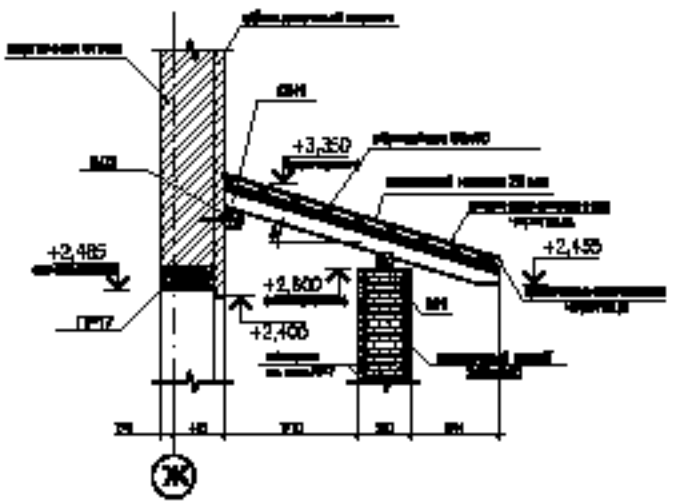

						36-17			КД
Изм.	Кол. уч.	Лист	N док.	Подпись	Дата				
ГИП		Корунова				Индивидуальный жилой дом	Стадия	Лист	Листов
Архитектор		Сергеева					РП	8	
Инженер		Сергеева							
						Навес над террасой Разрезы 1-1, 2-2	Организация компания "МЕРА" т. 740-78-40		

1-1

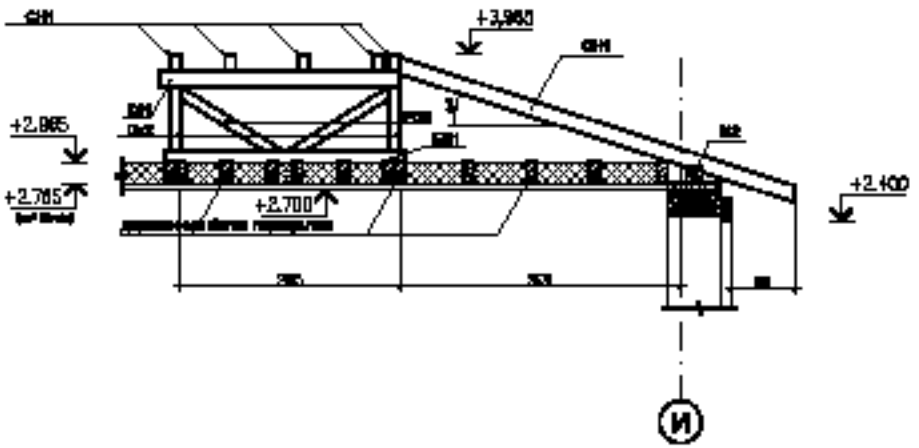

2-2

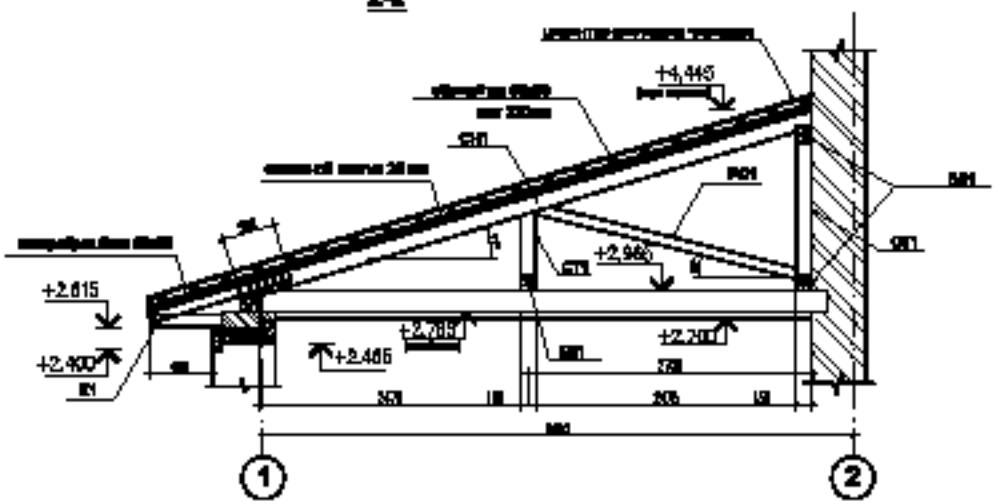

1. Общие указания смотреть л.1.А. (ОД).
2. Конструкции деревянного каркаса разработаны в соответствии с требованиями СНиП 2.01.01-87 ; ГОСТ 24454-80,СНиП II-25-80
3. Сечения элементов подобраны из условия применения древесины хвойных пород 1-го сорта, влажностью ≤ 14%
4. Все изделия до отгрузки на объект должны быть обработаны антисептиками и огнезащитными согласно СНиП 12.03,11-85. Опорные части в местах подрезок, стыковок, обработать дополнительно при монтаже.
5. Крепление элементов стропильной системы можно производить прибиванием гвоздями " VORMANN".

Спецификация стропильной системы над бассейном и террасой.

Марка поз.	Обозначение	Наименование		Кол. шт.	Объем м³	Примеч.
		Стропильные				
Н1	ГОСТ 24454-80*	Брус 150х200	L=1825		0,25	[illegible]
ДСН1	ГОСТ 24454-80*	Брус 150х200	L=5150	2	0,35	[illegible]
СН1	ГОСТ 24454-80*	Брус 100х200	L=626 п.м	2	4,3	[illegible]
К1	ГОСТ 24454-80*	доска 50х100	L=700	31	0,13	[illegible]
М1	ГОСТ 24454-80*	Брус 200х250	L=10 п.м		0,4	[illegible]
М2	ГОСТ 24454-80*	Брус 150х150	L=43,3 п.м		0,3	[illegible]
РС1	ГОСТ 24454-80*	Брус 100х150	L=6425	14	0,33	[illegible]
Ст1	ГОСТ 24454-80*	Брус 100х150	L=3425	14	0,18	[illegible]
ВД1	ГОСТ 24454-80*	Брус 100х150	L=19,6п.м		0,45	[illegible]
СВ1	ГОСТ 24454-80*	доска 50х200	L=90,5 п.м		0,31	[illegible]
Ст2	ГОСТ 24454-80*	Брус 100х150	L=426	2	0,04	[illegible]
РС2	ГОСТ 24454-80*	Брус 100х150	L=1825	2	0,02	[illegible]
ВД2	ГОСТ 24454-80*	Брус 100х150	L=3360		0,04	[illegible]
		Сплошной настил				
	ГОСТ 24454-80*	[illegible] толщиной 25 мм			4,4	[illegible]
		Контрообрешётка				
	ГОСТ 24454-80*	Брус 40х40	L=271 п.м		0,4	[illegible]
		Обрешётка				
	ГОСТ 24454-80*	Брус 50х50	L=687,4 п.м		1,43	[illegible]

						38-17			КД
Изм.	Кол. уч.	Лист	N док.	Подпись	Дата				
ГАП		Корунова				Индивидуальный жилой дом	Стадия	Лист	Листов
Архитектор		Сурганова					РП	8	
Инженер		Сенина							
						Разрезы 1-1, 2-2.	Организация компания "MERA" т. 740-78-49		

Схема расположения стропил

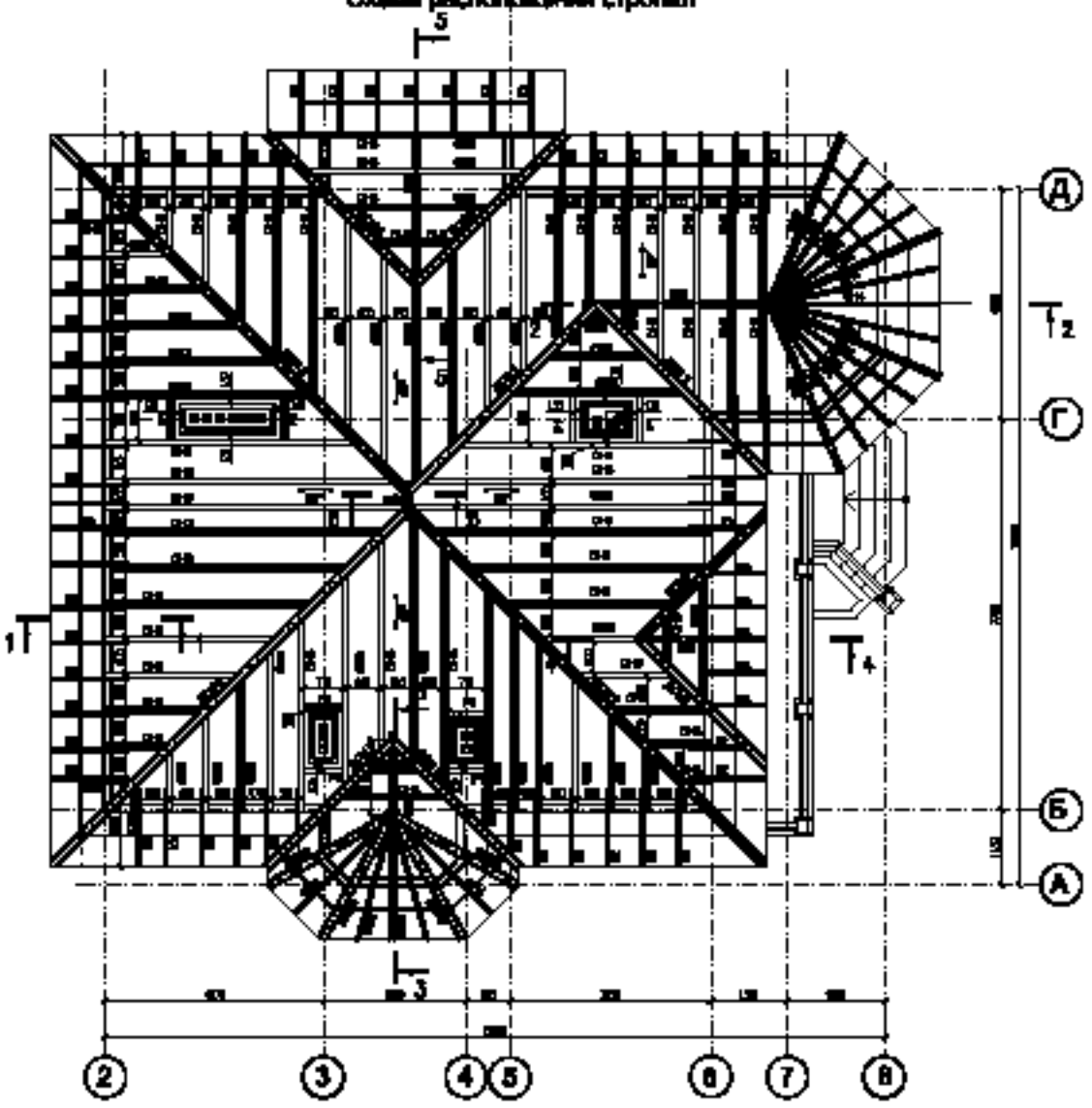

1. Общие указания смотреть л.1. (КД).
2. Данный лист см. в листами 6.8.18 (КД).
3. Конструкции деревянного каркаса разработаны в соответствии с требованиями СНиП 3.03.01-87 ; ГОСТ 24454-80,СНиП II-25-80
4. Сечения элементов подобраны из условия прочности древесины хвойных пород 1-го сорта, влажностью =< 14%
5. Все элементы до монтажа на объект должны быть обработаны антисептическим и антипиренным составом СНиП 2.03.11-85. Опоры в части в местах подрезки, стыковок, обработать дополнительно при монтаже.
6. Крепление элементов скатной кровли между собой производить крепёжными элементами " VORMANN".

						36-17			КД
Изм.	Кол. уч.	Лист	N док.	Подпись	Дата				
ГИП		Корунова				Индивидуальный жилой дом	Стадия	Лист	Листов
Архитектор		Сурганова					РП	7	
Инженер		Сенчук							
						Схема расположения стропил	Строительная компания "МЕРА" т. 740-78-40		

1-1

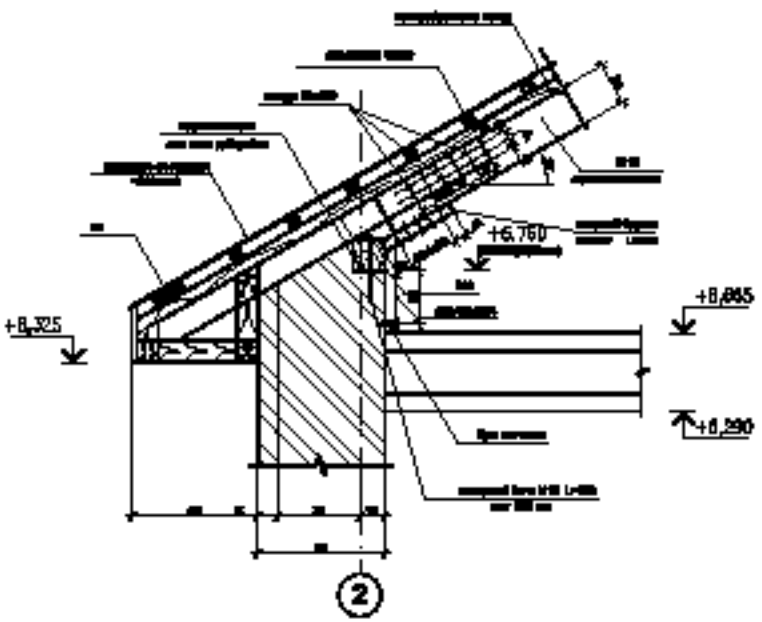

2-2

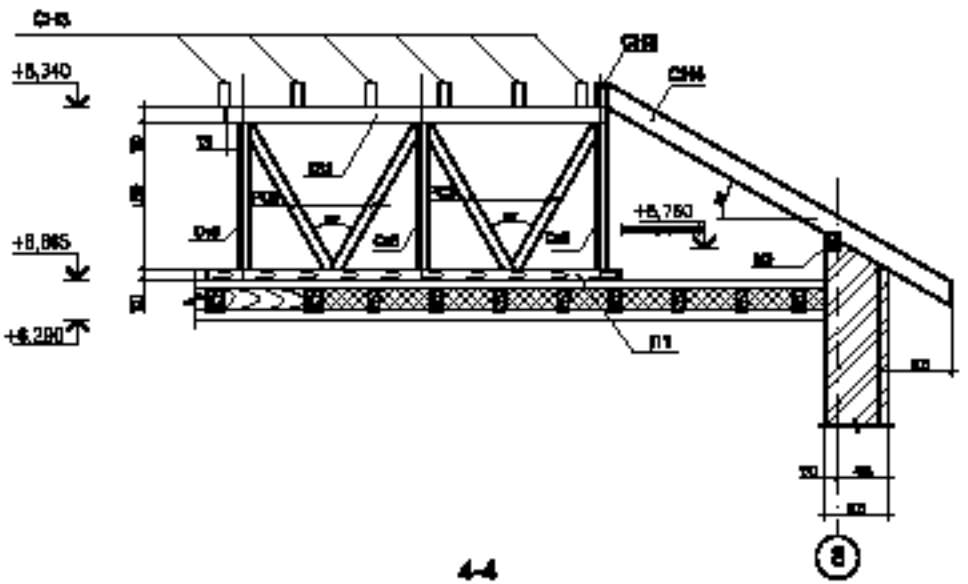

3-3

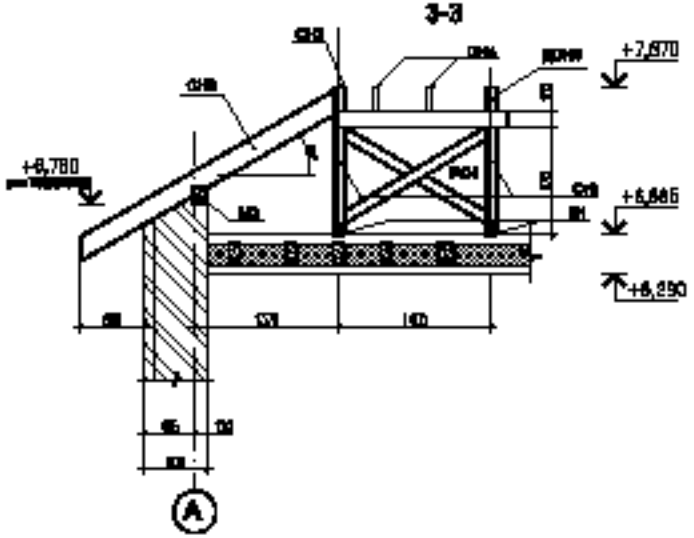

4-4

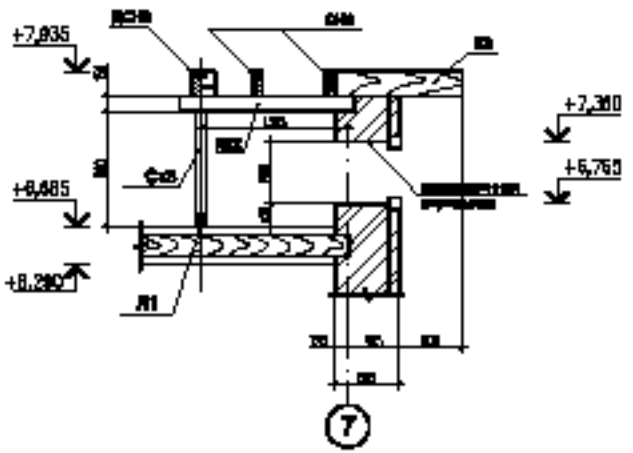

1. Общие указания смотрить л.1. (ПД).
2. Данный лист см. в листами 7,8,10 (ПД).
3. Крепление элементов стропильной системы можно производить крепёжными элементами " VORMANN".

						36-17			КД
Изм.	Кол. уч.	Лист	N док.	Подпись	Дата				
ГАП		Кравцова				Индивидуальный жилой дом	Стадия	Лист	Листов
Архитектор		Сергеева					РП	9	10
Инженер		Сергеев							
						Разрезы 1-1, 2-2, 3-3, 4-4.	Строительная компания "МЕРА" т. 740-79-49		

Б-Б

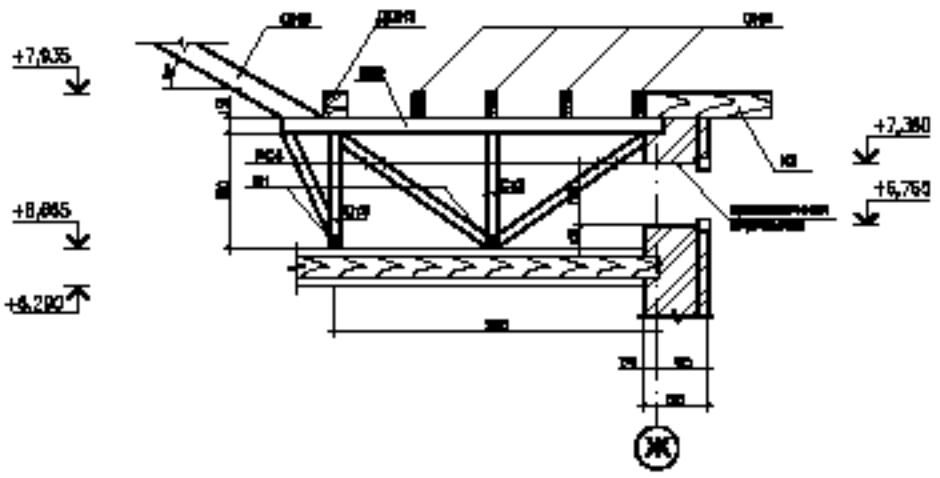

6-6

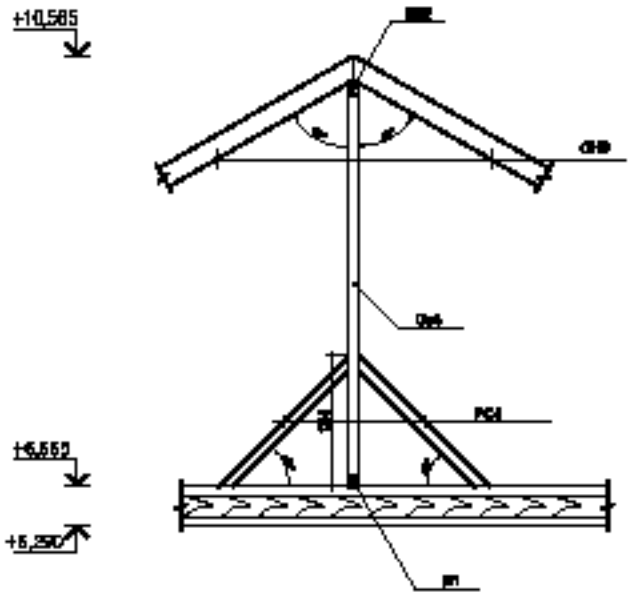

Спецификация стропил

Марка поз.	Обозначение	Наименование		Кол. шт.	Масса кг/м²	Примеч.
М5	ГОСТ 24454-80*	Брус 150х150	L=54,0 м.п.		1,2	[illegible]
ДСП3	ТУ 5866-002-05437275-03	Брус 5х75х600	L=46,5 п.м		1,4	[illegible]
ДСП3	ГОСТ 8486-86*	Брус 150х200	L=33,2 п.м		1,8	[illegible]
СП3	ГОСТ 24454-80*	Брус 100х200	L=230,1 м.п.		4,2	[illegible]
СП4	ГОСТ 24454-80*	доска 50х200	L=29,0 м.п.		0,3	[illegible]
К1	ГОСТ 24454-80*	доска 50х125	L=1700	50	0,55	[illegible]
Р1	ГОСТ 24454-80*	Брус 100х150	L=6,7 п.м		0,16	[illegible]
Ст3	ГОСТ 24454-80*	Брус 100х150	L=90 м.п		0,45	[illegible]
Ст4	ГОСТ 24454-80*	Брус 150х150	L=7,3 п.м		0,45	[illegible]
Р23	ГОСТ 24454-80*	Брус 100х150	L=10,5 м.п		0,3	[illegible]
Р24	ГОСТ 24454-80*	Брус 50х100	L=3,6 п.м		0,65	[illegible]
Б52	ГОСТ 24454-80*	Брус 100х150	L=12,0 м.п		0,25	[illegible]
Л1	ГОСТ 24454-80*	Брус 100х150	L=10,0 м.п		0,15	[illegible]
Л2	ГОСТ 24454-80*	Брус 100х150	L=6,0 п.м		0,15	[illegible]
К3	ГОСТ 24454-80*	доска 50х200	L=13,0 м.п		0,13	[illegible]

1. Общие указания смотреть л.1. (ОД).
2. Данный лист см. с листами 7.1.19 (ОД).
3. Крепление [illegible] стропильной системы можно производить прилагаемыми комплектами "VORMANN".

						38-17			КД
Изм.	Кол. уч.	Лист	N док.	Подпись	Дата				
ГАП		Корнеева				Индивидуальный жилой дом	Стадия	Лист	Листов
Архитектор		Сергеева					РП	8	
Инженер		Сергеева							
						Разрезы 5-5, 6-6.	Строительная компания "МЕРА" т. 740-71-40		

Схема расстановки ливневой и стояк

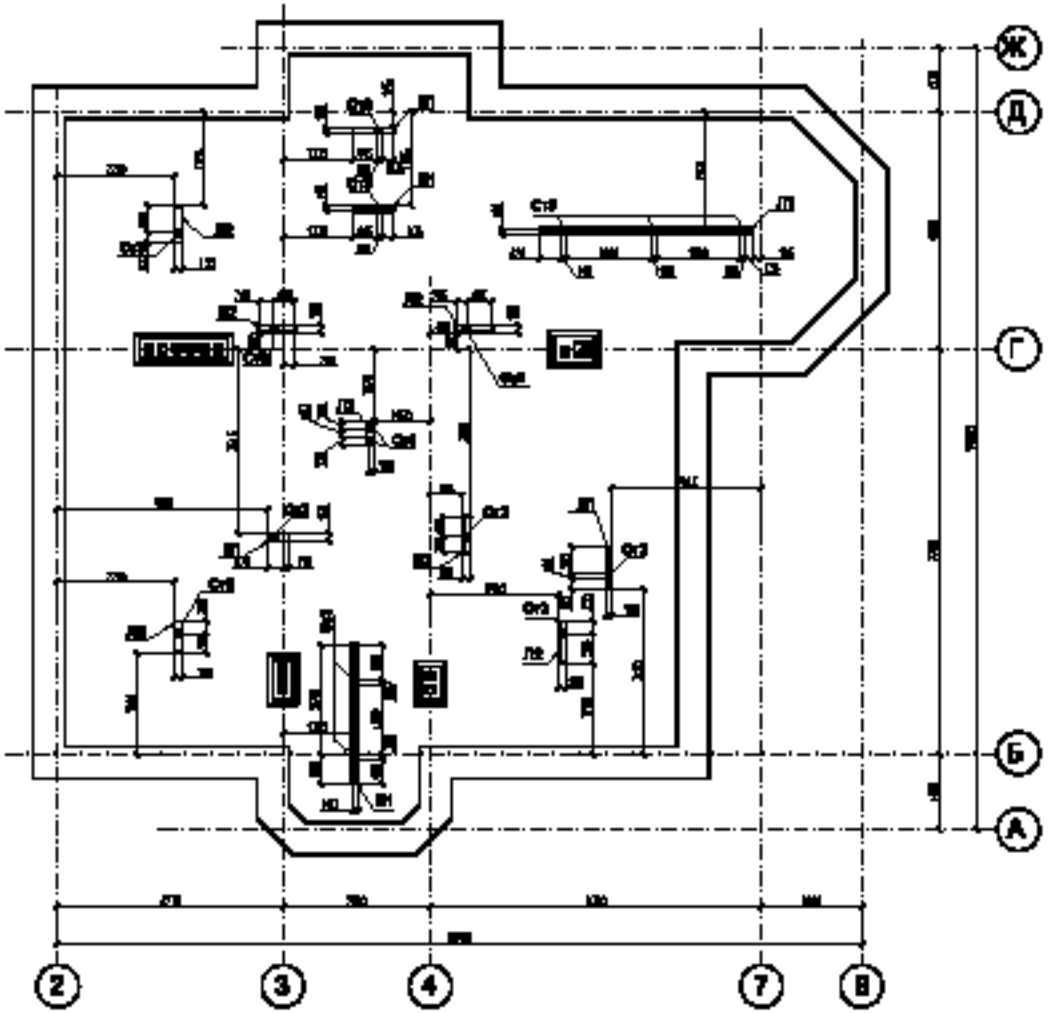

1. Общие указания смотреть л.1. ВКД.
2. Данный лист см. с листами Т.В.В ВКД.
3. Крепление элементов вертикальной системы можно производить крепёжными элементами "VORMANN".

						38-17			КД
Изм.	Кол. уч.	Лист	N док.	Подпись	Дата				
ГИП		Корунова				Индивидуальный жилой дом	Стадия	Лист	Листов
Архитектор		Сурганова					РП	10	10
Инженер		Сенчук							
						Схема расстановки ливневой и стояк	Строительная компания "МЕРА" т. 740-78-40		